Amica

AMMB25E2SGI X-TYPE / TMI 25 AXX
AMMB25E2SGB X-TYPE / TMI 25 BXB
AMMB25E2SGW X-TYPE / TMI 25 CXW
AMMB20E2SGI X-TYPE / TMI 20 AXX
AMMB20E2SGB X-TYPE / TMI 20 BXB
AMMB20E2SGW X-TYPE / TMI 20 CXB
AMMB25E3SGB
AMMB25E3SGVBX-TYPE
AMMB25E3SGB X-TYPE
AMMB25E5SGVBSTUDIO
AMMB20E5SGB X-Type

PL	**INSTRUKCJA OBSŁUGI**
EN	**INSTRUCTION MANUAL**
CZ	**NÁVOD K OBSLUZE**
SK	**NÁVOD NA OBSLUHU**
DE	**BEDIENUNGSANLEITUNG**
FR	**MODE D'EMPLOI**
NL	**GEBRUIKSAANWIJZING**
HU	**HASZNÁLATI UTASÍTÁS**
SR	**UPUTSTVO ZA UPOTREBU**

PL

GRATULUJEMY WYBORU SPRZĘTU MARKI AMICA

SZANOWNI PAŃSTWO!
Urządzenie marki Amica to połączenie wyjątkowej łatwości obsługi i doskonałej efektywności. Każde urządzenie przed opuszczeniem fabryki zostało dokładnie sprawdzone pod względem bezpieczeństwa i funkcjonalności.

Prosimy Państwa o uważną lekturę instrukcji obsługi przed uruchomieniem urządzenia.

Poniżej znajdują się objaśnienia dotyczące symboli występujących w niniejszej instrukcji:

Ważne informacje dotyczące bezpieczeństwa użytkownika urządzenia oraz prawidłowej jego eksploatacji.

Zagrożenia wynikające z niewłaściwego postępowania z urządzeniem oraz czynnościach, które może wykonać jedynie wykwalifikowana osoba, na przykład z serwisu producenta.

Wskazówki związane z użytkowaniem sprzętu.

Informacje dotyczące ochrony środowiska naturalnego.

Zakaz wykonywania pewnych czynności przez użytkownika.

SPIS TREŚCI

DANE TECHNICZNE	2
ŚRODKI OSTROŻNOŚCI	3
WSKAZÓWKI DOTYCZĄCE BEZPIECZEŃSTWA UŻYTKOWANIA	4
USUWANIE / ZŁOMOWANIE ZUŻYTEGO SPRZĘTU	8
INSTALACJA OBWODU OCHRONNEGO	9
NACZYNIA	10
NASTAWA KUCHENKI	12
INSTALACJA TALERZA OBROTOWEGO	12
INSTALACJA URZĄDZENIA	13
OBSŁUGA	14
USUWANIE USTEREK	18
CZYSZCZENIE	18
GWARANCJA, OBSŁUGA POSPRZEDAŻNA	19

DANE TECHNICZNE

Model	AMMB20* X-TYPE TMI 20*	AMMB25* X-TYPE TMI 25* / AMMB25E*SG*
Zasilanie	AC 230V / 50Hz	AC 230V / 50Hz
Częstotliwość robocza [MHz]	2450	2450
Poziom głośności [dB(A) re 1pW]	63	63
Pobór mocy [W]	1270	1450
Znamionowa moc wyjściowa mikrofal [W]	800	900
Znamionowa moc wyjściowa grilla [W]	1000	1000
Pojemność kuchenki [l]	20	25
Średnica talerza obrotowego [mm]	255	315
Wymiary zewnętrzne (Wys x szer x gł) [mm]	387 x 595 x 318	388 x 595 x 388
Urządzenie przystosowane do zabudowy meblowej	√	√
Masa netto [kg]	17	17,6

Urządzenie przeznaczone jest wyłącznie do użytku domowego.

Producent zastrzega sobie możliwość dokonywania zmian niewpływających na działanie urządzenia.

Ilustracje w niniejszej instrukcji obsługi mają charakter poglądowy. Pełne wyposażenie urządzenia znajduje się w odpowiednim rozdziale.

CELEM UNIKNIĘCIA NARAŻENIA NA EWENTUALNE NADMIERNE DZIAŁANIE ENERGII MIKROFAL

Nie próbować uruchamiać tej kuchenki z otwartymi drzwiami, gdyż może to spowodować szkodliwe narażenie na energię mikrofal. Ważne jest, aby nie wyłączać blokad zabezpieczających,ani nie manipulować przy nich.

Nie umieszczać żadnych przedmiotów między czołową powierzchnią kuchenki a drzwiami ani nie dopuszczać, aby brud, lub resztki środka czyszczącego zbierały się na powierzchniach uszczelniających.

Nie uruchamiać kuchenki, jeżeli jest ona uszkodzona. Szczególnie ważne jest, aby drzwi kuchenki prawidłowo się zamykały i aby nie było uszkodzeń na:
1 drzwiach (wgniecenia, pęknięcia)
2 zawiasach i zamkach (złamane, pęknięte lub poluzowane)
3 uszczelkach drzwi i powierzchniach uswzczelniających

Regulacji, czynności konserwacyjnych i wszelkich napraw kuchenki winien dokonywać wyłącznie odpowiednio wykwalifikowany personel serwisowy producenta. W szczególności dotyczy to prac związanych ze zdejmowaniem pokrywy chroniącej użytkownika przez promieniowaniem mikrofalowym.

Trzymaj urządzenia i jego sznur przyłączeniowy z dala od dzieci poniżej 8 lat.

Kuchenki mikrofalowej nie należy umieszczać w szafce*

OSTRZEŻENIE: Urządzenie i jego dostępne części są gorące podczas użytkowania. Należy unikać kontaktu z gorącymi częściami. Dzieci w wieku poniżej 8 lat, powinny trzymać się z dala od urządzenia, chyba że są pod nadzorem osoby dorosłej;

Urządzenia nie należy czyścić parą

Powierzchnie szafki mogą podczas pracy kuchenki rozgrzać;

* dotyczy urządzeń, które nie są przystosowane do zabudowy meblowej

PRZECZYTAĆ UWAŻNIE I ZACHOWAĆ NA PRZYSZŁOŚĆ.

Dla zmniejszenia zagrożenia pożarem, obrażeniami ludzi albo wystawieniem na działanie nadmiernej energii mikrofalowej podczas użytkowania urządzenia należy przestrzegać poniższych podstawowych zasad bezpieczeństwa

Przeczytać instrukcję obsługi przed użyciem urządzenia.

Niezbędny jest ścisły nadzór w celu zmniejszenia zagrożenia pożarem w komorze kuchenki.

Stosować to urządzenie tylko zgodnie z przeznaczeniem opisanym w instrukcji. Nie stosować korodujących chemikaliów w urządzeniu. Kuchenka jest specjalnie zaprojektowana do podgrzewania lub gotowania żywności. Nie jest ona przeznaczona do użytku przemysłowego lub laboratoryjnego.

OSTRZEŻENIE: Gdy urządzenie jest użytkowane w trybie kombinowanym, dzieci mogą używać tej kuchenki tylko pod nadzorem dorosłych z uwagi na wytwarzaną wysoką temperaturę*;

OSTRZEŻENIE: Cieczy i innych artykułów żywnościowych nie wolno ogrzewać w szczelnie zamkniętych pojemnikach, gdyż są one podatne na eksplozję;

OSTRZEŻENIE: To urządzenie może być używane przez dzieci w wieku 8 lat i starsze, przez osoby o ograniczonej zdolności fizycznej, czuciowej lub psychicznej oraz osoby o braku doświadczenia lub znajomości sprzętu, gdy są one nadzorowane lub zostały poinstruowane na temat korzystania z urządzenia w sposób bezpieczny i znają zagrożenia związana z użytkowaniem urządzenia. Dzieci nie powinny bawić się urządzeniem. Czyszczenie i konserwacja urządzenia nie powinna być wykonywania przez dzieci chyba że ukończyły 8 lat i są nadzorowane przez odpowiednią osobę.

Używać tylko takich naczyń, które nadają się do użytkowania w kuchenkach mikrofalowych;

Podczas ogrzewania żywności w pojemnikach plastikowych lub papierowych, należy nadzorować pracę kuchenki mikrofalowej ze względu na możliwość zapłonu pojemników;

* Dotyczy urządzeń wyposażonych w grill

W przypadku zauważenia dymu i/lub ognia, wyłączyć urządzenie lub odłączyć je od zasilania i zostawić drzwiczki zamknięte, póki nie stłumią się płomienie;

Podgrzewanie mikrofalowe napoi może spowodować opóźnione wrzenie, dlatego też należy zachować ostrożność w trakcie manipulowania pojemnikiem;

Szczegóły dotyczące czyszczenia uszczelnień drzwiczek i części przyległych znajdują się w odpowiednim dziale tej instrukcji.

Kuchenkę należy czyścić systematycznie i usuwać wszelkie złogi resztek potraw

Zaniedbanie utrzymywania kuchenki w czystym stanie może doprowadzić do uszkodzenia powierzchni, co może niekorzystnie wpłynąć na trwałość urządzenia i powodować niebezpieczne sytuacje

Uwaga! Jeżeli przewód zasilający nieodłączalny ulegnie uszkodzeniu, to powinien on być wymieniony u wytwórcy lub w specjalistycznym zakładzie naprawczym albo przez wykwalifikowaną osobę w celu uniknięcia zagrożenia.

Przed rozpoczęciem użytkowania kuchenki należy wypalić grzałkę grilla (podczas wypalania grzałki, z kratek wentylacyjnych kuchenki może ulatniać się dym)*:

- włączyć wentylację w pomieszczeniu lub otworzyć okno,
- nastawić kuchenkę na pracę samego grilla na ok. 3 min. i wygrzać grzałkę grilla bez podgrzewania żywności.

Kuchenka winna stać na wypoziomowanej powierzchni.

Talerz obrotowy i zespół wózka obrotowego winny znajdować się w kuchence w czasie gotowania. Należy ostrożnie położyć gotowaną potrawę na talerzu obrotowym i ostrożnie nią manipulować, aby uniknąć ewentualnego stłuczenia.

Nieprawidłowe użycie półmiska do przyrumienienia może spowodować przez wysoką temperaturę pęknięcie stolika obrotowego.

Używać tylko odpowiedniej wielkości torebki do gotowania w kuchenkach mikrofalowej.

* Dotyczy urządzeń wyposażonych w grill

Kuchenka ma kilka wbudowanych wyłączników zabezpieczających przed emisją promieniowania, w czasie gdy drzwi są otwarte. Nie manipulować przy tych wyłącznikach.

Nie włączać pustej kuchenki mikrofalowej. Włączenie kuchenki bez potrawy lub z potrawą o bardzo małej zawartości wody może spowodować pożar, zwęglenie, iskrzenie oraz uszkodzenie powłoki komory wewnętrznej.

Nie przyrządzać potraw bezpośrednio na talerzu obrotowym. Nadmierne podgrzanie miejscowe talerza obrotowego może spowodować jego pęknięcie.

Nie podgrzewać butelek dla niemowląt lub potraw dla niemowląt w kuchence mikrofalowej. Może nastąpić nierównomierne podgrzanie i spowodować obrażenia fizyczne.

Nie stosować pojemników z wąską szyjką, takich jak buteleczki do syropów.

Nie smażyć w tłuszczu i głębokim naczyniu w kuchence mikrofalowej.

Nie robić konserw domowych w kuchence mikrofalowej, gdyż nie zawsze cała zawartość słoika osiągną temperaturę wrzenia.

Nie stosować kuchenki mikrofalowej do celów komercyjnych. Urządzenie to jest przeznaczone do stosowania w domu lub w obiektach, takich jak*: kuchnia dla pracowników; w sklepach, biurach i innych środowiskach pracy, korzystanie przez klientów hoteli, moteli i innych placówek mieszkalnych, w wiejskich budynkach mieszkalnych, w obiektach noclegowych*;

W celu niedopuszczenia do opóźnionego wrzenia gorących cieczy i napojów oraz poparzenia się, należy wymieszać ciecz przed włożeniem pojemnika do kuchenki i ponownie w połowie czasu gotowania. Następnie pozostawić jeszcze na krótki czas w kuchence i raz jeszcze wymieszać przed wyjęciem pojemnika.

Nie należy zapominać, iż potrawa znajduje się w kuchence, aby uniknąć spalenia spowodowanego nadmiernym gotowaniem.

Zapoznaj się z zapisem w karcie gwarancyjnej

Gdy urządzenie jest używane w trybie kombinowanym, dzieci powinny używać kuchenki tylko pod nadzorem dorosłych ze względu na wytwarzane wysokie temp.*

Niniejszy sprzęt nie jest przeznaczony do użytkowania przez osoby (w tym dzieci) o ograniczonej zdolności fizycznej, czuciowej lub psychicznej, lub osoby o braku doświadczenia lub znajomości sprzętu, chyba że odbywa się to pod nadzorem lub zgodnie z instrukcją użytkowania sprzętu, przekazanej przez osoby odpowiadające za ich bezpieczeństwo. Należy zwracać uwagę na dzieci, aby nie bawiły się sprzętem.

Nie przegotowywać potraw

Nie używać komory kuchenki do składowania. Nie przechowywać wewnątrz kuchenkl przedmiotów palnych, jak chleba, ciastek, wyrobów papierowych itp. Jeżeli piorun uderzy w linię zasilającą, kuchenka może włączyć się samoczynnie.

Usunąć zaciski druciane i uchwyty metalowe z pojemnikow/torebek papierowych lub plastykowych przed umieszczeniem ich w kuchence.

Kuchenka winna być uziemiona. Przyłączać tylko do gniazdka ze spawnym przewodem ochronnym. Patrz "Instalacja obwodu ochronnego"

Niektóre produkty, takie jak całe jajka (gotowane i/lub surowe), woda z olejem lub tłuszczem, uszczelnione pojemniki i zamknięte słoiki szklane mogą eksplodować i dlatego nie należy ich podgrzewać w tej kuchence.

Praca kuchenki powinna odbywać się przy stałym nadzorze osób dorosłych. Nie należy dopuszczać do tego, by dzieci miały dostęp do elementów sterujących lub bawiły się urządzeniem.

Nie uruchamiać kuchenki, gdy ma uszkodzoną listwę przyłączeniową lub wtyczkę, jeżeli nie pracuje ona prawidłowo, albo jeżeli została ona uszkodzona lub upuszczona.

Nie należy zakrywać ani nie blokować odpowietrzników na kuchence.

Nie składować ani nie używać kuchenki na zewnątrz.

* Dotyczy urządzeń wyposażonych w grill

WSKAZÓWKI DOTYCZĄCE BEZPIECZEŃSTWA UŻYTKOWANIA

Nie używać kuchenki w pobliżu wody, w pobliżu zlewozmywaka kuchennego, w zawilgoconym pomieszczeniu albo w pobliżu basenu pływackiego.

Nie zanurzać sznura przyłączeniowego ani wtyczki w wodzie.

Utrzymywać sznur z dala od ogrzewanych powierzchni.

Nie dopuszczać aby sznur przyłączeniowy zwisał na krawędzi stołu lub blatu.

Urządzenie musi być użytkowane z zamontowaną ramką ozdobną*

Powierzchnia komory wewnętrznej urządzenia jest gorąca po użytkowaniu mikrofalówki.

Sprawdzać systematycznie kuchenkę i jej przewód przyłączeniowy pod względem uszkodzeń. Jeżeli stwierdzimy jakiekolwiek uszkodzenie, nie używać kuchenki.

USUWANIE / ZŁOMOWANIE ZUŻYTEGO SPRZĘTU

USUWANIE ZUŻYTYCH URZĄDZEŃ

To urządzenie jest oznaczone zgodnie z Dyrektywą Europejską 2012/19/UE oraz polską Ustawą o zużytym sprzęcie elektrycznym i elektronicznym symbolem przekreślonego kontenera na odpady. Takie oznakowanie informuje, że sprzęt ten, po okresie jego użytkowania, nie może być umieszczany łącznie z innymi odpadami pochodzącymi z gospodarstwa domowego.
Użytkownik jest zobowiązany do oddania go prowadzącym zbieranie zużytego sprzętu elektrycznego i elektronicznego. Prowadzący zbieranie, w tym lokalne punkty zbiórki, sklepy oraz gminne jednostki, tworzą odpowiedni system umożliwiający oddanie tego sprzętu.
Właściwe postępowanie ze zużytym sprzętem elektrycznym i elektronicznym przyczynia się do uniknięcia szkodliwych dla zdrowia ludzi i środowiska naturalnego konsekwencji, wynikających z obecności składników niebezpiecznych oraz niewłaściwego składowania i przetwarzania takiego sprzętu.

* dotyczy urządzeń do zabudowy

ROZPAKOWANIE

Urządzenie na czas transportu zostało zabezpieczone przed uszkodzeniem. Po rozpakowaniu urządzenia prosimy Państwa o usunięcie elementów opakowania w sposób niezagrażający środowisku.
Wszystkie materiały zastosowane do opakowania są nieszkodliwe dla środowiska naturalnego, w 100% nadają się do odzysku i oznakowano je odpowiednim symbolem.

Uwaga! Materiały opakowaniowe(woreczki polietylenowe, kawałki styropianu itp.) należy w trakcie rozpakowywania trzymać z dala od dzieci.

INSTALACJA OBWODU OCHRONNEGO

NIEBEZPIECZEŃSTWO

Niebezpieczeństwo porażenia elektrycznego przy dotknięciu- pewne wewnętrzne elementy mogą spowodować poważne obrażenia lub śmierć. Nie demontować tego urządzenia.

OSTRZEŻENIE

Zagrożenie porażeniem elektrycznym. Nieprawidłowe używanie uziemienia może spowodować porażenie elektryczne. Nie wkładać wtyczki do gniazdka zanim urządzenie nie zostanie prawidłowo zainstalowane i uziemione.

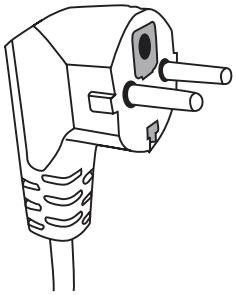

Urządzenie to należy uziemić. W razie zwarcia elektrycznego uziemienie zmniejsza zagrożenie porażeniem elektrycznym zapewniając przewód odpływu prądu elektrycznego. Urządzenie to jest wyposażone w sznur posiadający przewód uziemiający z odpowiednią wtyczką. Wtyczka winna być włożona do gniazdka prawidłowo zainstalowanego i uziemionego.

W razie niepełnego rozumienia instrukcji uziemienia lub powstania wątpliwości, czy urządzenie jest prawidłowo uziemione, należy zwrócić się do wykwalifikowanego elektryka lub technika serwisowego.
Jeżeli trzeba użyć kabla przedłużacza należy stosować tylko sznur trójprzewodowy posiadający gniazdo z uziomem.
Producent nie ponosi odpowiedzialności za szkody bądź obrażenia będące wynikiem podłączenia kuchenki do źródła zasilania bez obwodu ochronnego lub z niesprawnym obwodem ochronnym.

Krótki sznur sieciowy przewidziany jest, aby zmniejszyć zagrożenia wynikające z zaplątania się lub wyłączenia przez potknięcie się o dłuższy sznur.

Jeżeli stosuje się przedłużacz:
- Oznakowane znamionowe dane elektryczne przedłużacza winny być co najmniej tak duże, jak znamionowe dane elektryczne urządzenia.
- Przedłużacz winien być sznurem 3- przewodowym z uziemieniem,
- Długi sznur powinien być tak poprowadzony, aby nie zwieszał się poprzez blat lub płytę stołu, gdzie mógłby zostać pociągnięty przez dzieci, albo zahaczony i wyciągnięty mimo woli.

OSTRZEŻENIE

Zagrożenie obrażeń ludzi. Szczelnie zamknięte pojemniki mogą eksplodować. Zamknięte pojemniki należy otworzyć, a plastikowe torebki przekłuwać przed rozpoczęciem podgrzewania.

Materiały jakie można używać w kuchence, a jakich należy unikać w kuchence mikrofalowej.

Niektóre niemetalowe naczynia mogą nie być bezpieczne przy stosowaniu w mikrofalówce. W razie wątpliwości można sprawdzić dane naczynie postępując według poniższej procedury:

Badanie naczynia:
1 Napełnić pojemnik bezpieczny do stosowania w mikrofalówce 1 filiżanką zimnej wody (250 ml), to samo uczynić z badanym naczyniem.
2 Gotować z maksymalną mocą przez 1 minutę.
3 Uważnie dotykać naczynie. Jeżeli naczynie jest ciepłe, nie stosować go w kuchence mikrofalowej.
4 Nie przekraczać czasu gotowania 1 minuty.

Materiały, których nie można uzywać w kuchence mikrofalowej

Rodzaj naczynia	Uwagi
Tacka aluminiowa	Może spowodować łuk elektryczny. Przełożyć potrawę na naczynie nadające sie do stosowania w mikrofalówkach.
Pudełko tekturowe z uchwytem metalowym	Może spowodować łuk elektryczny. Przełożyć potrawę na naczynie nadające się do stosowania w mikrofalówkach.
Metal lub naczynia z ramką metalową	Metal ekranuje potrawę przed energią mikrofal. Ramka metalowa może spowodować łuk elektryczny.
Metalowe zamknięcia - skręcane	Mogą spowodować łuk elektryczny i pożar w kuchence.
Torebki papierowe	Mogą spowodować pożar w kuchence.
Pianka plastikowa	Pianka plastikowa może stopić się lub zanieczyścić ciecz w niej się znajdującą, gdy zostanie wystawiona na działanie wysokiej temperatury.
Drewno	Drewno wysycha, gdy jest stosowane w kuchence mikrofalowej i może pęknąć lub się złamać.

Materiały, które można uzywać w kuchence mikrofalowej

Rodzaj naczynia	Uwagi
Folia aluminiowa	Tylko osłona. Małe gładkie kawałki można używać do pokrywania cienkich kawałków mięsa lub drobiu, aby zapobiec nadmiernemu przegotowaniu. Może wystąpić wyładowanie łukowe, jeżeli folia jest zbyt blisko ścianek kuchenki. Folia winna znajdować się co najmniej w odległości 2.5 cm od ścianek kuchenki.
Półmisek do przyrumienienia	Przestrzegać instrukcji wytwórcy. Dno półmiska do przyrumieniania winno być co najmniej 5 mm powyżej talerza obrotowego. Nieprawidłowe używanie może spowodować pęknięcie talerza obrotowego.
Naczynia obiadowe	Tylko nadające się do mikrofalówki. Przestrzegać instrukcji wytwórcy. Nie stosować naczyń pękniętych lub wyszczerbionych.
Szklane słoiki	Zawsze zdejmować wieczko. Używać tylko do podgrzewania potraw do odpowiedniej temperatury. Większość słoików szklanych nie jest wytrzymała na temperaturę i może pęknąć.

NACZYNIA

Naczynia szklane	Stosować tylko żaroodporne naczynia szklane w kuchence. Upewnić się, że nie ma metalowych ramek. Nie używać naczyń pękniętych lub wyszczerbionych.
Torebki do gotowania w mikrofali	Przestrzegać instrukcji wytwórcy. Nie zamykać metalowymi zaciskami.
Talerze i kubki papierowe	Porobić nacięcia, by pozwolić ujść parze. Używać tylko do krótkiego gotowania/podgrzewania. Nie pozostawiać kuchenki bez nadzoru podczas gotowania.
Ręczniki papierowe	Używać do przykrycia potraw do podgrzania dla wchłonięcia tłuszczu. Używać tylko do krótkiego gotowania pod stałym nadzorem.
Papier pergaminowy	Używać jako przykrycia dla zapobieżenia rozbryzgom lub jako opakowania dla parowania.
Tworzywa sztuczne	Tylko nadające się do mikrofalówki. Winny posiadać etykietę „do mikrofalówek". Niektóre pojemniki plastikowe miękną, gdy potrawa wewnątrz nagrzeje się. „Torebki do gotowania „ i szczelnie zamknięte torebki plastykowe należy naciąć, podziurkować albo zaopatrzyć w odpowietrznik zgodnie ze wskazówkami na opakowaniu.
Opakowania plastikowe	Tylko nadające się do mikrofalówki. Używać do przykrycia potrawy w czasie gotowania w celu utrzymania wilgotności. Nie dopuszczać aby opakowania plastikowe dotykały potrawy.
Termometry	Tylko nadające się do mikrofalówki. (termometry do mięsa i cukru).
Papier woskowany	Używać jako przykrycia, aby zapobiec rozbryzgiwaniu i aby utrzymać wilgotność.

Materiał naczynia	Mikrofale	Grill	Tryb Combi
Szkło termoodporne	TAK	TAK	TAK
Szkło nieodporne termicznie	NIE	NIE	NIE
Ceramika termoodporna	TAK	NIE	NIE
Naczynia z tworzywa bezpieczne w stosowaniu w kuchence mikr.	TAK	NIE	NIE
Papier do celów kuchennych	TAK	NIE	NIE
Pojemnik metalowy	NIE	TAK	NIE
Stojak metalowy (na wyposażeniu kuchenki)*	**NIE**	**TAK**	**NIE**
Folia aluminiowa i pojemniki z folii	NIE	TAK	NIE

* Występuje w wybranych modelach

NASTAWA KUCHENKI

Nazwy elementów wyposażenia kuchenki

Wyjąć kuchenkę i wszystkie materiały z pudła tekturowego i komory kuchenki. Kuchenka dostarczana jest z następującym wyposażeniem:

Talerz obrotowy	1
Wózek obrotowy	1
Instrukcja obsługi	1
Stojak do grilowania	1*

A) Panel sterowania
B) Układ blokady zabezpieczającej - Wyłącza zasilanie kuchenki, gdy drzwi zostaną otwarte w czasie pracy.
C) Wózek obrotowy
D) Talerz obrotowy
E) Osłona wewnętrzna drzwi
F) Drzwi

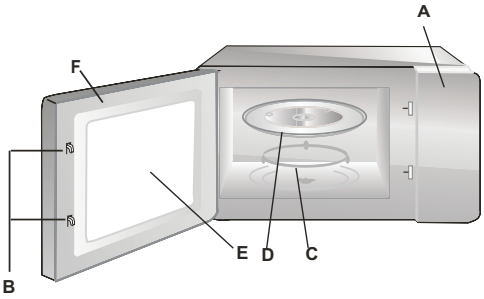

INSTALACJA TALERZA OBROTOWEGO

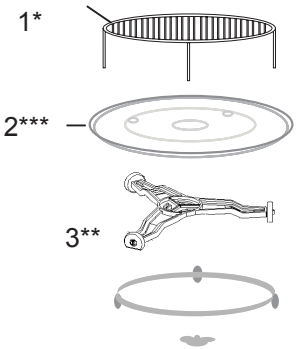

1 Nigdy nie ściskać ani nie kłaść talerza obrotowego dnem do góry.
2 W czasie gotowania zawsze stosować talerz obrotowy i wózek obrotowy.
3 Do gotowania lub podgrzewania zawsze kłaść wszelkie potrawy na talerzu obrotowym
4 Jeżeli talerz obrotowy pęknie, należy zwrócić się do najbliższego autoryzowanego punktu serwisowego.

Elementy wyposażenia:

1. Stojak do grillowania
2. Talerz obrotowy
3. Wózek obrotowy

* Występuje w wybranych modelach. **Uwaga:** Stojak będący na wyposażeniu urządzenia należy używać wyłacznie przy nastawieniu kuchenki w funkcji „GRILL". Stojak należy umieścić na talerzu obrotowym.
** Wózek występuje w dwóch wersjach, w zależności od modelu. Nie są ze sobą współzamienne.
*** Talerz obrotowy występuje w zależności od modelu. W takim wypadku potrawy należy przyrządzać na własnym talerzu umieszczonym w komorze mikrofali.

INSTALACJA URZĄDZENIA

- Usunąć wszelkie materiały i elementy opakowania.
- Sprawdzić kuchenkę pod względem uszkodzeń takich jak wgniecenia przesunięcia lub złamania drzwi.
- Usunąć wszelkie folie zabezpieczające z powierzchni szafki.
- Nie instalować kuchenki jeżeli jest ona uszkodzona.

Nie zdejmować jasnobrązowej pokrywy z miki przykręconej śrubami do wnęki kuchenki w celu osłonięcia magnetronu.

Instalowanie
1. Urządzenie przeznaczone jest wyłącznie do użytku domowego.
2. Kuchenka może być używana tylko po uprzednim zabudowaniu jej w mebel kuchenny*.
3. Sposób montażu kuchenki w meble jest przedstawiony w “Ulotce instalacyjnej”*.
4. Kuchenka mikrofalowa powinna być instalowana w szafce o szerokości 60 cm i na wysokości 85 cm od podłogi kuchni*.

Nie zdejmować nóżek z dna kuchenki*.

Blokowanie otworów wlotowych i wylotowych może uszkodzić kuchenkę.
Umieścić kuchenkę możliwie daleko od odbiorników radiowych i telewizyjnych. Pracująca kuchenka mikrofalowa może powodować zakłócenia odbioru radiowego i telewizyjnego.

2. Włożyć wtyczkę kuchenki do standardowego gniazdka domowego.
Upewnić się wcześniej, czy jego napięcie i częstotliwość są takie same jak na tabliczce znamionowej.

OSTRZEŻENIE: Nie instalować kuchenki nad płytą kuchenną lub innym urządzeniem wytwarzającym ciepło. W przypadku takiego zainstalowania może dojść do uszkodzenia i utraty gwarancji.

Dostępne powierzchnie mogą być gorące podczas pracy.

* Dotyczy urządzeń do zabudowy

1. Ustawianie zegara

Po podłączeniu kuchenki do zasilania, na wyświetlaczu pokaże się „00:00” i jednokrotnie zabrzmi sygnał dźwiękowy. Kuchenka przejdzie do trybu gotowości.

1) Nacisnąć dwukrotnie ⧖. Zaczną migać cyfry godzin;
2) Aby ustawić godzinę w zakresie 0-23, nacisnąć + lub —.
3) Aby potwierdzić nacisnąć ⧖. Zaczną migać cyfry minut;
4) Aby ustawić minuty w zakresie 0-59, nacisnąć + lub —.
5) Aby zakończyć ustawienie zegara nacisnąć ⧖. Będzie migać „:”. Na wyświetlaczu wyświetli się aktualna godzina.

Uwaga: Jeśli po włączeniu zasilania nie zostanie ustawiony aktualny czas, nie będzie on wtedy wyświetlany.

2. Gotowanie mikrofalami

1) Nacisnąć jeden raz przycisk 〰. Wyświetli się „P100”.
2) W celu wybrania mocy mikrofal naciskać wielokrotnie 〰, ewentualnie + lub —. Wyświetli się kolejno „P100”, „P80”, „P50”, „P30”, „P10”.
3) Nacisnąć ▷, aby potwierdzić.
4) Aby ustawić odpowiedni czas gotowania nacisnąć + lub —. (Maksymalny czas gotowania to 95 min).
5) Aby rozpocząć gotowanie nacisnąć przycisk ▷.

UWAGA: czas gotowania można zwiększyć kolejno przyciskając przycisk w sposób następujący:
0-1min : 5 sekund
1-5min : 10 sekund
5-10min : 30 sekund
10-30min : 1 minuta
30-95min : 5 minut

Tabela mocy mikrofal

Moc kuchenki mikrofalowej	Wysoka	Dość wysoka	Średnia	Dość niska	Niska
Wyświetlacz	P100	P80	P50	P30	P10

3. Grill lub gotowanie mieszane Combi.

Gotowanie
- Nacisnąć jeden raz 〰, na wyświetlaczu wyświetli się „G”. Naciskać wielokrotnie 〰, ewentualnie nacisnąć + lub — w celu wybrania mocy. Wyświetli się „G”, ”C-1” lub „C-2”.
- Nacisnąć ▷ w celu potwierdzenia mocy. Aby ustawić czas gotowania, nacisnąć + lub —. Maksymalny czas gotowania wynosi 95 minut.
- Aby rozpocząć gotowanie nacisnąć ponownie przycisk ▷.

Przykład: Aby gotować mikrofalami z mocą 55% oraz wykorzystać 45% mocy grilla (C-1) przez 10 minut, należy ustawić kuchenkę według poniższych kroków.
2) Nacisnąć jeden raz przycisk 〰. Na wyświetlaczu wyświetli się „G”.
3) Naciskać wielokrotnie 〰, aż na wyświetlaczu pojawi się „C-1”.
4) Nacisnąć ▷, aby potwierdzić.
5) Aby ustawić czas gotowania nacisnąć + lub —, aż na wyświetlaczu pojawi się „10:00”.
6) Aby rozpocząć gotowanie nacisnąć przycisk ▷.

Moc w gotowaniu mieszanym

Program	Wyświetlacz	Moc kuchenki mikrofalowej	Moc grilla
Grillowanie	G	0%	100%
Gotowanie mieszane 1	C-1	55%	45%
Gotowanie mieszane 2	C-2	36%	64%

Uwaga: Po upływie połowy czasu grillowania, kuchenka dwukrotnie wyda sygnał dźwiękowy i jest to normalne. Aby uzyskać lepszy efekt grillowania, należy żywność obrócić, zamknąć drzwi, a następnie nacisnąć przycisk ▷, aby kontynuować gotowanie. Jeśli użytkownik nie wykona żadnej operacji, kuchenka wznowi gotowanie.

4. Rozmrażanie według masy

1) Nacisnąć jeden raz przycisk . Na wyświetlaczu wyświetli się „dEF1”.
2) Aby wybrać masę produktu nacisnąć + lub —. Zakres masy 100-2000g.
3) Aby rozpocząć rozmrażanie nacisnąć przycisk ▷.

5. Rozmrażanie według czasu

1) Nacisnąć jeden raz przycisk . Na wyświetlaczu wyświetli się „dEF2”.
2) Aby ustawić odpowiedni czas nacisnąć + lub —. Maksymalny czas wynosi 95 minut.
3) Aby rozpocząć rozmrażanie nacisnąć przycisk ▷.

Uwaga: Po upływie połowy czasu rozmrażania, kuchenka dwukrotnie wyda sygnał dźwiękowy i jest to normalne. Aby uzyskać lepszy efekt rozmrażania, należy żywność obrócić, zamknąć drzwi, a następnie nacisnąć przycisk ▷, aby kontynuować.

6. Gotowanie wieloetapowe

Można ustawić maksymalnie dwa etapy. Jeśli jeden z etapów to rozmrażanie, powinien być automatycznie ustawiony w pierwszej kolejności. Po zakończeniu etapu jednokrotnie zabrzmi sygnał i rozpocznie się kolejny etap.

Uwaga: Programu automatycznego i szybkiego gotowania nie można ustawić jako jeden z etapów.

Na przykład: rozmrażanie żywności przez 5 minut, a następnie gotowanie mikrofalowe z mocą 80% przez 7 minut. Należy wykonać następujące czynności:
1) Nacisnąć jeden raz przycisk . Na wyświetlaczu wyświetli się „dEF2”.
2) Aby nastawić czas rozmrażania na 5 minut nacisnąć + lub —;
3) Nacisnąć jeden raz przycisk . Na wyświetlaczu wyświetli się „P100”.
4) Naciskać wielokrotnie przycisk w celu wybrania mocy mikrofal, aż na wyświetlaczu pojawi się „P80”;
5) Nacisnąć ▷, aby potwierdzić.
6) Aby nastawić czas gotowania na 7 minut nacisnąć + lub —;
7) Aby rozpocząć gotowanie nacisnąć przycisk ▷.

7. Minutnik

1) Nacisnąć jeden raz przycisk ⧖. Na wyświetlaczu wyświetli się „00:00”.
2) Aby wprowadzić odpowiedni czas nacisnąć + lub —. (Maksymalny czas gotowania to 95 min).
3) Nacisnąć ▷, aby potwierdzić.
4) Po upłynięciu nastawionego czasu 5 razy rozlegnie się sygnał dźwiękowy.
Jeśli zegar został ustawiony (tryb 24-godzinny), na wyświetlaczu pokaże się bieżący czas.
Uwaga: Minutnik różni się od systemu 24-godzinnego zegara. Minutnik odlicza czas.

8. Menu programów automatycznych

1) W trybie gotowości naciskać wielokrotnie przycisk + w celu wybrania programu.
2) Nacisnąć ▷, aby potwierdzić wybrany program;
3) Aby wybrać masę produktu nacisnąć + lub —.
4) Aby rozpocząć gotowanie nacisnąć przycisk ▷.

Tabela programów automatycznych

Menu	Masa	Moc
Pizza	200 g	C-2
	400 g	
Mięso	250 g	Mikrofale - 100%
	350 g	
	450 g	
Warzywa	200 g	Mikrofale - 100%
	300 g	
	400 g	
Makaron	50g (oraz 450g zimnej wody)	Mikrofale - 80%
	100g (oraz 800g zimnej wody)	
Ziemniaki	200 g	Mikrofale - 100%
	400 g	
	600 g	
Ryba	250 g	Mikrofale - 80%
	350 g	
	450 g	
Napój	1filiżanka (około 120ml)	Mikrofale - 100%
	2 filiżanki (około 240ml)	
	3 filiżanki (około 360ml)	
Popcorn	50 g	Mikrofale - 100%
	100 g	

9. Szybkie gotowanie

1) W trybie gotowości, nacisnąć ▷, aby gotować z mocą 100% przez 30 sekund. Kolejne przyciśnięcie wydłuży czas o 30 sekund. Maksymalny czas gotowania wynosi 95 minut.
2) Aby wydłużyć czas gotowania w programie gotowania mikrofalami, grillowania, gotowania mieszanego i rozmrażania według czasu, nacisnąć przycisk ▷.
3) W programach automatycznych i rozmrażania według masy, nie można wydłużyć czasu przyciskając przycisk ▷.
4) W trybie gotowości nacisnąć przycisk — w celu wybrania czasu gotowania. Po wybraniu czasu gotowania nacisnąć przycisk ▷, aby rozpocząć gotowanie mikrofalami z mocą 100%.

10. Blokada uruchomienia

Włączanie blokady uruchomienia: Aby uruchomić blokadę, w trybie gotowości nacisnąć przycisk || na 3 sekundy. Jeśli został ustawiony zegar, na wyświetlaczu pojawi się bieżący czas. Jeśli nie, na wyświetlaczu pojawi się ||. Wyłącznie blokady uruchomienia: W trybie gotowości nacisnąć przycisk || na 3 sekundy. Blokada zostanie wyłączona.

11. Sprawdzanie bieżących ustawień

1) W trybie pracy programu gotowania mikrofalowego, grillowania lub gotowania mieszanego. Nacisnąć lub . Na 3 sekundy zostanie wyświetlona bieżąca moc.
2) Jeśli zegar jest ustawiony, w trybie gotowania, nacisnąć ⧖, aby sprawdzić aktualny czas. Na 3 sekundy zostanie wyświetlony bieżący czas.

12. Dane techniczne

1) Jeśli podczas gotowania zostaną otworzone drzwi, aby wznowić gotowanie należy zamknąć drzwi i nacisnąć przycisk ▷.
2) Jeśli po ustawieniu programu gotowania w ciągu 1 minuty nie zostanie wciśnięty przycisk ▷. Na wyświetlaczu wyświetli się aktualna godzina. Ustawienie zostanie anulowane.
3) Poprawne naciśnięcie przycisku sygnalizowane jest sygnałem dźwiękowym.

13. Otwieranie drzwi kuchenki
Nacisnąć przycisk AUTO. Drzwi kuchenki otworzą się.

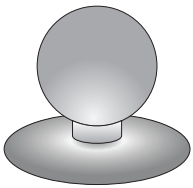

Uwaga: Otwieranie awaryjne drzwi w przypadku braku zasilania*: Użyć przyssawki dołączonej w torebce z akcesoriami. Przyczepić do drzwi i pociągnąć.

*Tylko w urządzeniach z sensorem otwarcia drzwi

USUWANIE USTEREK

Kuchenka mikrofalowa zakłóca obraz telewizyjny	Odbiór radiowy i telewizyjny mogą być zakłócane, gdy kuchenka mikrofalowa pracuje. Jest to podobnie jak w przypadku drobnego sprzętu elektrycznego, takiego jak mikser, odkurzacz i wentylator elektryczny. Jest to zjawisko normalne
Kuchenka słabo świeci	Przy gotowaniu z niską mocą mikrofal światło kuchenki może osłabnąć. Jest to normalne.
Para zbiera się na drzwiach, gorące powietrze wychodzi odpowietrznikami	Podczas gotowania z potrawy może się wydobywać para. Większa część jej wylatuje przez odpowietrzniki. Pewna jej część może jednak gromadzić się w chłodnym miejscu, takim jak drzwi kuchenki. Jest to normalne.

Usterka	**Możliwa przyczyna**	**Usuwanie**
Kuchenka nie daje się uruchomić.	Sznur przyłączeniowy nie podłączony prawidłowo do niazdka	Wyciągnąć wtyczkę i włożyć ją z powrotem po 10 sekundach.
	Przepalony bezpiecznik, albo zadziałał wyłącznik bezpieczeństwa.	Wymienić bezpiecznik lub włączyć wyłącznik (naprawa tylko przez Serwis Amica)
	Problem z gniazdkiem	Sprawdzić gniazdko przy pomocy innych urządzeń elektrycznych.
Kuchenka nie grzeje.	Drzwi nie zamknięte prawidłowo.	Zamknąć dobrze drzwi.
Szklany stolik obrotowy hałasuje podczas pracy kuchenki mikrofalowej	Zabrudzony zespół pierścienia obrotowego i dno kuchenki.	Patrz ”Konserwacja kuchenki mikrofalowej”

CZYSZCZENIE

Przed czyszczeniem upewnij się, że kuchenka jest odłączona od źródła zasilania.
a) Po użyciu wyczyść wnętrze kuchenki lekkomokrą szmatką.
b) Wyczyść akcesoria w zwykły sposób w namydlonej wodzie.
c) Ramę drzwi, uszczelkę i sąsiadujące elementy, gdy są brudne czyść ostrożnie mokrą szmatką. Podczas czyszczenia powierzchni drzwi i kuchenki stosować tylko łagodne, nieścierne mydła lub detergenty, nanoszone gąbką lub miękką ściereczką.

Podczas czyszczenia drzwiczek szklanych, nie używać żadnych ostrych środków ściernych lub ostrych myjek metalowych, ponieważ może to spowodować zarysowania na powierzchni i uszkodzenia szyby.

W celu oczyszczenia komory wewnętrznej należy: umieść pół cytryny w misce, dodać 300 ml wody i włączyć samo mikrofalowanie na 100% mocy przez 10 minut.
Po czyszczeniu wyłączyć kuchenkę z prądu i przetrzeć wnętrze przy użyciu miękkiej, suchej szmatki.

GWARANCJA, OBSŁUGA POSPRZEDAŻNA

Gwarancja

Świadczenia gwarancyjne wg karty gwarancyjnej.
Producent nie odpowiada za jakiekolwiek szkody spowodowane nieprawidłowym postępowaniem z wyrobem.

Oświadczenie producenta

Producent deklaruje niniejszym, że wyrób ten spełnia zasadnicze wymagania wymienionych poniżej dyrektyw europejskich:

- **Dyrektywy niskonapięciowej 2014/35/EU**
- **Dyrektywy kompatybilności elektromagnetycznej 2014/30/EU**
- **Dyrektywy ekoprojektowania 2009/125/EC**
- **Dyrektywy RoHS 2011/65/EU**

i dlatego wyrób został oznakowany CE oraz została wystawiona dla niego deklaracja zgodności udostępniana organom nadzorującym rynek.

THANK YOU FOR PURCHASING AN AMICA APPLIANCE

EN

DEAR CUSTOMER,
Your Amica appliance is exceptionally easy to use and extremely efficient. Before being packaged and leaving the manufacturer, the appliance was thoroughly checked with regard to safety and functionality.

Before using the appliance, please read these Operating Instructions carefully

Symbols appearing in these instructions have the following meaning:

Important information concerning proper operation of the appliance and your personal safety.

Risks resulting from improper operation of the appliance. Activities that must be performed by a qualified technician.

Tips on how to use the appliance.

Information on how to protect the environment.

This indicates actions that must not be performed by the user.

CONTENTS

SPECIFICATION	20
PRECAUTIONS	21
SAFETY INSTRUCTIONS FOR USE	22
DISPOSING/SCRAPPING OF USED EQUIPMENT	26
INSTALLING THE PROTECTIVE CIRCUIT	27
COOKWARE	28
SETTING UP YOUR MICROWAVE OVEN	30
TURNTABLE INSTALLATION	30
INSTALLING THE APPLIANCE	31
OPERATION	32
TROUBLESHOOTING	36
CLEANING	36
WARRANTY AND AFTER-SALE SERVICES	37

SPECIFICATION

Model	AMMB20* X-TYPE TMI 20*	AMMB25* X-TYPE TMI 25* / AMMB25E*SG*
Power supply	AC 230V / 50Hz	AC 230V / 50Hz
Operating frequency [MHz]	2450	2450
Noise level [dB(A) re 1pW]	63	63
Power Consumption [W]	1270	1450
Nominal output power of microwaves [W]	800	900
Nominal output power of grill	1000	1000
Oven capacity [l]	20	25
Turntable diameter [mm]	255	315
External Dimensions (H x W x D) [mm]	387 x 595 x 318	388 x 595 x 388
The oven is a built-in appliance	√	√
Net weight [kg]	17	17,6

The appliance is designed for household use only.

The manufacturer reserves the right to introduce changes, which do not affect operation of the appliance.

The pictures in this operating instructions are for illustration only. Full list of the appliance accessories may be found in an appropriate section of this operating instructions.

TO AVOID POSSIBLE OVER-EXPOSURE TO MICRO-WAVE ENERGY

Do not attempt to operate the oven with the door open, because it may cause harmful exposure to microwave energy. Do not disable the safety interlocks, or attempt to circumvent them.

Do not place anything between the front surface of the oven and the door or allow dirt or detergent residue to gather on sealing surfaces.

Do not operate the oven if it is damaged. It is particularly important that the oven door is properly closed and that there is no damage to:

1 door (dents, cracks)

2 hinges and locks (broken, cracked or loose)

3 door seals and sealing surfaces

Any adjustments, maintenance or repairs should only be entrusted to the manufacturer's properly qualified service personnel. In particular, the work associated with removing the cover that protects the user against microwave radiation.

Keep the appliance and its power cord away from children under 8 years old.

Microwave oven should not be placed in a cabinet*

WARNING: The appliance and its accessible parts become hot during use. Avoid contact with hot parts. Children under the age of 8, should be kept away from the appliance, unless supervised by an adult person;

Do not clean the appliance with steam

Surfaces of the cabinet may become hot when the oven is operating;

* applies to oven models that are not built-in appliances

EN

READ CAREFULLY AND KEEP FOR FUTURE REFERENCE

To reduce the risk of fire, injury to people or exposure to excessive microwave energy when using the appliance, please observe the following basic safety rules:

Read the Operating Instructions before using the appliance.

Close supervision is needed to reduce the risk of fire inside the oven chamber.

Use this appliance only for its intended purpose as described in the manual. Do not use corrosive chemicals in the appliance. Oven is specifically designed for heating or cooking food. It is not intended for industrial or laboratory use.

WARNING: When the appliance is used in a combined mode, children can use the microwave oven only under adult supervision due to the high temperatures generated;

WARNING: Liquids and other foodstuffs may not be heated in sealed containers as the containers could explode;

WARNING: This appliance can be used by children aged 8 years and older or by persons with physical, mental or sensory handicaps, or by those who are inexperienced or unfamiliar with the appliance, provided they are supervised or have been instructed how to safely use the appliance and are familiar with risks associated with the use of the appliance. Ensure that children do not play with the appliance. Cleaning and maintenance of the appliance should not be performed by children unless they are 8 years or older and are supervised by a competent person.

Use only cookware that is suitable for use in microwave ovens;

When heating food in plastic or paper containers, pay special attention to the microwave oven as containers may ignite;

* Applicable to microwave ovens with grill

If you see smoke or fire, turn off the appliance or unplug it from power and keep the door closed until the flames are smothered;

Microwave heating of beverages can cause delayed boiling, therefore care should be taken when handling the container;

Cleaning instructions for door seals and adjacent parts may be found in an appropriate section of this operating instructions.

The oven must be cleaned regularly. Remove any deposits of food and leftovers

Neglecting to keep the oven clean can damage the surface, which may adversely affect the durability of the appliance and cause dangerous situations

Important! If the power cord is damaged, it should be replaced by the manufacturer or specialist repair centre or a qualified person in order to avoid danger.

Before using the oven, test heat the grill heater (smoke can be given off through ventilation grid):
- switch on the ventilation in the room or open a window,
- set the oven to heat the grill heater only for about 3 minutes without heating food.

Oven must be placed on flat a surface.

Turntable and rotating trolley unit should be in the oven during cooking. Carefully put cooked food on the turntable, and handle it carefully to avoid any breakage.

Improper use of the browning plate may cause cracking of the turntable due to the high temperature.

Only use bags for cooking in microwave ovens, which are correct size.

Microwave oven has several in-built circuit breakers to prevent emission of radiation, while the door is open. Do not tamper with these circuit breakers.

* Applicable to microwave ovens with grill

Do not operate the oven when empty. Operating the oven without food or dish with very low water content may result in fire, carbonization, arcing and damage to the internal chamber shell.

Do not cook food directly on the turntable. Excessive local heating of turntable may cause its rupture.

Do not heat baby bottles or baby food in the microwave. Uneven heating may occur and cause physical injury.

Do not use narrow-necked containers such as bottles for syrups.

Do not fry in deep fat in the microwave.

Do not do home canning in a microwave oven because not always the entire contents of pot reaches boiling point.

Do not use microwave oven for commercial purposes. This appliance is intended for use at home or in facilities, such as*: kitchen for employees; in shops, offices and other working environments, use by the customers of hotels, motels and other residential facilities, in rural residential buildings, in the accommodation facilities*;

In order to avoid delayed boiling of hot liquids and beverages and the risk of burns, stir the liquid before placing the container in the oven and again in the middle of cooking time. Then leave the container in the oven for a short time and stir again before removing from oven chamber.

Do not forget that there is a dish in the microwave oven to avoid burning due to excessive cooking.

When the appliance is used in a combined mode, children can use the microwave oven only under adult supervision the high temperatures generated;

This appliance is not intended for use by persons (including children) with physical, mental or sensory handicaps, or by persons inexperienced or unfamiliar with the appliance, unless under supervision or in accordance with the instructions as communicated to them by persons responsible for their safety. Children shall not play with the appliance.

Do not overcook dishes

Do not use the oven for storage. Do not store flammable objects inside the microwave oven, such as bread, cookies, paper products, etc. If lightning hits the power line, the oven may switch on automatically.

Remove the wire clamps and metal fixtures from containers / paper or plastic bags before placing them in the oven.

Microwave oven must be grounded. Only connect to a wall socket with the proper protective conductor. See "Installing the protective circuit."

Some products, such as whole eggs (boiled or fresh), water, oil or grease, sealed containers and closed glass jars may explode and therefore should not be heated in the oven.

Operating the microwave oven should be done with adult supervision at all times. Do not allow children to play with the appliance or have access to the controls.

Do not operate the oven when its terminal strip or plug is damaged, it is not working properly, or if it has been damaged or dropped.

Do not cover or block the air vents on the oven.

* Applicable to microwave ovens with grill

SAFETY INSTRUCTIONS FOR USE

Do not store or use the oven outdoors.

Do not use the microwave oven near water, near the kitchen sink, in a damp room or near a swimming pool.

Do not immerse the power cord or plug in water.

Keep cord away from heated surfaces.

Do not allow the connection cord hanging over the edge of a table or counter.

The appliance must be used with mounted decorative frame*

The inner cavity surface is hot after use of the microwave oven.

Regularly check the oven and its power cord for damage. If there is any damage, do not use the oven

DISPOSING/SCRAPPING OF USED EQUIPMENT

DISPOSAL OF OLD APPLIANCE

In accordance with European Directive 2012/19/EU and local legislation regarding used electrical and electronic goods, this appliance is marked with the symbol of the crossed-out waste container. This marking indicates that the appliance must not be disposed of together with other household waste after it has been used.

The user is obliged to hand it over to waste collection centre collecting used electrical and electronic goods. The collectors, including local collection points, shops and local authority departments provide recycling schemes.

Proper handling of used electrical and electronic goods helps avoid environmental and health hazards resulting from the presence of dangerous components and the inappropriate storage and processing of such goods.

* applicable to built-in appliances

UNPACKING

During transportation, protective packaging was used to protect the appliance against any damage. After unpacking, please dispose of all elements of packaging in a way that will not cause damage to the environment.
All materials used for packaging the appliance are environmentally friendly; they are 100% recyclable and are marked with the appropriate symbol.

Important! During unpacking, keep the packaging material (polyethylene bags, polystyrene pieces, etc.) out of reach of children.

INSTALLING THE PROTECTIVE CIRCUIT

DANGER

Danger of electric shock when touched, some internal components may cause serious injury or death. Do not disassemble this appliance.

WARNING

Electric shock hazard. Improper use of earthing can cause electric shock. Do not insert the plug into the socket before the appliance is properly installed and grounded.

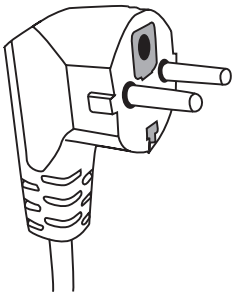

This appliance must be grounded. In the event of a short-circuit, earthing reduces the risk of electric shock. The appliance is equipped with earthing wire with an appropriate plug. The plug should be inserted into a properly installed and grounded outlet.

If you do not completely understand earthing instruction or you are unsure whether the appliance is properly grounded, please contact a qualified electrician or service technician.
If you must use an extension cord, use only a three-wire extension with an earthing connector.
The manufacturer shall not be liable for damage or injury resulting from connecting the microwave oven to a power source without a protective circuit or with a malfunctioning protection circuit.

A short power cord is provided to reduce the risk resulting from becoming entangled or tripping over a long cord.

If you use the extension cord:
- Extension cord must be capable of withstanding nominal current required by the appliance.
- Extension cord must be 3-wire with earthing,
- Extension cord should be so arranged as not to be hung by the table top where it could be pulled by children, or caught inadvertently.

WARNING

Risk of injury. Tightly closed containers may explode. Closed containers must be opened and plastic bags pierced before cooking.

Materials that can be used and materials to be avoided in the microwave oven.

The use of some non-metallic cookware may not be safe in the microwave oven. If in doubt, you can check the cookware following this procedure.

Checking the cookware:
1 Fill the microwave-safe cookware with 1 cup of cold water (250 ml), and do the same with the test cookware.
2 Operate the oven with the maximum power for 1 minute.
3 Carefully touch the test cookware. If the test cookware is hot, do not use it in the microwave oven.
4 Do not exceed 1 minute cooking time.

Materials that cannot be used in a microwave oven

Type of cookware	Comments
Aluminium tray	May cause an electric arc. Transfer food to microwave-safe cookware.
Cardboard box with metal handle	May cause an electric arc. Transfer food to microwave-safe cookware.
Metal or cookware with metal frame	Metal shields the food from microwave energy. Metal frame can cause an electric arc.
Metal closure - tightened	May cause an electric arc and fire in the oven.
Paper bags	May cause a fire in the oven.
Plastic foam	Plastic foam may melt or contaminate the liquid in it when exposed to high temperatures.
Wood	Wood dries out when it is heated in the microwave oven and can crack or break.

Materials that can be used in a microwave oven

Type of cookware	Comments
Aluminium foil	Only as shielding. Small and smooth pieces can be used for the coating of thin pieces of meat or poultry, to prevent excessive cooking. Arc discharge may occur if the foil is too close to the oven walls. Film must be at least at a distance of 2.5 cm from the oven walls.
Browning plate	Observe the manufacturer's instructions. The bottom of the browning plate must be at least 5 mm above the turntable. Improper use may cause cracking of the turntable.
Dinner dishes	Suitable for microwave ovens only. Observe the manufacturer's instructions. Do not use cracked or chipped cookware.
Glass jars	Always remove the lid. Use only for heating food to a suitable temperature. Most glass jars are not heat resistant and may explode.
Glassware	Use only heat-resistant glassware in the microwave oven. Make sure that there are no metal frames. Do not use cracked or chipped cookware.

Bags for microwave cooking	Observe the manufacturer's instructions. Do not seal with metal clamps.
Paper plates and cups	Cut through to allow the steam to escape. Use only for short cooking / heating. Do not leave the oven unattended while cooking.
Paper towels	Use to cover food to be heated to absorb fat. Use only for short cooking under constant surveillance.
Parchment paper	Use as a cover to prevent splashing or as a container for evaporation.
Plastics	Suitable for microwave ovens only. Should be labelled "for use in microwave ovens." Some plastic containers soften when the content is warmed up. Bags for microwave cooking and sealed plastic bags must be pierced or incised, or vented according to the directions on the package.
Plastic packaging	Suitable for microwave ovens only. Use to cover food during cooking in order to maintain moisture. Do not let plastic packing touch the food.
Thermometers	Suitable for microwave ovens only. (Temperature probes for meat and sugar).
Wax paper	Used as a covering to prevent splashing and to keep moisture.

Cookware material	Microwave	Barbecue grill	Combi Mode
Heat-resistant glass	YES	YES	YES
Regular glass	NO	NO	NO
Heat-resistant ceramics	YES	NO	NO
Microwave-safe plastic utensils	YES	NO	NO
Kitchen paper	YES	NO	NO
Metal container	NO	YES	NO
Metal rack (provided for the oven)*	**NO**	**YES**	**NO**
Aluminium foil and foil containers	NO	YES	NO

* Available on selected models

SETTING UP YOUR MICROWAVE OVEN

Microwave oven accessories

Remove all packaging, both inside and outside the oven, before using the oven. The oven comes with the following accessories:

Turntable	1
Rotating trolley	1
Operating Instructions	1
Grilling rack	1*

A) Control Panel
B) System security lock - disconnects power to the oven when the door is opened during operation.
C) Rotating trolley
D) Turntable
E) Door inner protecting shield
F) Door

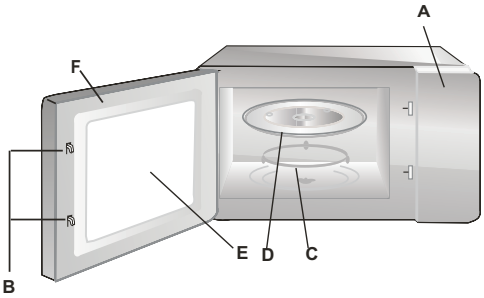

TURNTABLE INSTALLATION

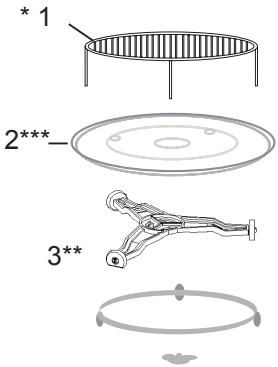

1 Never compress or place the turntable upside down.
2 When cooking, always use turntable and rotating trolley.
3 For cooking or heating always put the food on the turntable.
4 If the turntable breaks, please contact the nearest authorized service centre.

Individual fittings:

1. Grilling rack
2. Turntable
3. Rotating trolley

* Available on selected models **Note:** The grilling rack supplied with the appliance should only be used when the appliance is set to "GRILL". Place the rack on the turntable.
** Trolley is available in two versions, depending on the model. These are not interchangeable.
*** Turnable existing according to the model. In this case, put food on Your own plate and put into the microwave oven.

INSTALLING THE APPLIANCE

- Remove all packaging materials and components.
- Check the oven for damage such as dents or door misalignment or breakage.
- Remove any protective film from the surface of the cabinet.
- Do not install the oven if it is damaged.

Do not remove the light brown mica cover bolted into the recess in order to shield the microwave magnetron.

Installing
1. The appliance is designed for household use only.
2. The appliance can be used only after fitting in kitchen furniture.
3. For fitting instructions, please refer to "Installation guide"*.
4. Microwave oven should be installed in a cabinet with a width of 60 cm and a height of 85 cm from the kitchen floor*.

Do not remove the legs located in the bottom of the appliance*.

Blocking the inlet and outlet openings may damage the microwave oven.
Place the oven as far away from radio and television as possible. Operating microwave oven may cause interference to radio and television reception.

2. Insert the oven power plug into a standard household wall socket.
Make sure beforehand whether voltage and frequency are the same as on the oven's rating plate.

WARNING: Do not install the oven on the gas hob or other heat producing appliance. In the event of such installation, the oven may be damaged and void the warranty.

Accessible surfaces may become hot during operation.

* Applicable to built-in appliances

OPERATION

1. Clock Setting

When the microwave oven is electrified,the oven will display “0:00”, buzzer will ring once. The oven will enter to waiting state.

1) Press ⧖ twice, the hour figures will flash;
2) Press + or — to adjust the hour figures,the input time should be within 0--23.
3) Press ⧖ to confirm, the minute figures will flash.
4) Press + or — to adjust the minute figures, the input time should be within 0--59.
5) Press ⧖ to finish clock setting. “:” will flash. The current time will display.

Note: If the clock is not set, it would not function when powered.

2. Microwave Cooking

1) Press the key once, and “P100” will display.
2) Press repeatedly or press + or — to select the microwave power. “P100”, “P80”, “P50”, “P30”, “P10” will display in order.
3) Press ▷ to confirm setting.
4) Press + or — to adjust the cooking time. (The maximum cooking time is 95 min).
5) Press ▷ to start cooking.

NOTE: the step quantities for the adjustment time of the coding switch are as follow: 0-1min : 5 seconds
1-5min : 10 seconds
5-10min : 30 seconds
10-30min : 1 minute
30-95min : 5 minutes

Microwave Power Chart

Microwave Power	High	Med.High	Med.	Med.Low	Low
Display	P100	P80	P50	P30	P10

3. Grill or Combi.

Cooking
- Press once, the screen will display “G”, and press repeatedly or press + or — to choose the power you want, and “G”,”C-1” or “C-2” will display.
- Press ▷ to confirm the power. Press + or — to set cooking time. (The maximum cooking time is 95 minutes)
- Press ▷ again to start cooking.

Example: If you want to use 55% microwave power and 45% grill power (C-1) to cook for 10 minutes, you can operate the oven as the following steps.
1) Press once, the screen displays “G”.
2) Continue to press until the screen displays “C-1”.
3) Press ▷ to confirm.
4) Press + or — to adjust the cooking time until the oven displays “10:00”.
5) Press ▷ to start cooking.

Combination Power

Program	Display	Microwave power	Grill power
Grill	G	0%	100%
Combi.1	C-1	55%	45%
Combi.2	C-2	36%	64%

Note: If half the grill time passes, the oven sounds twice, and this is normal. In order to have a better effect of grilling food, you should turn the food over, close the door, and then press ▷ to continue cooking. If no operation, the oven will continue working.

4. Defrost By Weight

1) Press ❄ once, the screen will display “dEF1”.
2) Press ＋ or — to select the food weight. The range of weight is 100-2000g.
3) Press ▷ key to start defrosting.

5. Defrost By Time

1) Press ❄ once, the screen will display “dEF2”.
2) Press ＋ or — to select the cooking time. The maximum time is 95 minutes.
3) Press ▷ key to start defrosting.

Note: If half the defrost time passes, the oven sounds twice, and this is normal. In order to have a better effect of defrosting, you should turn the food over, close the door, and then press ▷ oven will continue working.

6. Multi-Stage Cooking

Can be set max two stages. If one stages is defrosting, it should be put in the first stage automatically. The buzzer will ring once after each stage and the next stage will begin.

Note: Auto menu and speedy cooking cannot be set as one of the multi-stage.

Example: if you want to defrost the food for 5 minutes, then to cook with 80% microwave power for 7 minutes. The steps are as following:
1) Press ❄ once, the screen will display “dEF2”.
2) Press ＋ or — to adjust the defrost time of 5 minutes;
3) Press ≋ once, the screen will display “P100”.
4) Press ≋ repeatedly to choose microwave power till “P80” displays;
5) Press ▷ to confirm.
5) Press ＋ or — to adjust the cooking time of 7 minutes;
7) Press ▷ to start cooking.

7. Kitchen Timer

1) Press ⧖ once, the screen will display “ 00:00 “ .
2) Press ＋ or — to enter the correct timer. (The maximum cooking time is 95 min.)
3) Press ▷ to confirm setting.
4) When the kitchen time is reached, the buzzer will ring 5 times.
If the clock has been set(24-hour system), the screen will display the current time.
Note: The kitchen Time is different from 24-hour system. Kitchen Timer is a timer.

8. Auto Menu

1) In waiting state, press + repeatedly to choose the menu .
2) Press ▷ to confirm the menu you choose.
3) Press + or — to choose the food weight.
4) Press ▷ to start cooking.

Auto-menu chart

Menu	Weight	Power
Pizza	200 g	C-2
	400 g	
Meat	250 g	Micro - 100%
	350 g	
	450 g	
Vegetable	200 g	Micro - 100%
	300 g	
	400 g	
Pasta	50g(with 450g cold water)	Micro - 80%
	100g(with 800g cold water)	
Potato	200 g	Micro - 100%
	400 g	
	600 g	
Fish	250 g	Micro - 80%
	350 g	
	450 g	
Beverage	1cup (about 120ml)	Micro - 100%
	2cups (about 240ml)	
	3cups (about 360ml)	
Popcorn	50 g	Micro - 100%
	100 g	

9. Speedy Cooking

1) In waiting state, press ▷ key to cook with 100% power level for 30 seconds. Each press on the same key can increase 30 seconds. The maximum cooking time is 95 minutes.
2) During the microwave,grill,combination cooking and the defrost by time process, press ▷ to increase the cooking time.
3) Under the states of auto menu and defrost by weight, cooking time cannot be increased by pressing ▷.
4) In waiting state, press — to choose the cooking time. After adjusting the cooking time,
press ▷ to start microwave cooking with 100% power lever .

10. Lock Function for Children

Lock: In waiting state, press ⏸ for 3 seconds to enter the children-lock state and the current time will display if the time has been set, otherwise, the screen will display⏸.
Lock quitting: In locked state, press ⏸ for 3 seconds, the lock is released.

11. Inquiring Function

1) In cooking states of microwave or grill and combination. Press or , the current power will be displayed for 3 seconds.
2) If the clock has been set , during cooking state, press ⧖ to check the current time. It will be displayed for 3 seconds.

12. Specification

1) If the door is opened in the process of cooking, close the door and then press ▷ to continue cooking.
2) Once the cooking programme has been set , ▷ is not pressed in 1 minute. The current time will be displayed. The setting will be cancelled.
3) The buzzer sounds once by efficient press, inefficient press will be no response.

13. Opening the oven door*
press AUTO button, the oven door will open.

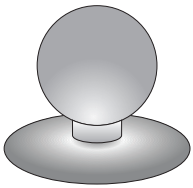

Note: Emergency opening of the door if no power*: Use suction handle added into the accessory bag. Stick it on the doors and pull it.

*only appliances with a sensor for door opening

TROUBLESHOOTING

Microwave oven interferes with the TV reception	Television and radio reception may be disrupted when the microwave oven is operating. The same applies to small household appliances such as a blender, vacuum cleaner and electric fan. This is normal.
Dimmed oven lighting.	When cooking with low microwave power, oven light may be dimmer. This is normal.
Condensation forms on the door, hot air comes out through vents.	When cooking, steam can be released from food. Most of the steam escapes through the vents. However some steam can collect in the form of condensation on cooler parts, such as oven door. This is normal.

Fault	**Possible cause**	**How to correct**
Oven does not start.	Power cord unplugged or not plugged properly into the socket	Pull the plug and put it back in after 10 seconds.
	Blown fuse or tripped circuit breaker.	Replace the fuse or turn on the circuit breaker (any repairs by Amica service only)
	Problem with the power outlet	Check the outlet by plugging in other appliance.
The oven does not heat.	The door is not closed properly.	Close the door fully.
Turntable makes noise when oven operates	Rotating ring or bottom of the oven dirty.	See "Microwave oven maintenance"

CLEANING

Before cleaning, make sure the oven is disconnected from the power source.
(a) After use, clean the inside of the microwave oven with a damp cloth.
b) Clean the accessories in the normal way in soapy water.
c) Dirty door frame, seal and adjacent elements should be cleaned gently with a damp cloth. When cleaning the surface of the oven door, use only mild soap or detergent applied with a sponge or soft cloth.

When cleaning glass door, do not use any abrasive cleaners or sharp metal washers, as this may cause scratches on the surface and damage the glass.

In order to clean the inner cavity: put half a lemon in a bowl, add 300 ml of water and turn on the microwave oven at 100% power for 10 minutes.
After cleaning, disconnect the microwave oven from the power and wipe the inside with a soft, dry cloth.

WARRANTY AND AFTER-SALE SERVICES

Warranty

Warranty service as stated on the warranty card
The manufacturer shall not be held liable for any damage caused by improper use of the product.

Manufacturer's Declaration

The manufacturer hereby declares that this product meets the requirements of the following European directives:

- **Low Voltage Directive 2014/35/EU**
- **Electromagnetic Compatibility (EMC) Directive 2014/30/EU**
- **ErP Directive 2009/125/EC**
- **Directive RoHS 2011/65/EU**

and has thus been marked with the CE symbol and been issued with a declaration of compliance made available to market regulators.

BLAHOPŘEJEME K VOLBĚ ZNAČKY AMICA

CZ

VÁŽENÍ ZÁKAZNÍCI!
Spotřebič značky Amica je spojením výjimečné jednoduchosti obsluhy a dokonalé efektivity. Každý spotřebič byl před opuštěním továrny důkladně zkontrolovaný z hlediska bezpečnosti a funkčnosti.

Prosíme Vás o pozorné přečtení návodu obsluhy před uvedením spotřebiče do provozu.

Níže jsou uvedená vysvětlení týkající se symbolů, které se vyskytují v tomto návodě:

Důležité informace týkající se bezpečnosti uživatele zařízení a jeho správné exploataci.

Ohrožení vyplývající z nevhodného zacházení se zařízením a činnosti, které může provést pouze kvalifikovaná osoba, například ze servisu výrobce.

Pokyny spojené s používáním zařízení.

Informace týkající se ochrany životního prostředí.

Zákaz provádění určitých činností uživatelem.

OBSAH

TECHNICKÉ ÚDAJE	39
BEZPEČNOSTNÍ PROSTŘEDKY	40
POKYNY TÝKAJÍCÍ SE BEZPEČNÉHO POUŽÍVÁNÍ	41
ODSTRAŇOVÁNÍ / ŠROTOVÁNÍ OPOTŘEBOVANÉHO SPOTŘEBIČE	45
INSTALACE OCHRANNÉHO OBVODU	46
NÁDOBÍ	47
NASTAVENÍ MIKROVLNKY	48
INSTALACE OTÁČECÍHO TALÍŘE	48
INSTALACE SPOTŘEBIČE	49
OBSLUHA	50
ODSTRAŇOVÁNÍ PORUCH	54
ČIŠTĚNÍ	54
ZÁRUKA, POPRODEJNÍ SERVIS	55

TECHNICKÉ ÚDAJE

Model	AMMB20* X-TYPE TMI 20*	AMMB25* X-TYPE TMI 25* / AMMB25E*SG*
Napájení	AC 230V / 50Hz	AC 230V / 50Hz
Provozní kmitočet [MHz]	2450	2450
Hladina hlasitosti [dB(A) re 1pW]	63	63
Příkon [W]	1270	1450
Jmenovitý výstupní výkon mikrovln [W]	800	900
Jmenovitý výstupní výkon grilu	1000	1000
Obsah mikrovlnky [l]	20	25
Průměr otočného talíře [mm]	255	315
Vnější rozměry (Výška x šířka x tloušťka) [mm]	387 x 595 x 318	388 x 595 x 388
Spotřebič je přizpůsobený vestavbě do nábytku	√	√
Hmotnost netto [kg]	17	17,6

Spotřebič je určený výlučně k domácímu používání.

Výrobce si vyhrazuje právo k provádění změn, jež neovlivňují činnost zařízení.

Ilustrace v tomto návodu k obsluze mají názorný charakter. Plné vybavení spotřebiče se nachází v odpovídající kapitole.

PRO VYHNUTÍ SE EVENTUÁLNÍMU NADMĚRNÉMU ŠKODLIVÉMU PŮSOBENÍ ENERGIE MIKROVLN

Nezkoušejte startovat mikrovlnku s otevřenými dvířky, protože to může způsobit ohrožení pocházející z energie mikrovln. Důležité je nevypínání zajišťujících blokád, a nemanipulování s nimi

Neumisťujte žádné předměty na čelní povrch mikrovlnky a dvířky a nepřipusťte, aby se špína, anebo zbytky čisticího přípravku shromažďovaly na těsnicím povrchu.

Pokud je mikrovlnka poškozená, nepoužívejte ji. Je velmi důležité, aby se dvířka mikrovlnky správně zavíraly a aby nebylo poškození na:

1 dvířkách (promáčknutí, prasknutí)

2 pantech a zámcích (zlámané, prasknuté anebo uvolněné)

3 hermetických dvířek a těsnícím povrchu

Regulaci, konzervační činnosti a veškeré opravy mikrovlnky může provádět výlučně odpovídajícím způsobem vyškolený servisní personál výrobce. Týká se to zvláště prací spojených se snímáním krytu chránicího uživatele před mikrovlnným zářením.

Přechovávejte spotřebič a jeho připojovací kabel v bezpečné vzdálenosti od dětí mladších 8 let.

Mikrovlnou troubu neumisťujte do skříňky*

VÝSTRAHA: Spotřebič a jeho dostupné části jsou v průběhu používání horké. Vyhýbejte se kontaktu s horkými částmi. Děti mladší než 8 let, nemohou přebývat v blízkosti spotřebiče, ledaže jsou pod dozorem dospělé osoby;

Spotřebič nečistěte párou

Povrch skříňky se může během práce mikrovlnky nahřát;

* týká se spotřebičů, které nejsou přizpůsobené pro nábytkovou vestavbu

POZORNĚ PŘEČTETĚ A USCHOVEJTE PRO DALŠÍ POUŽÍVÁNÍ.

Pro snížení požárního ohrožení, úrazů anebo vystavení na nadměrné působení mikrovlnné energie v průběhu používání spotřebiče dodržujte níže uvedených základních bezpečnostních zásad

Přečtěte návod k obsluze před použitím spotřebiče.

Je nezbytný pečlivý dohled pro snížení požárního ohrožení v komoře mikrovlnky.

Používejte spotřebič pouze v souladu s určením popsaným v návodu. Nepoužívejte korodující chemikálie do spotřebiče. Mikrovlnka je speciálně projektovaná do ohřívání anebo vaření potravin. Není určená k průmyslovému ani laboratornímu použití.

VÝSTRAHA: Pokud je spotřebič používaný v kombinovaném režimu, děti mohou tuto mikrovlnku používat pouze pod dohledem dospělých z důvodu vytváření vysoké teploty*;

VÝSTRAHA: Kapaliny a jiné potraviny není dovoleno ohřívat v hermeticky uzavřených nádobách, protože je možnost vzniku exploze;

VÝSTRAHA: To zařízení může být používané dětmi ve věku 8 let a staršími, osoby s omezenými fyzickými anebo mentálními schopnostmi, jak rovněž osoby bez zkušenosti a bez znalosti zařízení mohou konvici používat, pokud jsou dozorované anebo byly instruované ohledně obsluhy zařízení bezpečným způsobem a znají ohrožení spojené s používáním zařízení. Děti si nemohou se zařízením hrát. Čištění a konzervace zařízení nemůže být vykonávaná dětmi, ledaže skončily 8 let a mají dohled zodpovědné osoby.

Používejte pouze takové nádoby, které jsou vhodné k používání v mikrovlnných troubách;

V průběhu ohřevu potravin v plastikových anebo papírových nádobách, pečlivě dohlížejte na práci mikrovlnné trouby z důvodu možnosti vzplanutí nádob;

V případě zpozorování kouře a/anebo ohně, vypněte spotřebič anebo ho odpojte od napájení a ponechejte dvířka uzavřená, dokud plameny nezhasnou;

* Týká se spotřebičů vybavených grilem

Mikrovlnné ohřívání nápojů může způsobit opožděné vření, proto také zachovejte opatrnost v průběhu manipulace s nádobou;

Podrobnosti týkající se čištění těsnění dvířek a přiléhajících částí se nacházejí v příslušné kapitole tohoto návodu.

Mikrovlnku čistěte systematicky a odstraňujte všechny zbytky pokrmů

Zanechání udržování mikrovlnky v čistém stavu může vést k poškození povrchu, co může nepříznivě ovlivňovat trvanlivost spotřebiče a způsobovat nebezpečné situace

Pozor! Jestliže neodlučitelný napájecí vodič bude poškozený, musí být vyměněný u výrobce anebo ve specializovaném opravárenském podniku, anebo kvalifikovanou osobou aby nedošlo k ohrožení zdraví anebo požáru.

Před začátkem používání mikrovlnky vypalte ohřívač grilu (v průběhu vypalování ohřívače, může z ventilačních mřížek mikrovlnky unikat kouř)*:
- v místnosti zapněte ventilaci nebo otevřete okno,
- nastavte mikrovlnku na práci samého grilu na cca 3 min. a rozehřejte ohřívač grilu bez ohřívání potravin.

Mikrovlnka musí stát na vodorovném povrchu.

Otočný talíř a souprava otočného zařízení se v době vaření musí nacházet v mikrovlnce. Vařenou potravinu opatrně uložte na otočném talíři a opatrně s ní manipulujte, aby nedošlo k eventuálnímu stlučení.

Nesprávné použití misky k smažení může způsobit prasknutí otočného stolíku způsobené vysokou teplotou.

Používejte pouze odpovídající velikost sáčku na vaření v mikrovlnných troubách.

Mikrovlnka má několik vbudovaných vypínačů zabezpečujících před emisí záření, v době kdy jsou otevřená dvířka. Nemanipulujte s těmi vypínači.

Nezapínejte prázdnou mikrovlnou troubu. Zapnutí mikrovlnky bez potravin anebo s potravinami s velmi malým obsahem vody může způsobit požár, zuhelnatění, jiskření a poškození povlaku vnitřní komory.

* Týká se spotřebičů vybavených grilem

Nepřipravujte pokrmy bezprostředně na otočném talíři. Nadměrné místní ohřátí otočného talíře může způsobit jeho prasknutí.

Neohřívejte láhve pro nemluvňata anebo potravy pro nemluvňata v mikrovlnné troubě. Může následovat nerovnoměrné ohřátí a způsobit úraz.

Nepoužívejte nádoby s úzkým hrdlem, jakými jsou lahvičky na sirupy.

Nesmažte na tuku a hluboké nádobě v mikrovlnné troubě.

Nevyrábějte domácí konzervy v mikrovlnné troubě, protože ne vždy celý obsah zavařovací sklenice dosáhne teplotu varu.

Nepoužívejte mikrovlnou troubu pro komerční účely. Spotřebič je určený k používání v domu anebo v objektech, jakými jsou *: kuchyně pro pracovníky; v obchodech, kancelářích a jiných pracovních prostředích, používání zákazníků v hotelech, motelech a jiných obytných prostředích, vesnických domech, v noclehárnách*;

Pro zabránění opožděného vření horkých kapalin a nápojů, jak rovněž popaření , před vložením kapaliny do mikrovlnky ji promíchejte a opětovně v polovině času vaření. Poté ji ponechejte ještě na krátkou dobu v mikrovlnce a ještě jednou promíchejte před vyjmutím nádoby.

Nezapomínejte, že se pokrm nachází v mikrovlnce, aby se nespálil nadměrným vařením.

Pokud je spotřebič používaný v kombinovaném režimu, děti mohou mikrovlnku používat pouze pod dozorem dospělých osob z důvodu vytváření vysoké teploty*

Seznamte se se zápisem v záručním listu

Tento spotřebič není určený pro používání osobami (v tom dětmi) s omezenými fyzickými, senzibilními anebo psychickými schopnostmi, jak rovněž osobami s nedostatkem zkušeností anebo znalosti spotřebiče, ledaže se to uskutečňuje pod dozorem anebo v souladu s návodem k používání spotřebiče, odevzdaném osobami, které odpovídají za jejich bezpečnost. Věnujte pozornost dětem, aby si se spotřebičem nehrály.

Pokrmy nepřevařujte

Nepoužívejte komory mikrovlnky ke skladování. Nepřechovávejte uvnitř mikrovlnky hořlavé předměty, jako je chléb, cukrovinky papírové předměty apod. Jestliže blesk udeří do napájecí linie, mikrovlnka se může zapnout samočinně.

Odstraňte drátěné svorky a kovové úchyty z zásobníků/papírových anebo umělohmotných sáčků před jejich umístěním v mikrovlnce.

Mikrovlnka musí být uzemněná. Připojujte pouze do zásuvky se správným ochranným vodičem. Viz „Instalace ochranného vodiče”

Některé produkty, jako celé vejce (vařené a/anebo surové), voda s olejem anebo tukem, hermetické zásobníky a uzavřené skleněné sklenice mohou explodovat a proto je v mikrovlnce neohřívejte.

Práce mikrovlnky musí probíhat při stálém dozoru dospělých osob. Nepřipusťte, aby děti měly přístup k ovládacím elementům anebo si hrály se spotřebičem.

Neuvádějte mikrovlnku do provozu, pokud má poškozenou přípojnou lištu anebo zástrčku, jestliže nepracuje správně, anebo jestliže byla poškozená anebo upadla.

Nezakrývejte ani neblokujte větráky na mikrovlnce.

Neskladujte ani nepoužívejte mikrovlnku zvenčí.

Nepoužívejte mikrovlnku v blízkosti vody, v blízkosti kuchyňského dřezu, ve vlhké místnosti anebo v blízkosti bazénu.

* Týká se spotřebičů vybavených grilem

POKYNY TÝKAJÍCÍ SE BEZPEČNÉHO POUŽÍVÁNÍ

Neponořujte připojovací vodič ani zástrčku do vody.

Udržujte vodič v bezpečné vzdálenosti od ohřívaných povrchů.

Nepřipusťte, aby připojovací kabel visel na hraně stolu anebo desky.

Spotřebič musí být používaný s namontovaným ozdobným rámem*

Povrch vnitřní komory spotřebiče je po používání mikrovlnky horký.

Systematicky kontrolujte mikrovlnku a její připojovací vodič z hlediska poškození. Jestliže zjistíte jakékoliv poškození, mikrovlnku nepoužívejte.

ODSTRAŇOVÁNÍ / ŠROTOVÁNÍ OPOTŘEBOVANÉHO SPOTŘEBIČE

VYŘAZENÍ Z PROVOZU

Toto zařízení je označeno v souladu s evropskou směrnicí 2012/19/ES. Takové označení znamená, že toto zařízení se po ukončení životnosti nesmí vyhazovat společně s jiným domácním odpadem.

Uživatel je povinen odevzdat jej do sběrny použitých elektrických a elektronických zařízení. Provádějící sběr, včetně místních sběren, obchodů a obecních úřadů, tvoří systém umožňující odevzdávání těchto zařízení.

Příslušné nakládání s použitými elektrickými a elektronickými zařízeními zabraňuje negativním následkům pro lidské zdraví a životní prostředí, vznikajícím z přítomnosti nebezpečných složek a nesprávného skladování a zužitkování takových zařízení.

* týká se spotřebičů do vestavby

ODSTRAŇOVÁNÍ / ŠROTOVÁNÍ OPOTŘEBOVANÉHO SPOTŘEBIČE

ROZBALENÍ

Spotřebič byl na čas transportu zabezpečený před poškozením. Po vybalení spotřebiče Vás prosíme o odstranění elementů obalu způsobem, který neohrožuje životní prostředí.
Všechny materiály použité do balení jsou v 100% pro životní prostředí neškodné, a jsou vhodné k zpětnému získání a označeno je příslušným symbolem.

Pozor! Materiály použité pro balení (polyetylenové sáčky, pěnový polystyren apod.) v průběhu vybalování nenechávejte v blízkosti dětí.

INSTALACE OCHRANNÉHO OBVODU

NEBEZPEČÍ

Nebezpečí úrazu elektrickým proudem při dotknutí-určité vnitřní elementy mohou způsobit vážné poranění anebo smrt. Nedemontujte tento spotřebič.

VÝSTRAHA

Ohrožení elektrickým proudem. Nesprávné používání uzemnění může způsobit úraz elektrickým proudem. Nevkládejte zástrčku do zásuvky, dokud spotřebič nebude správně instalovaný a uzemněný.

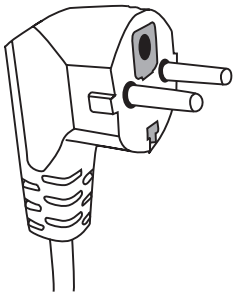

Tento spotřebič uzemněte. V případě elektrického zkratu uzemnění snižuje ohrožení úderu elektrickým proudem zabezpečujíc vodič odvodu elektrického proudu. Spotřebič je vybavený kabelem, který má uzemňující vodič s odpovídající zástrčkou. Zástrčka musí být vložená do zásuvky správně instalované a uzemněné.

V případě nepochopení návodu k uzemnění anebo vzniku pochybností, zda je spotřebič správně uzemněný, obraťte se na kvalifikované elektrikáře anebo servisního technika.
Jestliže je zapotřebí použít prodlužovací kabel používejte pouze kabel mající zásuvku se zemničem. Výrobce nenese zodpovědnost za škody anebo úrazy, které jsou důsledkem připojení míkrovlnky ke zdroji napájení bez ochranného vodiče anebo s nesprávným ochranným obvodem.

Krátký síťový vodič je plánovaný, aby se snížilo ohrožení vyplývající ze zamotání se anebo vypnutí způsobené klopýtnutím o dlouhý vodič.

Jestliže se používá prodlužovací šňůra:
- Označené jmenovité elektrické parametry prodlužovací šňůry musí být tak velké, jak jmenovité elektrické údaje spotřebiče.
- Prodlužovací šňůra musí být 3- vodičovou šňůrou s uzemněním,
- Dlouhá šňůra musí být vedená tak, aby nevisela přes desku anebo stůl, kde by mohla být popotažená dětmi anebo zachycená a mimovolně vytáhnutá.

VÝSTRAHA

Ohrožení lidí úrazem. Hermeticky uzavřené nádoby mohou explodovat. Uzavřené nádoby otevřete, a plastikové sáčky propíchejte před začátkem ohřívání.

Materiály, které je možné používat v mikrovlnce, a kterým se vyhýbejte v mikrovlnné troubě.

Některé nekovové nádobí může být při používání v mikrovlnce nebezpečné. V případě pochybností je možné zkontrolovat dané nádobí s použitím níže uvedené procedury:

Zkoumání nádobí:
1. Naplňte nádobu vhodnou k používání v mikrovlnce 1 šálkem studené vody (250 ml), to samo proveďte se zkoumaným nádobím.
2. Vařte s maximálním výkonem 1 minutu.
3. Opatrně se dotýkejte nádobí. Jestliže je nádobí je teplé, nepoužívejte ho v mikrovlnné troubě.
4. Nepřekračujte dobu vaření 1 minuty.

Materiály, které není možné používat v mikrovlnné troubě

Druh nádobí	**Poznámky**
Hliníkový tác	Může způsobit elektrický oblouk. Přeložte pokrm na nádobí vhodné k používání v mikrovlnkách.
Lepenková krabice s kovovým úchytem	Může způsobit elektrický oblouk. Přeložte pokrm na nádobí vhodné k používání v mikrovlnkách.
Metal anebo nádobí s kovovým rámečkem	Kov zaclání pokrm před energií mikrovln. Kovový rámeček může způsobit elektrický oblouk.
Kovové uzavření - zašroubované	Mohou způsobit elektrický oblouk a požár v mikrovlnce.
Papírové sáčky	Mohou způsobit požár v mikrovlnce.
Plastiková pěna	Plastiková pěna se může roztopit anebo znečistit kapalinu v ní se nacházející, pokud bude vystavená vysoké teplotě.
Dřevo	Dřevo vysýchá, pokud je používané v mikrovlnné troubě i může prasknout anebo se zlomit.

Materiály, které je možné používat v mikrovlnné troubě

Druh nádobí	**Poznámky**
Hliníková folie	Pouze kryt. Malé hladké kousky používejte k pokrývání tenkých plátků masa anebo drůbeže, aby se předešlo přílišnému převaření. Může se vyskytnout obloukový výboj, jestliže je folie příliš blízko stěn mikrovlnky. Folia se musí nacházet ve vzdálenosti nejméně 2.5 cm od stěn mikrovlnky.
Nádoba na smažení	Dodržujte návod výrobce. Dno nádoby na smažení musí být nejméně 5 mm výše od otočného talíře. Nesprávné používání může způsobit prasknutí otočného talíře.
Obědová souprava	Pouze vhodná do mikrovlnky. Dodržujte návod výrobce. Nepoužívejte prasknuté anebo otlučené nádobí.
Skleněné sklenice	Vždy sejměte víčko. Používejte pouze do ohřívání pokrmů na odpovídající teplotu. Většina skleněných nádob není odolná vůči teplotě a může prasknout.
Skleněné nádoby	Používejte pouze žáruvzdorné skleněné nádobí v mikrovlnce. Přesvědčte se, že nejsou kovové rámečky. Nepoužívejte prasknuté anebo otlučené nádobí.
Sáčky do vaření w mikrovlnce	Dodržujte návod výrobce. Neuzavírejte kovovými svorkami.

NÁDOBÍ

Papírové talíře a hrnky	Udělejte nářezy, pro umožnění páře úniku. Používejte pouze ke krátkému vaření/ohřívání. Nenechávejte mikrovlnku bez dozoru v průběhu vaření.
Papírové ručníky	Používejte k přikrytí pokrmů k ohřátí do pohlcení tuku. Používejte pouze ke krátkému vaření pod stálým dohledem.
Pergamínový papír	Používejte jako přikrývku proti stříkancům anebo jako obal pro paření.
Umělé hmoty	Pouze vhodná do mikrovlnky. Musí mít etiketu „do mikrovlnek". Některé umělohmotné nádoby měknou, když se pokrm uvnitř zahřeje. „Sáčky do vaření „ a hermeticky uzavřené umělohmotné sáčky nařízněte, proděrujte anebo vybavte odvětrávačem v souladu s pokyny na obalu.
Umělohmotné obaly	Pouze vhodná do mikrovlnky. Používejte pro přikrytí pokrmu v průběhu vaření pro udržení vlhkosti. Nepřipusťte, aby umělohmotné obaly dotýkaly pokrmu.
Teploměry	Pouze vhodná do mikrovlnky. (teploměry do masa a cukru).
Voskovaný papír	Používejte jako přikrývku, pro předcházení stříkancům a pro udržení vlhkosti.

Materiál nádobí	Mikrovlny	Gril	Režim Combi
Sklo tepelně odolné	ANO	ANO	ANO
Sklo tepelně neodolné	NE	NE	NE
Tepelně odolná keramika	ANO	NE	NE
Nádobí z hmoty bezpečné v používání v mikrovlnné troubě.	ANO	NE	NE
Papír pro kuchyňské účely	ANO	NE	NE
Kovová nádoba	NE	ANO	NE
Kovový stojan (ve výbavě mikrovlnky)*	**NE**	**ANO**	**NE**
Hliníková folie a nádoby z folie	NE	ANO	NE

* Nachází se ve vybraných modelech

NASTAVENÍ MIKROVLNKY

CZ

Názvy elementů vybavení mikrovlnky

Vyjměte mikrovlnku a všechny materiály z lepenkové krabice a komory mikrovlnky. Mikrovlnka je dodávaná s následujícím vybavením:

Otočný talíř	1
Otočné zařízení	1
Návod k obsluze	1
Stojak na grilování	1*

A) Ovládací panel
B) Systém zabezpečující blokády - Vypíná napájení mikrovlnky, když během práce budou otevřená dvířka.
C) Otočné zařízení
D) Otočný talíř
E) Vnitřní kryt dvířek
F) Dvířka

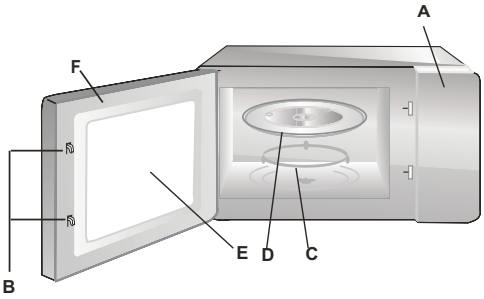

INSTALACE OTÁČECÍHO TALÍŘE

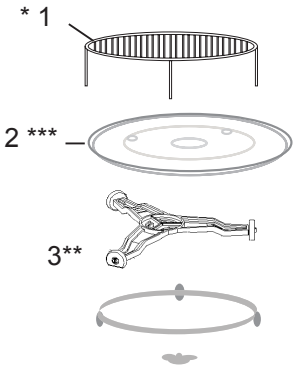

1 Nikdy nestlačujte ani ne klaďte otočný talíř dnem nahoru.
2 Během vaření vždy používejte otočný talíř a otočné zařízení.
3 Do vaření anebo ohřívání vždy klaďte všechny pokrmy na otočném talíři
4 Jestliže otočný talíř praskne, obraťte se na nejbližší autorizovaný servis.

Elementy vybavení:

1. Stojan na grilování
2. Otočný talíř
3. Otočné zařízení

* Nachází se ve vybraných modelech **Pozor:** Stojan, který je součástí vybavení spotřebiče používejte výlučně při nastavení mikrovlnky na funkci „GRIL". Stojan umístěte na otočném talíři.
** Otočné zařízení je ve dvou verzích, v závislosti od modelu. Nejsou se sebou zaměnitelné.
*** Otočný talíř v závislosti na modelu. V tomto případě, použijte k ohřevu vlastní talíř a vložte do mikrovlnné trouby

INSTALACE SPOTŘEBIČE

- Odstraňte všechny materiály a elementy obalu.
- Zkontrolujte mikrovlnku z hlediska takových poškození jako promáčknutí přesunutí anebo zlámání dvířek.
- Odstraňte všechny zabezpečující folie z povrchu skříňky.
- Neinstalujte mikrovlnku, jestliže je uškozená.

Nedemontujte světlehnědou přikrývku ze slídy přišroubované šrouby do výklenku mikrovlnky pro krytí magnetronu.

Instalace
1. Spotřebič je určený výlučně k domácímu používání.
2. Mikrovlnka může být používaná pouze po jejím předcházejícím vestavení do kuchyňského nábytku*.
3. Způsob montáže mikrovlnky do nábytku je představený v "Instalačním letáčku"*.
4. Mikrovlnná trouba musí být instalovaná v skříncе o šířce 60 cm a ve výšce 85 cm od podlahy kuchyně *.

Nedemontujte nožičky z dna mikrovlnky*.

Blokování vstupních a výstupních otvorů může mikrovlnku uškodit.
Mikrovlnku umístěte co nejdále od rádiových a televizních přijímačů. Pracující mikrovlnná trouba může způsobovat poruchy rádiového a televizního přijímání.

2. Vložte zástrčku mikrovlnky do standardní domácí zásuvky.
Dříve se přesvědčte, zda její napětí a kmitočet jsou stejné jak na firemním štítku.

VÝSTRAHA: Neinstalujte mikrovlnku nad varnou deskou anebo jiným spotřebičem vytvářejícím teplo. V případě takové instalace může dojít k poškození a ztrátě záruky.

Dostupné povrchy mohou být horké v průběhu práce.

* Týká se spotřebičů do vestavby

CZ

1. Nastavení hodin

Po připojení mikrovlnné trouby k napájení se na displeji zobrazí „00:00“ a zazní jeden zvukový signál. Trouba se přepne do pohotovostního režimu.

1) Stiskněte dvakrát ⌛. Začnou blikat číslice hodin;
2) Chcete-li nastavit čas v rozsahu 0–23, stiskněte + nebo —.
3) Apotvrdili, stiskněte byste ⌛. Začnou blikat číslice minut;
4) Chcete-li nastavit minuty v rozsahu 0–59, stiskněte + nebo —.
5) A stiskněte byste ⌛. Bude blikat „:“. Na displeji se zobrazí aktuální čas.

Upozornění: Pokud po zapnutí napájení nenastavíte aktuální čas, pak se nebude zobrazovat.

2. Mikrovlnné vaření

1) Stiskněte jednou tlačítko. Zobrazí se „P100“.
2) Chcete-li vybrat mikrovlnný výkon, stlačte několikrát, eventuálně + nebo —. Zobrazí se postupně „P100“, „P80“, „P50“, „P30“, „P10“.
3) Stiskněte ▷, abyste potvrdili.
4) Chcete-li nastavit vhodnou dobu vaření, stiskněte + nebo —. (Maximální čas vaření činí 95 min.).
5) Chcete-li spustit vaření, stiskněte tlačítko ▷.

UPOZORNĚNÍ: čas vaření můžete zvýšit postupným stlačováním tlačítka následujícím způsobem: 0–1 min. : 5 sekund
1–5 min. : 10 sekund
5–10 min. : 30 sekund
10–30 min. : 1 minuta
30–95 min. : 5 minut

Tabulka mikrovlnného výkonu

Výkon mikrovlnné trouby	Vysoký	Poměrně vysoký	Střední	Poměrně nízký	Nízký
Displej	P100	P80	P50	P30	P10

3. Gril nebo kombinované vaření Combi.

Vaření
- Stiskněte jednou, na displeji se zobrazí „G“. Stiskněte několikrát, eventuálně stiskněte + nebo —, abyste vybrali výkon. Zobrazí se „G“, „C-1“ nebo „C-2“.
- Stiskněte ▷, abyste potvrdili výkon. Chcete-li nastavit čas vaření, stiskněte + nebo —. Maximální čas vaření činí 95 minut.
- Chcete-li spustit vaření, stiskněte opět tlačítko ▷.

Příklad: Chcete-li vařit pomocí mikrovln s výkonem 55 % a využívat 45 % výkonu grilu (C-1) po dobu 10 minut, naprogramujte troubu podle níže uvedených kroků.
1) Stiskněte jednou tlačítko. Na displeji se zobrazí „G“.
2) Stiskněte několikrát, až se na displeji zobrazí „C-1“.
3) Stiskněte ▷, abyste potvrdili.
4) Chcete-li nastavit čas vaření, stiskněte + nebo —, až se na displeji zobrazí „10:00“.
5) Chcete-li spustit vaření, stiskněte tlačítko ▷.

Výkon při kombinovaném vaření

Program	Displej	Výkon mikrovlnné trouby	Výkon grilu
Grilování	G	0 %	100 %
Kombinované vaření 1	C-1	55 %	45 %
Kombinované vaření 2	C-2	36 %	64 %

Upozornění: Po uplynutí poloviny času grilování trouba vydá dva zvukové signály, je to normální. Chcete-li dosáhnout lepšího efektu grilování, otočte pokrm, zavřete dvířka a pak stiskněte tlačítko ▷, abyste pokračovali ve vaření. Pokud neprovedete žádné nastavení, trouba obnoví vaření.

4. Rozmrazování podle hmotnosti

1) Stiskněte jednou tlačítko . Na displeji se zobrazí „dEF1“.
2) Chcete-li vybrat hmotnost pokrmu, stiskněte + nebo —. Rozsah hmotnosti 100–2000 g.
3) Chcete-li spustit rozmrazování, stiskněte tlačítko ▷.

5. Rozmrazování podle času

1) Stiskněte jednou tlačítko . Na displeji se zobrazí „dEF2“.
2) Chcete-li nastavit požadovaný čas, stiskněte + nebo —. Maximální čas činí 95 minut.
3) Chcete-li spustit rozmrazování, stiskněte tlačítko ▷.

Upozornění: Po uplynutí poloviny času rozmrazování trouba vydá dva zvukové signály, je to normální. Chcete-li dosáhnout lepšího výsledku rozmrazování, otočte pokrm, zavřete dvířka a pak stiskněte tlačítko ▷, abyste pokračovali v rozmrazování.

6. Vícefázové vaření

Můžete nastavit maximálně dvě fáze. Pokud má být jednou z fází rozmrazování, musí být automaticky nastavena jako první. Po ukončení fáze zazní jeden zvukový signál a spustí se další fáze.

Upozornění: Programu automatického a rychlého vaření nelze nastavit jako jednu z fází.

Například: rozmrazování pokrmů na 5 minut a pak vaření pomocí mikrovln s výkonem 80 % na 7 minut. Proveďte následující činnosti:
1) Stiskněte jednou tlačítko . Na displeji se zobrazí „dEF2“.
2) Chcete-li nastavit čas rozmrazování na 5 minut, stiskněte + nebo —;
3) Stiskněte jednou tlačítko . Na displeji se zobrazí „P100“.
4) Stiskněte několikrát tlačítko , abyste vybrali mikrovlnný výkon, až se na displeji zobrazí „P80“;
5) Stiskněte ▷, abyste potvrdili.
6) Chcete-li nastavit čas vaření na 7 minut, stiskněte + nebo —;
7) Chcete-li spustit vaření, stiskněte tlačítko ▷.

7. Časovač

1) Stiskněte jednou tlačítko ⧖. Na displeji se zobrazí „00:00“.
2) Chcete-li zadat požadovaný čas, stiskněte + nebo —. (Maximální čas vaření činí 95 min.).
3) Stiskněte ▷, abyste potvrdili.
4) Po uplynutí nastaveného času zazní 5krát zvukový signál.
Pokud jsou hodiny nastaveny (24hodinový režim), na displeji se zobrazí aktuální čas.
Upozornění: Časovač se liší od 24hodinového režimu hodin. Časovač odpočítává čas.

8. Menu automatických programů

1) V pohotovostním režimu stlačte několikrát tlačítko +, abyste vybrali program.
2) Stiskněte ▷, abyste potvrdili vybraný program;
3) Chcete-li vybrat hmotnost pokrmu, stiskněte + nebo —.
4) Chcete-li spustit vaření, stiskněte tlačítko ▷.

Tabulka automatických programů

Menu	Hmotnost	Výkon
Pizza	200 g	C-2
	400 g	
Maso	250 g	Mikrovlny – 100 %
	350 g	
	450 g	
Zelenina	200 g	Mikrovlny – 100 %
	300 g	
	400 g	
Těstoviny	50 g (a 450 g studené vody)	Mikrovlny – 80 %
	100 g (a 800 g studené vody)	
Brambory	200 g	Mikrovlny – 100 %
	400 g	
	600 g	
Ryba	250 g	Mikrovlny – 80 %
	350 g	
	450 g	
Nápoj	1 šálek (asi 120 ml)	Mikrovlny – 100 %
	2 šálky (asi 240 ml)	
	3 šálky (asi 360 ml)	
Popcorn	50 g	Mikrovlny – 100 %
	100 g	

9. Rychlé vaření

1) V pohotovostním režimu stiskněte ▷, abyste vařili s výkonem 100 % po dobu 30 sekund. Další stisknutí prodlouží čas o 30 sekund. Maximální čas vaření činí 95 minut.
2) Chcete-li prodloužit čas vaření v programu mikrovlnného vaření, grilování, kombinovaného vaření a rozmrazování podle času, stiskněte tlačítko ▷.
3) U automatických programů a rozmrazování podle hmotnosti nelze prodloužit čas stisknutím tlačítka ▷.
4) V pohotovostním režimu stiskněte tlačítko —, abyste vybrali čas vaření. Po vybrání času vaření stiskněte tlačítko ▷, abyste spustili mikrovlnné vaření s výkonem 100 %.

10. Dětská pojistka

Zapnutí dětské pojistky: Chcete-li zapnout dětskou pojistku, stiskněte v pohotovostním režimu tlačítko II na 3 sekundy. Pokud jste nastavili hodiny, na displeji se zobrazí aktuální čas. Pokud ne, na displeji se zobrazí II. Vypnutí dětské pojistky: V pohotovostním režimu stiskněte tlačítko II na 3 sekundy. Dětská pojistka se vypne.

11. Kontrola aktuálních nastavení

1) V provozním režimu programu mikrovlnného vaření, grilování nebo kombinovaného vaření. Stiskněte nebo . Na 3 sekundy se zobrazí aktuální výkon.
2) Pokud jste nastavili hodiny, stiskněte v režimu vaření ⧖, abyste zkontrolovali aktuální čas. Na 3 sekundy se zobrazí aktuální čas.

12. Technické údaje

1) Pokud při vaření otevřete dvířka, pak budete-li chtít pokračovat ve vaření, zavřete dvířka a stiskněte tlačítko ▷.
2) Pokud po nastavení programu vaření nestisknete během 1 minuty tlačítko ▷. Na displeji se zobrazí aktuální čas. Nastavení bylo zrušeno.
3) Správné stisknutí tlačítka indikuje zvukový signál.

13. Otevřete dvířka trouby
Stiskněte tlačítko AUTO. Dvířka trouby se otevřou.

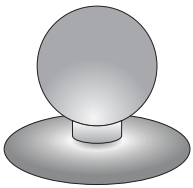

Upozornění: Nouzové otevření dvířek při výpadku napájení*: Použijte přísavku přiloženou v tašce s příslušenstvím. Přiložte ke dvířkám a potáhněte.

*Pouze u zařízení se senzorem otevření dveří

ODSTRAŇOVÁNÍ PORUCH

Mikrovlnná trouba ruší televizní obraz	Pokud mikrovlnná trouba pracuje, může být rádiový a televizní odběr rušený. Je to podobné jak v případě drobnějších elektrických spotřebičů, jakými jsou mixer, vysavač a elektrický ventilátor. Je to normální jev.
Mikrovlnka slabě svítí	Při vaření s nízkým výkonem mikrovln světlo mikrovlnky může slábnout. Je to normální.
Pára se shromažďuje na dvířkách, horký vzduch uniká odvětrávači	V průběhu vaření pokrmu může unikat pára. Její větší část uniká odvětrávači. Ale její určitá část se může shromažďovat na chladném místě, jakým jsou dvířka mikrovlnky. Je to normální.

Porucha	**Možná příčina**	**Odstraňování**
Mikrovlnku není možné uvést do provozu.	Připojovací kabel není správně připojený do zásuvky	Vytáhněte zástrčku a vložte ji zpět po 10 sekundách.
	Přepálená pojistka, anebo účinkoval bezpečnostní vypínač.	Vyměňte pojistku anebo zapněte vypínač (oprava pouze servisem Amica)
	Problém se zásuvkou	Zkontrolujte zásuvku pomocí jiných elektrických spotřebičů.
Mikrovlnka nehřeje.	Dvířka nejsou správně uzavřené.	Uzavřete dobře dvířka.
Skleněný otáčecí stolík je hlučný v průběhu práce mikrovlnné trouby	znečistěná souprava otáčecího kroužku a dna mikrovlnky.	Viz ”Konzervace mikrovlnné trouby”

ČIŠTĚNÍ

Před čištěním se ujistěte, že mikrovlnka je odpojená od napájecího zdroje
a) Po použití vyčistěte vnitřek mikrovlnky vlhkým hadříkem.
b) Vyčistěte příslušenství obvyklým způsobem v mýdlové vodě.
c) Pokud je špinavý rám dvířek, těsnění a sousední elementy, čistěte je mokrým hadříkem. V průběhu čištění povrchu dvířka i mikrovlnky používejte pouze jemná, nebrusná mýdla anebo detergenty, nanášené houbičkou anebo měkkou utěrkou.

V průběhu čištění skleněných dvířek, nepoužívejte žádných ostrých brusných přípravků anebo ostrých kovových žínek, protože to může způsobit porýsování povrchu a poškození skla.

Pro očištění vnitřní komory je potřebné: umístit půl citronu v misce, přidat 300 ml vody a zapnout mikrovlnku na 100% výkonu po dobu 10 minut.
Po čistění odpojte mikrovlnku od proudu a přetřete vnitřek měkkým suchým hadříkem.

ZÁRUKA, POPRODEJNÍ SERVIS

Záruka

Poskytování záruky v souladu se záručním listem.
Výrobce neodpovídá za jakékoliv škody způsobené nesprávným zacházením s výrobkem.

Prohlášení výrobce

Producent tímto prohlašuje, že tento výrobek splňuje základní požadavky níže uvedených evropských směrnic:

- **Směrnice pro nízkonapěťová zařízení 2014/35/EU**
- **Směrnice o elektromagnetické kompatibilitě 2014/30/EU**
- **Směrnice ErP - 2009/125/EC**
- **Směrnice RoHS 2011/65/EU**

Zařízení je označeno symbolem CE a má prohlášení o shodě pro kontrolu příslušným orgánem dozoru nad trhem.

BLAHOPRAJEME K VOĽBE ZNAČKY AMICA

VÁŽENÍ ZÁKAZNÍCI!
Spotrebič značky Amica je spojením výnimočnej jednoduchosti obsluhy a dokonalej efektivity. Každý spotrebič bol pred opustením továrne dôkladne skontrolovaný z hľadiska bezpečnosti a funkčnosti.

Prosíme Vás o pozorné prečítaní návodu na obsluhu pred uvedením spotrebiča do prevádzky.

Dole je uvedené vysvetlenie týkajúci sa symbolov, ktoré sa vyskytujú v tomto návode:

Dôležité informácia týkajúci sa bezpečnosti užívateľa zariadenia a jeho správnej exploatácie.

Ohrozenie vyplývajúce z nevhodného zaobchádzania so zariadením a činnosti, ktoré môže vykonať len kvalifikovaná osoba, napríklad zo servisu výrobcu.

Pokyny spojené s používaním zariadenia.

Informácia týkajúci sa ochrany životného prostredia.

Zákaz vykonávanie určitých činností užívateľom.

OBSAH

TECHNICKÉ ÚDAJE	56
BEZPEČNOSTNÉ PROSTRIEDKY	57
BEZPEČNOSTNÉ POKYNY POUŽÍVANIA	58
ODSTRAŇOVANIE / ŠROTOVANIE OPOTREBOVANÉHO SPOTREBIČA	62
INŠTALÁCIA OCHRANNÉHO VODIČA	63
RIAD	64
NASTAVENIE RÚRY	66
INŠTALÁCIA OTOČNÉHO TANIERA	66
INŠTALÁCIA SPOTREBIČA	67
OBSLUHA	68
ODSTRAŇOVANIE PORÚCH	72
ČISTENIE	72
ZÁRUKA, POPREDAJNÝ SERVIS	73

TECHNICKÉ ÚDAJE

Model	AMMB20* X-TYPE TMI 20*	AMMB25* X-TYPE TMI 25* / AMMB25E*SG*
Napájanie	AC 230V / 50Hz	AC 230V / 50Hz
Prevádzkový kmitočet [MHz]	2450	2450
Hladina hlasitosti [dB(A) re 1pW]	63	63
Príkon [W]	1270	1450
Menovitý výstupný výkon mikrovĺn [W]	800	900
Menovitý výstupný výkon grilu	1000	1000
Obsah rúry [l]	20	25
Priemer otočného taniera [mm]	255	315
Vonkajšie rozmery (Výška x šírka x hrúbka) [mm]	387 x 595 x 318	388 x 595 x 388
Spotrebič je prispôsobený vstaveniu do nábytku	√	√
Hmotnosť netto [kg]	17	17,6

Spotrebič je určený výlučne k domácemu používaniu.

Výrobca si vyhradzuje právo k vykonávaniu zmien, ktoré neovplyvňujú činnosť zariadenia.

Ilustrácie v tomto návode na obsluhu majú názorný charakter. Plné vybavenie spotrebiča sa nachádza v príslušnej kapitole.

PRE UNIKNUTIE EVENTUÁLNEMU NADMERNÉMU ŠKODLIVÉMU PÔSOBENIU ENERGIE MIKROVĹN

Neskúšajte štartovať rúru s otvorenými dvierkami, pretože to môže spôsobiť ohrozenie pochádzajúce z energie mikrovĺn. Dôležité je nevypínanie zabezpečujúcich blokád, a nemanipulovanie s nimi

Neumiesťujte žiadne predmety na čelný povrch rúry a dvierok a nepripusťte, aby sa špina, alebo zvyšky čistiaceho prípravku zhromažďovali na tesniacom povrchu.

Pokiaľ je rúra poškodená, nepoužívajte ju. Je veľmi dôležité, aby sa dvierka rúry správne zatvárali a aby nebolo poškodenia na:
1 dvierka (premačknutie, prasknutie)
2 pántoch a zámkoch (zlámané, prasknuté alebo uvoľnené)
3 hermetických dvierkach a tesniacim povrchu

Reguláciu, konzervačné činnosti a všetky opravy rúry môže vykonávať výlučne odpovedajúcim spôsobom vyškolený servisný personál výrobcu. Týka sa to najmä prací spojených so snímaním krytu chrániaceho užívateľa pred mikrovlnným žiarením.

Prechovávajte spotrebič a jeho pripojovací kábel v bezpečnej vzdialenosti od detí mladších ako 8 rokov.

Mikrovlnnú rúru neumiesťujte do skrinky*

VÝSTRAHA: Spotrebič a jeho dostupné časti sú v priebehu používania horúce. Vyhýbajte sa kontaktu s horúcimi časťami. Deti mladšie ako 8 rokov, nemôžu prebývať v blízkosti spotrebiča, iba ak sú pod dozorom dospelej osoby;

Spotrebič nečistite parou

Povrch skrinky sa môže behom práce rúry zohriať;

* týka sa spotrebičov, ktoré nie sú prispôsobené pre vstavenie do nábytku

POZORNE PREČÍTAJTE A USCHOVAJTE PRE ĎALŠIE POUŽÍVANIE.

Pre zníženie požiarneho ohrozenia, úrazov alebo vystavenia na nadmerné pôsobenia mikrovlnné energie v priebehu používanie spotrebiča dodržujte níže uvedených základných bezpečnostných zásad

Pred použitím spotrebiča prečítajte návod na obsluhu.

Je nevyhnutný dôkladný dozor pre zníženie požiarneho ohrozenie v komore rúry.

Používajte spotrebič len v súlade s určením opísaným v návode. Nepoužívajte korodujúce chemikálie do spotrebiča. Rúra je špeciálne projektovaná pre zohrievanie alebo varenie potravín. Nie je určená k priemyselnému alebo laboratórnemu použitiu.

VÝSTRAHA: Pokiaľ je spotrebič používaný v kombinovanom režimu, deti môžu tuto rúru používať len pod dozorom dospelých osôb z dôvodu vytvárania vysokej teploty*;

VÝSTRAHA: Kvapaliny a iné potraviny nie je dovolené zohrievať v hermeticky uzatvorených nádobách, pretože je možnosť vzniku explózie;

VÝSTRAHA: Toto zariadenie môže byť používané deťmi vo veku 8 rokov a starších, osoby s obmedzenými fyzickými alebo mentálnymi schopnosťami, ako aj osobami bez skúseností a bez znalostí zariadenia môžu kanvicu používať, pokiaľ sú dohliadané alebo boli inštruované vzhľadom obsluhy zariadenia bezpečným spôsobom a znajú ohrozenie spojené s používaním zariadenia. Deti si nemôžu so zariadením hrať Čistenie a konzervácia zariadenia nemôže byť vykonávaná deťmi ledaže ukončili 8 rokov a sú dohliadané zodpovednou osobou.

Používajte len také nádoby, ktoré sú vhodné k používanie v mikrovlnných rúrach;

V priebehu zohrievania potravín v plastikových alebo papierových nádobách, dohliadajte prácu mikrovlnnej rúry z dôvodu možnosti vzplanutia nádob;

V prípade spozorovania dymu a/alebo ohňa, vypnite spotrebič alebo ho odpojte od napájania a ponechajte dvierka uzatvorené pokiaľ plamene nezhasnú;

* Týka sa spotrebičov vybavených grilom

Mikrovlnné zohrievanie nápojov môže spôsobiť oneskorené vrenie, preto tiež zachovajte opatrnosť v priebehu manipulácie s nádobou;

Podrobnosti týkajúci sa čistenia tesnia dvierok a priliehajúcich častí sa nachádzajú v príslušnej kapitole tohto návodu.

Rúru čistite systematicky a odstraňujte všetky zvyšky pokrmov

Zanechanie udržovanie rúry v čistom stave môže viesť k poškodeniu povrchu, čo môže nepriaznivo ovplyvňovať trvanlivosť spotrebiča a spôsobovať nebezpečné situácie

Pozor! Ak neodlučiteľný napájací vodič bude poškodený, musí byť vymenený u výrobcu alebo v špecializovanom opravárenskom podniku, alebo kvalifikovanou osobou aby nedošlo k ohrozeniu zdravia alebo požiaru.

Pred začiatkom používania rúry vypáľte ohrievač grilu (v priebehu vypaľovania ohrievača, môže z ventilačných mriežok rúry unikať dym)*:
- v miestnosti zapnite ventiláciu alebo otvorte okno,
- nastavte rúru na prácu samého grilu na cca 3 min. a zohrejte ohrievač grilu bez zohrievanie potravín.

Rúra musí byť umiestená na vodorovnom povrchu.

Otočný tanier a súprava otočného zariadenia sa v dobe varenia musí nachádzať v rúre. Varenú potravinu opatrne uložte na otočnom tanieri a opatrne s ňou manipulujte, aby nedošlo k eventuálnemu rozbitia.

Nesprávne použitie misky k prismaženiu môže spôsobiť prasknutí otočného stolíku spôsobené vysokou teplotou.

Používajte len odpovedajúcu veľkosť vrecka na varenie v mikrovlnných rúrach.

Rúra má niekoľko vbudovaných vypínačov zabezpečujúcich pred emisiou žiarenia, v dobe keď sú otvorené dvierka. Nemanipulujte s tými vypínačmi.

Nezapínajte prázdnu mikrovlnnú rúru. Zapnutie rúry bez potravín alebo s potravinami s veľmi malým obsahom vody môže spôsobiť požiar, zuhoľnatenie, iskrenie a poškodenie povlaku vnútornej komory.

* Týka sa spotrebičov vybavených grilom

Nepripravujte pokrmy bezprostredne na otočnom taniери. Nadmerné miestne zohriatie otočného taniera môže spôsobiť jeho prasknutí.

Nezohrievajte fľaše pre dojčatá alebo pokrmy pre dojčatá v mikrovlnné rúre. Môže nasledovať nerovnomerné zohriatie a spôsobiť úraz.

Nepoužívajte nádoby s úzkym m hrdlom, akými sú fľaštičky na sirupy.

Nesmažte na tuku a hlboké nádobe v mikrovlnnej rúre.

Nevyrábajte domáce konzervy v mikrovlnnej rúre, pretože ne vždy celý obsah zavarovaného pohára dosiahne teplotu varu.

Nepoužívajte mikrovlnnú rúru pre komerčné účely. Spotrebič je určený k používanie v domu alebo v objektoch, akými sú *: kuchyne pre pracovníkov ; v obchodoch, kanceláriách a iných pracovných prostrediach, používanie zákazníkov v hoteloch, moteloch a iných obytných prostrediach, dedinských domoch, v nocľaháŕňach*;

Pre zabránenie oneskoreného vrenia horúcich kvapalín a nápojov, ako aj obarenia , pred vložením kvapaliny do rúry ju premiešajte a opätovne v polovine času varení. Potom ju ponechajte ešte na krátku dobu v rúre a ešte jednou premiešajte pred vyňatím nádoby.

Nezabúdajte že sa pokrm nachádza v rúre, aby sa nespálil nadmerným varením.

Pokiaľ je spotrebič používaný v kombinovanom režime, deti môžu rúru používať len pod dozorom dospelých osôb z dôvodu vytvárania vysoké teploty*

Zoznámte sa so zápisom v záručnom liste

Toto zariadenie nie je určené na používanie osobami (vrátane detí) s obmedzenými fyzickými, zmyslovými alebo psychickými schopnosťami alebo osobami s nedostatkom skúseností a znalostí prístroja, iba ak je uskutočňované pod dohľadom inej osoby alebo v súlade s návodom na obsluhu prístroja, poskytnutými osobami zodpovednými za ich bezpečnosť. Dávajte pozor na deti, aby sa nehrali so zariadením.

Pokrmy neprevarujte

Nepoužívajte komory rúry do skladovania. Neprechovávajte vo vnútri rúry horľavé predmety, ako je chlieb, cukrovinky papierové predmety apod. Ak blesk udrie do napájacej línie, rúra sa môže zapnúť samočinne.

Odstráňte drôtené svorky a kovové úchyty zo zásobníkov/papierových alebo umelohmotných vreciek pred ich umiestením v rúre.

Rúra musí byť uzemnená. Pripojujte len do zásuviek so správnym ochranným vodičom. Viď „Inštalácia ochranného vodiča"

Niektoré produkty, ako celé vajcia (varené a/alebo surové), voda s olejom alebo tukom, hermetické zásobníky a uzatvorené sklenené poháre môžu explodovať a preto je v rúre nezohrievajte.

Práca rúry musí prebiehať pri stálom dozore dospelých osôb. Nepripusťte, aby deti mely prístup k ovládacím elementom alebo si hrali so spotrebičom.

Neuvádzajte rúru do prevádzky, pokiaľ má poškodenú prípojnú lištu alebo zástrčku, ak nepracuje správne, alebo ak bola poškodená alebo upadla.

Nezakrývajte ani neblokujte vetrákov na rúre.

Neskladujte ani nepoužívajte rúru zvonka.

Nepoužívajte rúru v blízkosti vody, v blízkosti kuchynského drezu, vo vlhkej miestnosti alebo v blízkosti bazénu.

* Týka sa spotrebičov vybavených grilom

BEZPEČNOSTNÉ POKYNY POUŽÍVANIA

Neponárajte pripojovací vodič ani zástrčku do vody.

Udržujte vodič v bezpečné vzdialenosti od zohrievaných povrchov.

Nepripusťte, aby pripojovací kábel visel na hrane stolu alebo dosky .

Spotrebič musí byť používaný s namontovaným ozdobným rámom*

Povrch vnútornej komory spotrebiča je po používanie rúry horúci.

Systematicky kontrolujte rúru a jej pripojovací vodič z hľadiska poškodenia. Ak zistíte akúkoľvek poškodenia, rúru nepoužívajte.

ODSTRAŇOVANIE / ŠROTOVANIE OPOTREBOVANÉHO SPOTREBIČA

VYRADENIE Z PREVÁDZKY

Toto zariadenie je označené v súlade s Európskou smernicou 2012/19/ES. Tento symbol informuje, že toto zariadenie sa po opotrebovaní (skončení používania) nesmie vyhodiť do komunálneho odpadu.

Užívateľ je povinný zariadenie odovzdať v zbernom mieste opotrebovaných elektrických a elektronických zariadení. Subjekty, ktoré sa zaoberajú spracovaním opotrebovaných zariadení, tzn. miestne zberné miesta, obchody alebo jednotky štátnej správy, vytvárajú príslušný systém, ktorý každému umožňuje odovzdať takéto zariadenia.

Správny postup pri likvidácii elektrického a elektronického zariadenia predchádza negatívnemu vplyvu škodlivých pre ľudské zdravie a životné prostredie konzekvencií, ktoré vyplývajú z prítomnosti nebezpečných častí ako aj nesprávneho skladovania a recyklácie takýchto zariadení.

* týka sa spotrebičov do vstavenia

ROZBALENIE

Zariadenie je chránené pred poškodením počas prepravy. Prosíme Vás, aby ste po vybalení zariadenia zlikvidovali obalové materiály spôsobom neohrozujúcim životné prostredie. Všetky materiály použité na zabalenie sú neškodné pre životné prostredie, sú 100% recyklovateľné a sú označené príslušným symbolom.

Pozor! Dávajte pozor, aby sa obalové materiály (polyetylénové vrecká, kúsky polystyrénu atď.) nedostali do rúk deťom.

INŠTALÁCIA OCHRANNÉHO VODIČA

NEBEZPEČENSTVO

Nebezpečenstvo úrazu elektrickým prúdom pri dotknutí- určité vnútorne elementy môžu spôsobiť vážne poranenie je alebo smrť. Nedemontujte tento spotrebič.

VÝSTRAHA

Ohrozenie elektrickým prúdom. Nesprávne používanie uzemnenia môže spôsobiť úraz elektrickým prúdom. Nevkladajte zástrčku do zásuviek , pokiaľ spotrebič nebude správne inštalovaný a uzemnený.

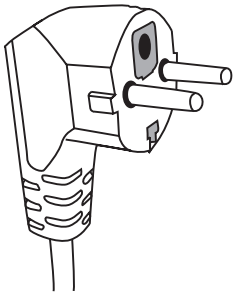

Tento spotrebič uzemnite. V prípade elektrického skratu uzemnenie znižuje ohrozenie úderu elektrickým prúdom zabezpečujúc vodič odvodu elektrického prúdu. Spotrebič je vybavený káblom, ktorý má uzemňujúci vodič s odpovedajúcou zástrčkou. Zástrčka musí byť vložená do zásuviek správne inštalovaných a uzemnených.

V prípade nepochopenia návodu na uzemnenie alebo vzniku pochybností, či je spotrebič správne uzemnený, obráťte sa na kvalifikovaných elektrikárov alebo servisného technika.
Ak je potrebné použiť predlžovací kábel používajte len kábel majúci zásuvku s uzemňovačom.
Výrobca nenesie zodpovednosť za škody alebo úrazy, ktoré sú dôsledkom pripojenia rúry k zdroju napájania bez ochranného vodiča alebo s nesprávnym ochranným obvodom.

Krátky sieťový vodič je plánovaný, aby sa znížilo ohrozenie vyplývajúci zo zamotanie sa alebo vypnutia spôsobené potknutím sa o dlhý vodič.

Ak sa používa predlžovacia šnúra:
- Označené menovité elektrické parametre predlžovacej šnúry musí byť tak veľké, ak menovité elektrické údaje spotrebiča.
- Predlžovacia šnúra musí byť 3- vodičovou šnúrou s uzemnením,
- Dlhá šnúra musí byť vedená tak, aby nevisela cez dosku alebo stôl, kde by mohla byť potiahnutá deťmi alebo zachytená a mimovoľne vytiahnutá.

VÝSTRAHA

Ohrozenie ľudí úrazom. Hermeticky uzatvorené nádoby môžu explodovať. Uzatvorené nádoby otvorte, a plastikové vrecká prepichajte pred začiatkom zohrievania.

Materiály, ktoré je možné používať v rúre, a ktorým sa vyhýbajte v mikrovlnné rúre.

Niektorý nekovový riad môže byť pri používaniu v rúre nebezpečný. V prípade pochybností je možné skontrolovať daný riad s použitím nižšie uvedenej procedúry:

Skúšanie riadu:
1. Naplňte nádobu vhodnú k používaniu v rúre 1 pohárom studenej vody (250 ml), to isté urobte so skúšaným riadom.
2. Varte s maximálnym výkonom 1 minútu.
3. Opatrne sa dotýkajte riadu. Ak je riad je teplý, nepoužívajte ho v mikrovlnnej rúre.
4. Neprekračujte dobu varenia 1 minúty.

Materiály, ktoré nie je možné používať v mikrovlnné rúre

Druh riadu	**Poznámky**
Hliníková tácka	Môže spôsobiť elektrický oblúk. Preložte pokrm na riad vhodný k používaniu v rúrach.
Lepenková škatuľa s kovovým úchytom	Môže spôsobiť elektrický oblúk. Preložte pokrm na riad vhodný k používaniu v rúrach.
Metal alebo riad s kovovým rámčekom	Kov kryje pokrm pred energiou mikrovĺn. Kovový rámček môže spôsobiť elektrický oblúk.
Kovové uzatvorenie - zaskrutkované	Môžu spôsobiť elektrický oblúk a požiar v rúre.
Papierové vrecká	Môžu spôsobiť požiar v rúre.
Plastiková pena	Plastiková pena môže sa môže roztopiť alebo znečistiť kvapalinu v nej sa nachádzajúcu, pokiaľ bude vystavená vysokej teplote.
Drevo	Drevo vysýcha, keď je používané v mikrovlnnej rúre a môže prasknúť alebo sa zlomiť.

Materiály, ktoré je možné používať v mikrovlnnej rúre

Druh riadu	**Poznámky**
Hliníková fólie	Len kryt. Malé hladké kúsky používajte k pokrývaniu tenkých plátkov masa alebo hydiny, aby sa predišlo prílišnému prevareniu. Môže sa vyskytnúť oblúkový výboj, ak je fólia príliš blízko stien rúry . Fólia sa musí nachádzať vo vzdialenosti najmenej 2.5 cm od stien rúry .
Nádoba na smaženie	Dodržujte návod výrobcu. Dno nádoby na smaženie musí byť najmenej 5 mm výše od otočného taniera. Nesprávne používanie môže spôsobiť prasknutie otočného taniera.
Obedová súprava	Len vhodná do rúry . Dodržujte návod výrobcu. Nepoužívajte prasknutý alebo otlčený riad.
Sklenené poháre	Vždy snímte viečko. Používajte len do zohrievanie pokrmov na odpovedajúcu teplotu. Väčšina sklenených nádob nie je odolná voči teplote a môže prasknúť.
Sklenené nádoby	Používajte len žiaruvzdorný sklenený riad v rúre. Presvedčte sa, či nie sú kovové rámčeky . Nepoužívajte prasknutý alebo otlčený riad.
Vrecká do varenia v rúre	Dodržujte návod výrobcu. Nezatvárajte kovovými svorkami.

Papierové taniera a hrnčeky	Urobte zárezy, pre umožnenie páre úniku. Používajte len ku krátkemu vareniu/zohrievaniu. Nenechávajte rúru bez dozoru v priebehu varenia.
Papierové uteráky	Používajte k prikrytiu pokrmov k zohriatiu do pohltenia tuku. Používajte len ku krátkemu vareniu pod stálym dozorom.
Pergamenový papier	Používajte ako prikrývku proti striekancom alebo ako obal pre vyparovanie.
Umelé hmoty	Len vhodná do rúry . Musí mať etiketu „do mikrovlnnej rúry". Niektoré umelohmotné nádoby mäknú, keď sa pokrm vo vnútri zohreje. „Vrecká do varenia „ a hermeticky uzatvorené umelohmotné vrecká narežte, predierujte alebo vybavte odvádzačom pary v súlade s pokynmi na obale.
Umelohmotné obaly	Len vhodná do rúry . Používajte pre prikrytí pokrmu v priebehu varení pre udržanie vlhkosti. Nepripusťte, aby umelohmotné obaly dotýkali pokrmu.
Teplomery	Len vhodná do rúry . (teplomery do masa a cukru).
Voskovaný papier	Používajte ako prikrývku, pre predchádzaniu striekancom a pre udržanie vlhkosti.

Materiál riadu	Mikrovlny	Gril	Režim Combi
Sklo tepelne odolné	ÁNO	ÁNO	ÁNO
Sklo tepelne neodolné	NE	NE	NE
Tepelne odolná keramika	ÁNO	NE	NE
Riad z hmoty bezpečnej v používaniu v mikrovlnnej rúre.	ÁNO	NE	NE
Papier pre kuchynské účely	ÁNO	NE	NE
Kovová nádoba	NE	ÁNO	NE
Kovový stojan (vo výbave rúry)*	**NE**	**ÁNO**	**NE**
Hliníková fólia a nádoby z fólie	NE	ÁNO	NE

* Nachádza sa vo vybraných modeloch

NASTAVENIE RÚRY

Názvy elementov vybavení rúry

Vyjmite rúru a všetky materiály z lepenkové škatule a komory rúry . Rúra je dodávaná s nasledujúcim vybavením:

Otočný tanier	1
Otočné zariadenie	1
Návod na obsluhu	1
Stojan do grilovania	1*

A) Ovládací panel
B) Systém zabezpečujúcej blokády - Vypína napájanie rúry , keď sa otvoria dvierka v priebehu práce.
C) Otočné zariadenie
D) Otočný tanier
E) Vnútorný kryt dvierok
F) Dvierka

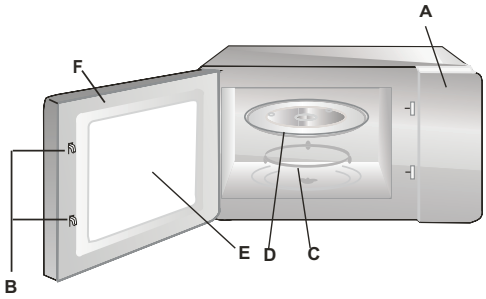

INŠTALÁCIA OTOČNÉHO TANIERA

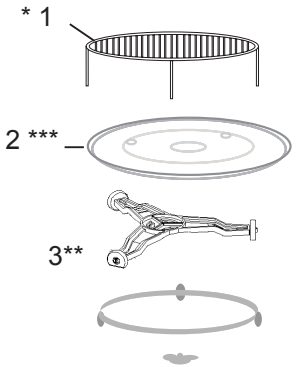

1. Nikdy nestlačujte ani nie klaďte otočný tanier dnom hore.
2. Behom varenia vždy používajte otočný tanier a otočné zariadenie.
3. Do varenia alebo zohrievania vždy klaďte všetky pokrmy na otočnom tanieri
4. Ak otočný tanier praskne, obráťte sa na najbližší autorizovaný servis.

Elementy vybavenia:

1. Stojan do grilovania
2. Otočný tanier
3. Otočné zariadenie

* Nachádza sa vo vybraných modeloch **Pozor:** Stojan, ktorý je súčasťou vybavenia spotrebiča používajte výlučne pri nastavenie rúry na funkciu „GRIL". Stojan umiestite na otočnom tanieri.
** Otočné zariadenie je vo dvoch verziách, v závislosti od modelu. Nie sú so sebou zameniteľné.
*** Otočný tanier v závislosti na modeli. V tomto prípade, použite k ohrevu vlastnej tanier a vložte do mikrovlnnej rúry

INŠTALÁCIA SPOTREBIČA

- Odstráňte všetky materiály a elementy obalu.
- Skontrolujte rúru z hľadiska takých poškodení ako premáčknutie presunutie alebo zlámanie dvierok.
- Odstráňte všetky zabezpečujúci fólie z povrchu skriniek .
- Neinštalujte rúru, ak je uškodená.

Nedemontujte svetlohnedú prikrývku zo sľudy priskrutkované skrutkami do výklenku rúry pre krytie magnetronu.

Inštalácia
1. Spotrebič je určený výlučne k domácemu používaniu.
2. Rúra môže byť používaná len po jej predchádzajúcim vstavení do kuchynského nábytku*.
3. Spôsob montáže rúry do nábytku je predstavený v " Inštalačnom letáčiku "*.
4. Mikrovlnná rúra musí byť inštalovaná v skrinke o šírke 60 cm a vo výške 85 cm od podlahy kuchyne *.

Nedemontujte nožičky z dna rúry *.

Blokovanie vstupných a výstupných otvorov môže rúru uškodiť.
Rúru umiestite čo najďalej od rádiových a televíznych prijímačov. Pracujúci mikrovlnná rúra môže spôsobovať poruchy rádiového a televízneho prijímania.

2. Vložte zástrčku rúry do štandardnej domácej zásuvky .
Skôr sa presvedčte, či jej napätie a kmitočet sú jednaké ako na firemnom štítku.

VÝSTRAHA: Neinštalujte rúru nad varnou doskou alebo iným spotrebičom vytvárajúcim teplo. V prípade takej inštalácie môže dôjsť k poškodeniu a strate záruky .

Dostupné povrchy môžu byť horúce v priebehu práce.

* Týka sa spotrebičov do vstavenia

1. Nastavenie hodín

Keď mikrovlnnú rúru pripojíte k el. napätiu, na displeji sa zobrazí „00:00“ a jedenkrát zaznie zvukový signál. Mikrovlnná rúra sa prepne do pohotovostného režimu.

1) Dvakrát stlačte ⧖. Začnú blikať číslice hodiny;
2) Keď chcete nastaviť hodinu, v rozpätí od 0 do 23, stláčajte + alebo —.
3) Potvrdíte stlačením ⧖. Začnú blikať číslice minút;
4) Keď chcete nastaviť minúty, v rozpätí od 0 do 59, stláčajte + alebo —.
5) Nastavovanie času potvrdíte a ukončíte stlačením ⧖. Začne blikať „:“. Na displeji sa bude zobrazovať aktuálny čas.

Pozor: Ak po zapnutí el. napätia nenastavíte aktuálny čas, zariadenie ho nebude zobrazovať.

2. Mikrovlnné varenie

1) Jedenkrát stlačte tlačidlo ⌯. Zobrazí sa hodnota „P100”.
2) Vyberte výkon vĺn viacnásobným stlačením ⌯, prípadne + alebo —. Zobrazia sa nasledovné hodnoty: „P100”, „P80”, „P50”, „P30”, „P10”.
3) Stlačením ▷ potvrďte.
4) Keď chcete trvanie varenia, stláčajte + alebo —. (Trvanie varenia môže nastaviť maximálne na 95 minút).
5) Varenie spustíte stlačením tlačidla ▷.

POZOR: trvanie varenia môžete zvýšiť stláčaním tlačidla nasledovným spôsobom:
0-1min : 5 sekúnd
1-5min : 10 sekúnd
5-10min : 30 sekúnd
10-30min : 1 minúta
30-95min : 5 minút

Tabuľka výkonu mikrovĺn

Výkon mikrovlnnej rúry	Vysoký	Mierne vysoký	Stredný	Mierne nízky	Nízky
Displej	P100	P80	P50	P30	P10

3. Gril alebo kombinované varenie (Combi).

Varenie
- Jedenkrát stlačte ⌯, na displeji sa zobrazí „G”. Viackrát stlačte ⌯, prípadne stlačte + alebo — a vyberte výkon. Zobrazí sa „G”, ”C-1” alebo „C-2”.
- Stlačením ▷ potvrďte nastavený výkon. Keď chcete nastaviť trvanie varenia, stláčajte + alebo —. Trvanie varenia môže nastaviť maximálne na 95 minút.
- Varenie spustíte opätovným stlačením tlačidla ▷.

Príklad: Keď chcete variť mikrovlnami s výkonom 55 % a využiť 45 % výkonu grilu (C-1) počas 10 minút, mikrovlnnú rúru nastavte nasledovne.
1) Jedenkrát stlačte tlačidlo ⌯. Na displeji sa zobrazí „G”.
2) Viackrát stlačte ⌯, kým sa na displeji nezobrazí „C-1”.
3) Stlačením ▷ potvrďte.
4) Keď chcete nastaviť trvanie varenia, stláčajte + alebo —, kým sa na displeji nezobrazí „10:00”.
5) Varenie spustíte stlačením tlačidla ▷.

Výkon pri kombinovanom varení

Program	Displej	Výkon mikrovlnnej rúry	Výkon grilu
Grilovanie	G	0%	100%
Kombinované varenie 1	C-1	55%	45%
Kombinované varenie 2	C-2	36%	64%

Pozor: Keď uplynie polovica trvania grilovania, mikrovlnná rúra vydá dva zvukové signály. Je to normálne. Aby ste pri grilovaní získali lepší výsledok, odporúčame, aby ste varené jedlo obrátili, zatvorili dvere, a potom stlačili tlačidlo ▷, varenie bude pokračovať. Ak používateľ nevykoná žiadnu akciu, mikrovlnná rúra obnoví varenie.

4. Rozmrazovanie podľa hmotnosti

1) Jedenkrát stlačte tlačidlo . Na displeji sa zobrazí „dEF1”.
2) Hmotnosť výrobku nastavte stláčaním + alebo —. Rozsah hmotnosti 100 – 2000g.
3) Rozmrazovanie spustíte stlačením tlačidla ▷.

5. Rozmrazovanie podľa času

1) Jedenkrát stlačte tlačidlo . Na displeji sa zobrazí „dEF2”.
2) Keď chcete nastaviť požadované trvanie, stláčajte + alebo —. Trvanie môže nastaviť maximálne na 95 minút.
3) Rozmrazovanie spustíte stlačením tlačidla ▷.

Pozor: Keď uplynie polovica trvania rozmrazovania, mikrovlnná rúra vydá dva zvukové signály. Je to normálne. Aby ste pri rozmrazovaní získali lepší výsledok, odporúčame, aby ste rozmrazovaný výrobok obrátili, zatvorili dvere, a potom stlačili tlačidlo ▷, rozmrazovanie bude pokračovať.

6. Viacfázová varenie

Nastaviť môžete najviac dve fázy. Ak je jednou z fáz rozmrazovanie, malo by sa automaticky nastaviť v prvom kroku. Po ukončení danej fázy zaznie jeden zvukový signál a spustí sa ďalšia fáza.

Pozor: Ako jedna z fáz sa nedá nastaviť program automatického a rýchleho varenia.
Príklad: rozmrazovanie počas 5 minút a následne varenie mikrovlnami s výkonom 80 % počas 7 minút. Je potrebné vykonať nasledujúce činnosti:
1) Jedenkrát stlačte tlačidlo . Na displeji sa zobrazí „dEF2”.
2) Nastavte trvanie rozmrazovania na 5 minút stlačením + alebo —;
3) Jedenkrát stlačte tlačidlo . Na displeji sa zobrazí „P100”.
4) Viacnásobným stlačením tlačidla nastavte výkon mikrovĺn, až kým sa na displeji nezobrazí „P80”;
5) Stlačením ▷ potvrďte.
6) Nastavte trvanie varenie na 7 minút stlačením + alebo —;
7) Varenie spustíte stlačením tlačidla ▷.

7. Časovač

1) Jedenkrát stlačte tlačidlo ⧖. Na displeji sa zobrazí „0:00”.
2) Keď chcete zadať požadované trvanie, stláčajte + alebo —. (Trvanie varenia môže nastaviť maximálne na 95 minút).
3) Stlačením ▷ potvrďte.
4) Keď uplynie nastavený čas, 5-krát zaznie zvukový signál.
Ak hodiny boli nastavené (24-hodinový režim), na displeji sa ukáže aktuálny čas.
Pozor: Časovač sa líši od 24-hodinového systému hodín. Časovač odpočítava čas.

8. Menu automatických programov

1) V režime pohotovosti viacnásobným stlačením tlačidla + vyberte požadovaný program.
2) Stlačením ▷ zvolený program potvrďte;
3) Hmotnosť výrobku nastavte stláčaním + alebo —.
4) Varenie spustíte stlačením tlačidla ▷.

Tabuľka automatických programov

Menu	Hmotnosť	Výkon
Pizza	200 g	C-2
	400 g	
Mäso	250 g	Mikrovlny - 100%
	350 g	
	450 g	
Zelenina	200 g	Mikrovlny - 100%
	300 g	
	400 g	
Cestovina	50g (a 450g studenej vody)	Mikrovlny - 80%
	100g (a 800g studenej vody)	
Zemiaky	200 g	Mikrovlny - 100%
	400 g	
	600 g	
Ryba	250 g	Mikrovlny - 80%
	350 g	
	450 g	
Nápoj	1 šálka (cca 120ml)	Mikrovlny - 100%
	2 šálky (cca 240ml)	
	3 šálky (cca 360ml)	
Pukance	50 g	Mikrovlny - 100%
	100 g	

9. Rýchle varenie

1) V pohotovostnom režime stlačením ▷ spustíte varenie s výkonom 100 % na 30 sekúnd. Ďalším stlačením predĺžite čas o 30 sekúnd. Trvanie varenia môže nastaviť maximálne na 95 minút.
2) Keď chcete predĺžiť trvanie varenie v programe varenia mikrovlnami, grilovania, kombinovaného varenia a rozmrazovania podľa času, stlačte tlačidlo ▷.
3) V automatických programoch a v programe rozmrazovania podľa hmotnosti sa trvanie nedá predĺžiť stlačením ▷.
4) V pohotovostnom režime stlačením tlačidla — vyberte požadované trvanie varenia. Keď nastavíte trvanie varenia, stlačením tlačidla ▷ spustíte varenie mikrovlnami s výkonom 100 %.

10. Blokáda spustenia

Aktivácia blokády spustenia: Blokádu spustenia v pohotovostnom režime spustíte stlačením tlačidla II a podržaním na 3 sekundy. Ak je nastavený čas, na displeji sa zobrazí aktuálny čas. Ak nie, na displeji sa zobrazí II. Vypínanie blokády spustenia: V pohotovostnom režime stlačte tlačidlo II na podržte na 3 sekundy. Blokáda sa vypne.

11. Kontrola bežných nastavení

1) V režime spustenia programu mikrovlnného varenia, grilovania alebo kombinovaného varenia. Stlačte alebo . Na 3 sekundy sa zobrazí aktuálny výkon.
2) Ak je nastavený čas, v režime varenia sa po stlačení zobrazí aktuálny čas. Na 3 sekundy sa zobrazí aktuálny čas.

12. Technické parametre

1) Ak počas varenia otvoríte dvierka, ak chcete obnoviť varenie, najprv zatvorte dvierka a potom stlačte tlačidlo ▷.
2) Ak po nastavení programu varenia v priebehu 1 minúty nestlačíte tlačidlo ▷. Na displeji sa bude zobrazovať aktuálny čas. Nastavenie bude anulované.
3) Správne stlačenie tlačidla signalizuje zvukový signál.

13. Otvorte dvierka mikrovlnnej rúry
Stlačte tlačidlo AUTO. Dvierka mikrovlnnej rúry sa otvoria.

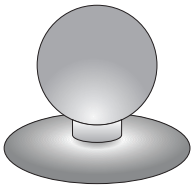

Pozor: Núdzové otváranie dvierok v prípade straty el. napätia*: Použite prísavku, ktorá je v pripojenej taške s príslušenstvom. Prisajte k dverám a potiahnite.

*Iba v zariadeniach so snímačom otvorenia dverí

ODSTRAŇOVANIE PORÚCH

Mikrovlnná rúra ruší televízny obraz	Pokiaľ mikrovlnná rúra pracuje, môže byť rádiový a televízny odber rušený. Je to podobné ako v prípade drobnejších elektrických spotrebičov, akými sú mixér, vysávač a elektrický ventilátor. Je to bežný jav.
Rúra slabo svieti	Pri varení s nízkym výkonom mikrovĺn svetlo rúry môže slabnúť. Je to normálne.
Para sa zhromažďuje na dvierkach, horúci vzduch uniká odvádzačmi pary	V priebehu varení pokrmu môže unikať para. Jej väčšia časť uniká odvádzačmi pary. Ale jej určitá časť sa môže zhromažďovať na chladnom mieste, akým sú dvierka rúry . Je to normálne.

Porucha	**Možná príčina**	**Odstraňovanie**
Rúru nie je možné uviesť do prevádzky.	Pripojovací kábel nie je správne pripojený do zásuvky	Vytiahnite zástrčku a vložte ju späť po 10 sekundách.
	Prepálená poistka, alebo účinkoval bezpečnostní vypínač.	Vymeňte poistku alebo zapnite vypínač (oprava len servisom Amica)
	Problém so zásuvkou	Skontrolujte zásuvku pomocou iných elektrických spotrebičov.
Rúra nehreje.	Dvierka nie sú správne uzatvorené.	Uzatvorte dobre dvierka.
Sklenený otáčací stolík je hlučný v priebehu práce mikrovlnnej rúry	znečistená súprava otáčacieho krúžku a dna rúry .	Viď "Konzervácia mikrovlnnej rúry"

ČISTENIE

Pred čistením sa uistite, že rúra je odpojená od napájacieho zdroja
a) Po použití vyčistite vnútro rúry vlhkou handričkou.
b) Vyčistite príslušenstvo obvyklým spôsobom v mydlovej vode.
c) Pokiaľ je špinavý rám dvierok, tesnenie a susedné elementy, čistite je mokrou handričkou. V priebehu čistenie povrchu dvierka i rúry používajte len jemná, nebrusná mydla alebo detergenty, nanášané hubkou alebo mäkkou utierkou.

V priebehu čistenie sklenených dvierok, nepoužívajte žiadne ostré brusné prípravky alebo ostrú kovové žinky, pretože to môže spôsobiť poškrabanie povrchu a poškodenie skla.

Pre očistenie vnútornej komory je potrebné: umiestiť poľ citrónu v miske, pridať 300 ml vody a zapnúť rúru na 100% výkonu po dobu 10 minút.
Po čistení odpojte rúru od prúdu a pretrite vnútro mäkkou suchou handričkou.

ZÁRUKA, POPREDAJNÝ SERVIS

Záruka

Poskytnutá záruka podľa záručného listu.
Výrobca neodpovedá za akejkoľvek škody spôsobenej nesprávnym zachádzaním s výrobkom.

Vyhlásenie výrobcu

Výrobca týmto vyhlasuje, že výrobok spĺňa dôležité požiadavky nasledujúcich európskych smerníc:

- **Smernica pre nízke napätie 2014/35/EU**
- **Smernica elektromagnetickej kompatibility 2014/30/EU**
- **Smernica ErP - 2009/125/EC**
- **Smernica RoHS 2011/65/EU**

Zariadenie je označené symbolom CE a má vyhlásenie o zhode na kontrolu príslušným orgánom dohľadu nad trhom.

WIR GRATULIEREN IHNEN ZUM KAUF DES GERÄTES DER MARKE AMICA

SEHR GEEHRTE DAMEN UND HERREN!
Das Gerät von Amica ist eine Verbindung einer außergewöhnlich leichten Bedienung und einer ausgezeichneten Leistungsfähigkeit. Jedes Gerät wurde gründlich auf dessen Sicherheit und Funktionalitäten überprüft, bevor es das Produktionswerk verlassen hat.

Bevor das Gerät in Betrieb genommen wird, lesen Sie bitte die Bedienungsanleitung aufmerksam durch.

Im Folgenden finden Sie Erläuterungen der Symbole, die wir in der Bedienungsanleitung verwenden:

Wichtige Informationen zur Sicherheit des Benutzers und zum ordnungsmäßigen Gebrauch des Gerätes.

Gefahren durch falschen Umgang mit dem Gerät und Hinweise für Maßnahmen, die nur durch einen Fachmann, z.B. durch den Servicetechniker des Herstellers, ergriffen werden dürfen.

Informationen und nützliche Tipps zum Gebrauch.

Informationen zum Umweltschutz.

Verbot für die Ausführung bestimmter Maßnahmen durch den Benutzer.

INHALTSVERZEICHNIS

TECHNISCHE DATEN	74
SICHERHEITSHINWEISE	75
WICHTIGE SICHERHEITSHINWEISE	76
ENTSORGUNG / VERSCHROTTUNG VON ALTGERÄTEN	80
INSTALLATION DES SCHUTZKREISES	81
GESCHIRR	82
EINSTELLUNGEN DER MIKROWELLE	84
INSTALLATION DES DREHTELLERS	84
MONTAGEANLEITUNG	85
BEDIENUNG	86
BESEITIGUNG VON FEHLERN	90
REINIGUNG	90
GARANTIE, NACHVERKAUF-SERVICE	91

TECHNISCHE DATEN

Modell	AMMB20* X-TYPE TMI 20*	AMMB25* X-TYPE TMI 25* / AMMB25E*SG*
Stromversorgung	AC 230V / 50Hz	AC 230V / 50Hz
Arbeitsfrequenz [MHz]	2450	2450
Lautstärke [dB(A) re 1pW]	63	63
Stromaufnahme [W]	1270	1450
Ausgangsnennleistung der Mikrowelle [W]	800	900
Ausgangsnennleistung des Grills [W]	1000	1000
Garraum [l]	20	25
Durchmesser des Drehtellers [mm]	255	315
Außenmaße (HxBxT) [mm]	387 x 595 x 318	388 x 595 x 388
Das Gerät ist für den Einbau im Küchenschrank geeignet.	√	√
Nettogewicht [kg]	17	17,6

Das Gerät ist ausschließlich für den Einsatz im Haushalt bestimmt.

Der Hersteller behält sich das Recht vor, Änderungen vorzunehmen, die die Gerätefunktion nicht beeinträchtigen.

Die Abbildungen in dieser Bedienungsanleitung dienen nur der Orientierung. Volle Ausstattung des Gerätes ist in dem entsprechenden Kapitel enthalten.

ZUR VERMEIDUNG DER EXPOSITION GEGENÜBER EINER ÜBERMÄSSIGEN WIRKUNG DER MIKROWELLENENERGIE

Versuchen Sie nicht, diese Mikrowelle mit geöffneter Tür zu betreiben, weil Sie sich einer schädlichen Wirkung der Mikrowellenenergie aussetzen können. Es ist wichtig, die Sicherheitsverriegelungen nicht auszuschalten oder ihre Funktion zu beeinträchtigen.

Stellen Sie keine Gegenstände zwischen die Frontseite des Gerätes und die Tür und halten Sie die Oberflächen der Dichtungen frei von Schmutz und Resten der Reinigungsmittel.

Das Gerät darf nicht in Betrieb genommen werden, wenn es beschädigt ist. Es ist besonders wichtig, dass die Tür richtig schließt und keine Schäden aufweist:
1 an der Tür (Dellen, Risse)
2 an den Scharnieren und Schlössern (gebrochen, geplatzt oder locker)
3 an den Türdichtungen und abdichtenden Oberflächen.

Alle Einstellungen, Wartungen und Reparaturen sollten ausschließlich durch entsprechend qualifiziertes Servicepersonal des Herstellers erfolgen. Insbesondere gilt dies für Arbeiten, die mit dem Abnehmen der Abdeckung, die den Benutzer gegen Mikrowellenstrahlung schützt, verbunden sind.

Halten Sie das Gerät und das Netzkabel von Kindern unter acht Jahren fern.

Die Mikrowelle sollte im Küchenschrank nicht platziert werden.*

WARNUNG: Das Gerät und seine zugänglichen Teile werden bei Gebrauch heiß. Vermeiden Sie die Berührung heißer Teile. Die Kinder unter acht Jahren sollten vom Gerät ferngehalten werden, es sei denn sie stehen unter Aufsicht eines Erwachsenen;

Reinigen Sie das Gerät nicht mit Dampf.

Die Oberflächen des Küchenschranks können während des Betriebs heiß werden;

* gilt für Geräte, die an den Einbau im Küchenschrank nicht angepasst sind.

SORGFÄLTIG DURCHLESEN UND FÜR DIE ZUKUNFT AUFBEWAHREN.

Zur Verringerung der Brandgefahr, der Verletzung von Menschen oder der Exposition gegenüber einer übermäßigen Wirkung der Mikrowellenenergie beim Betrieb des Gerätes sind die nachstehenden grundlegenden Sicherheitshinweise zu beachten.

Lesen Sie bitte die Gebrauchsanweisung aufmerksam durch, bevor Sie das Gerät in Betrieb nehmen.

Zur Verringerung der Brandgefahr im Garraum ist eine strikte Aufsicht erforderlich.

Benutzen Sie dieses Gerät nur bestimmungsgemäß im Sinne dieser Bedienungsanleitung. Verwenden Sie im Gerät keine korrodierenden Chemikalien. Die Mikrowelle wurde speziell zum Erwärmen oder Kochen von Lebensmitteln entwickelt. Das Gerät ist für die Verwendung in der Industrie oder in den Labors nicht bestimmt.

WARNUNG: Wenn Sie das Gerät im Kombibetrieb betreiben, darf es aufgrund der erzeugten hohen Temperatur von den Kindern nur unter Aufsicht von Erwachsenen genutzt werden*;

WARNUNG: Flüssigkeiten und andere Lebensmittel dürfen nicht in dicht verschlossenen Behältern erwärmt werden, denn es besteht die Explosionsgefahr;

WARNUNG: Das Gerät kann von Kindern ab 8 Jahren und Personen mit eingeschränkten physischen, sensorischen oder geistigen Fähigkeiten oder mit mangelnder Erfahrung und Unkenntnis verwendet werden, wenn sie in die sichere Verwendung des Geräts eingewiesen wurden und sie die mit ihm verbundenen Gefahren verstanden haben. Kinder dürfen nicht mit dem Gerät spielen. Die Reinigung und Wartung des Gerätes dürfen von Kindern nicht erfolgen, es sei denn, dass sie das 8. Lebensjahr vollendet haben und von einer zuständigen Person beaufsichtigt wurden.

Verwenden Sie nur solches Geschirr, das für den Einsatz in der Mikrowelle geeignet ist;

Beim Erhitzen von Lebensmitteln in Behältern aus Kunststoffen oder Papier ist der Betrieb der Mikrowelle wegen der Möglichkeit der Entzündung der Behälter zu kontrollieren;

* Gilt nur für Geräte mit Grill-Funktion

Sollte Rauch und/oder Feuer bemerkt werden, schalten Sie das Gerät aus oder trennen Sie es von der Stromnetz und lassen Sie die Tür geschlossen, bis die Flammen gedämpft sind;

Beim Erwärmen von Getränken kann es in der Mikrowelle zum Siedeverzug kommen, daher ist im Umgang mit dem Behälter Vorsicht geboten;

Die Einzelheiten zur Reinigung der Türdichtungen und der anliegenden Bereiche entnehmen Sie dem entsprechenden Kapitel dieser Bedienungsanleitung.

Reinigen Sie die Mikrowelle regelmäßig und entfernen Sie alle eingetrockneten Speisereste.

Sollte die Erhaltung der Mikrowelle in sauberem Zustand vernachlässigt werden, kann dies zu Schäden der Oberfläche führen, was wiederum die Beständigkeit des Gerätes beeinträchtigen und gefährliche Situationen verursachen kann.

Hinweis! Sollte das nicht trennbare Netzanschlusskabel beschädigt werden, sollte dieses beim Hersteller oder in einer Fachwerkstatt durch eine qualifizierte Person zur Vermeidung der Gefahr neu besorgt werden.

Bevor die Mikrowelle genutzt wird, sollte der Grill durchgeheizt werden (beim Durchheizen kann durch die Lüftungsgitter in der Mikrowelle Rauch entweichen)*:

- Raumbelüftung einschalten oder Fenster öffnen,
- Mikrowelle in leerem Zustand für ca. 3 Minuten auf Grillmodus stellen und den Grill durchheizen, ohne dabei Lebensmittel zu erwärmen.

Das Gerät soll auf einem ebenen Untergrund stehen.

Der Drehteller und der Drehring sollen sich beim Betrieb der Mikrowelle im Garraum befinden. Legen Sie die Speisen direkt auf den Drehteller und gehen Sie vorsichtig damit um, um Beschädigungen zu vermeiden.

Inkorrektes Verwenden des Bräunungsgeschirrs kann durch Entstehen hoher Temperatur zum Zerspringen des Drehrings führen.

Verwenden Sie zum Garen in der Mikrowelle nur Garbeutel in entsprechender Größe.

* Gilt nur für Geräte mit Grill-Funktion

Die Mikrowelle verfügt über ein paar eingebaute Sicherheitsschalter zum Schutz gegen die Strahlung, während die Tür geöffnet ist. Greifen Sie in die Schalter nicht ein.

Benutzen Sie die Mikrowelle in leerem Zustand nicht. Das Einschalten der Mikrowelle ohne Speise oder mit Speise mit einem geringen Wassergehalt kann zum Brand, Verkohlen, Funkenbildung und zu Schäden der Innenschicht des Garraums führen.

Bereiten Sie Speisen nicht direkt auf dem Drehteller zu. Durch übermäßiges lokales Erwärmen kann der Drehteller zerspringen.

Erwärmen Sie in der Mikrowelle keine Flaschen mit Säuglingsnahrung oder Speisen für Säuglinge. Die Speisen können nicht gleichmäßig erwärmt werden, so dass Verbrennungsgefahr besteht.

Verwenden Sie keine Behälter mit einem engen Hals wie z.B. Sirupflaschen.

Verwenden Sie zum Braten in der Mikrowelle kein Fett oder tiefes Geschirr.

Von der Herstellung von Konserven ist abzuraten, da keine gleichmäßige Erhitzung der Lebensmittel im Glas gewährleistet wird.

Benutzen Sie das Gerät nicht zu kommerziellen Zwecken. Die Mikrowelle ist vorgesehen für den Gebrauch zu Hause oder in solchen Objekten wie*: Firmenküchen; kleine Küchen in Geschäften, Büros und anderen Arbeitsumgebungen, für die Nutzung durch Gäste in Hotels, Motels und anderen Wohneinrichtungen, in Wohngebäuden auf dem Lande und in Beherbergungsbetrieben*;

Um den Siedeverzug heißer Flüssigkeiten und die Verbrennungsgefahr zu vermeiden, rühren Sie die Flüssigkeiten um, bevor Sie den Behälter in die Mikrowelle legen, und dann erneut mitten in der Garzeit. Lassen Sie die Lebensmittel nach dem Ende der Garzeit kurz ruhen und rühren Sie dann nochmals gründlich um.

Um das Verbrennen durch übermäßiges Garen zu vermeiden, vergessen Sie die Lebensmittel in der Mikrowelle nicht.

Lesen Sie die Garantiebestimmungen.

Wenn Sie das Gerät im Kombibetrieb betreiben, kann es aufgrund der erzeugten hohen Temperatur von den Kindern nur unter Aufsicht von Erwachsenen genutzt werden.*

Dieses Gerät darf nicht von Personen (einschließlich Kindern) bedient werden, die unter geistigen oder körperlichen Behinderungen leiden oder die nicht über ausreichende Erfahrungen in der Bedienung solcher Geräte verfügen. Eine Ausnahme kann gemacht werden, wenn solche Personen unter Aufsicht eines Verantwortlichen mit dem Gerät arbeiten und/oder gründlich in die Bedienung eingewiesen wurden. Es ist dafür zu sorgen, dass Kinder nicht mit dem Gerät spielen.

Überhitzen Sie die Gerichte nicht.

Benutzen Sie die Mikrowelle nicht als eine Ablagefläche. Bewahren Sie in der Mikrowelle keine brennbaren Gegenstände wie Brot, Kekse, Papiererzeugnisse, usw. auf. Sollte der Blitz das Stromnetz treffen, schaltet sich die Mikrowelle automatisch aus.

Entfernen Sie Metallverschlüsse oder Metallgriffe von Papier- und Plastikbehältern, bevor Sie diese in die Mikrowelle hineinlegen.

Die Mikrowelle muss geerdet sein. Schließen Sie die Mikrowelle nur an eine ordnungsgemäß installierte Steckdose mit einer einwandfreien Schutzleitung an. Siehe: “Installation des Schutzkreises”

Einige Produkte, z.B. ganze Eier (gekocht oder/und roh), Wasser mit Öl oder Fett, dicht verschlossene Behälter oder Gläser sind wegen Explosionsgefahr für den Einsatz in der Mikrowelle nicht geeignet.

Der Betrieb der Mikrowelle sollte unter ständiger Aufsicht von Erwachsenen erfolgen. Man soll vermeiden, dass die Kinder Zugang zu Steuerungselementen haben oder mit dem Gerät spielen.

Benutzen Sie das Gerät nicht, wenn die Steuerungsleiste oder der Stecker beschädigt sind, wenn die Mikrowelle nicht richtig funktioniert, beschädigt oder heruntergefallen ist.

Achten Sie darauf, dass die Lüftungsschlitze nicht verschlossen oder blockiert sind.

* Gilt nur für Geräte mit Grill-Funktion

Lagern und verwenden Sie die Mikrowelle nicht im Freien.

Verwenden Sie die Mikrowelle nicht nah am Wasser, an der Spüle, in feuchten Räumen oder an einem Schwimmbecken.

Vermeiden Sie Situationen, in denen das Netzkabel oder der Stecker mit Wasser in Berührung kommen.

Vermeiden Sie den Kontakt des Netzkabels mit Wärmequellen.

Vermeiden Sie, dass das Netzkabel am Tisch oder Arbeitsblatt herunterhängt.

Das Gerät muss zusammen mit dem montierten Zierrahmen genutzt werden.*

Nach dem Betrieb der Mikrowelle ist die Innenfläche des Garraums heiß.

Prüfen das Gerät und dessen Netzkabel auf eventuelle Schäden. Sollten irgendwelche Schäden festgestellt werden, darf die Mikrowelle nicht benutzt werden.

ENTSORGUNG / VERSCHROTTUNG VON ALTGERÄTEN

RÜCKNAHME AUS DEM BETRIEB

Dieses Gerät wurde gemäß der Europäischen Richtlinie 2012/19/EG. Eine solche Kennzeichnung informiert darüber, dass dieses Gerät nach dem Ablauf des Nutzungszeitraumes nicht zusammen mit anderen Hausabfällen gelagert werden darf.

Der Benutzer ist verpflichtet, das Gerät an einem Sammelpunkt für verschlissene elektrische und elektronische Geräte abzugeben. Die die Sammlung durchführenden Einheiten, darunter lokale Sammelpunkte, Geschäfte und gemeindeeigene Einheiten, bilden ein entsprechendes System, welches die Abgabe dieses Gerätes ermöglicht. Die richtige Vorgehensweise mit Elektro- und Elektronikschrott trägt zur Verhinderung schädlicher Folgen für die menschliche Gesundheit und die natürliche Umwelt bei, die aus der Anwesenheit von Schadstoffen sowie einer falschen Lagerung und Weiterverarbeitung solcher Materialien folgen.

* gilt für die Einbaugeräte

ENTSORGUNG / VERSCHROTTUNG VON ALTGERÄTEN

AUSPACKEN

Das Gerät wird gegen Transportschäden geschützt. Nach dem Auspacken sind die Verpackungsmaterialien so zu entsorgen, dass dadurch kein Risiko für die Umwelt entsteht. Alle Materialien, die zur Verpackung verwendet werden, sind umweltverträglich, können hundertprozentig wiederverwertet werden und sind mit entsprechendem Symbol gekennzeichnet.

Hinweis! Die Verpackungsmaterialien (Polyethylenbeutel, Styroporstücke usw.) sind beim Auspacken außer Kinderreichweite zu halten.

INSTALLATION DES SCHUTZKREISES

GEFAHR

Bei der Berührung besteht die Gefahr eines elektrischen Schlags - bestimmte interne Elemente können zu ernsthaften Verletzungen oder Tod führen. Das Gerät darf nicht demontiert werden.

WARNUNG

Gefahr eines elektrischen Schlags. Ein inkorrekter Umgang mit der Erdung kann einen elektrischen Schlag verursachen. Bevor das Gerät ordnungsgemäß installiert und geerdet wird, stecken Sie den Stecker nicht in die Steckdose.

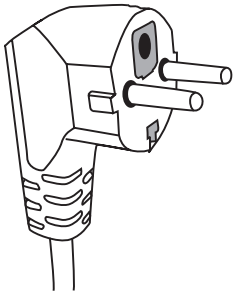

Das Gerät muss geerdet werden. Bei einem Kurzschluss verringert die Erdung die Gefahr eines elektrischen Schlags, indem die Ableitung von Strom gewährleistet wird. Das Gerät ist mit einem Netzkabel mit Erdungsleitung mit einem entsprechenden Stecker ausgestattet. Der Stecker soll in eine ordnungsgemäß installierte und geerdete Steckdose gesteckt werden.

Sollten Sie die Hinweise zur Erdung nicht ganz verstandend haben oder Bedenken haben, ob das Gerät ordnungsgemäß geerdet ist, setzen Sie sich mit einem qualifizierten Elektriker oder Servicetechniker in Verbindung.
Muss eine Verlängerungsschnur eingesetzt werden, so darf nur eine dreiadriges Verlängerungsschnur mit einer Steckdose mit Erdung zum Einsatz kommen.
Der Hersteller übernimmt keine Haftung für Schäden, oder Verletzungen, die aufs Anschließen der Mikrowelle ans Stromnetz ohne Schutzkreis oder mit einem mangelhaften Schutzkreis zurückzuführen sind.

Das Gerät ist mit einem kurzen Netzkabel ausgestattet, um das Risiko der Verwickelung oder des Stolperns zu reduzieren.

Bei der Nutzung einer Verlängerungsschnur:
- Die gekennzeichneten Nennwerte der Verlängerungsschnur müssen mindestens so groß wie die des Gerätes sein.
- Die Verlängerungsschnur soll eine dreiadrige Schnur mit Erdung sein.
- Eine lange Verlängerungsschnur sollte so verlegt werden, dass sie am Arbeitsblatt oder Tisch nicht herunterhängt, so dass sie von den Kindern gezogen, gestreift und unwillkürlich herausgezogen werden könnte.

WARNUNG

Verletzungsgefahr. Dicht verschlossenes Geschirr kann explodieren. Vor dem Erwärmen in der Mikrowelle müssen verschlossene Behälter geöffnet und Kunststoff-Beutel durchstochen werden.

Materialien, die in der Mikrowelle verwendet dürfen und Materialien, die zu vermeiden sind.

Manches nichtmetallisches Geschirr kann beim Einsatz in der Mikrowelle gefährlich sein. Bei Bedenken können Sie das Geschirr prüfen, indem Sie folgenderweise vorgehen:

Eignungstest:
1 Füllen Sie ein mikrowellengeeignetes Gefäß sowie das zu prüfende Gefäß mit einer Tasse (250 ml) kaltem Wasser.
2 Stellen Sie das Gerät auf maximale Leistung und kochen Sie das Wasser eine Minute lang.
3 Fassen Sie das Geschirr vorsichtig an. Ist das Geschirr heiß, ist es für die Mikrowelle ungeeignet.
4 Die Garzeit darf eine Minute nicht überschreiten.

Materialien, die in der Mikrowelle nicht verwendet dürfen

Art des Geschirrs	Bemerkungen
Aluschale	Kann elektrischen Lichtbogen hervorrufen. Legen Sie das Gericht in ein für die Mikrowelle geeignetes Geschirr.
Pappschachtel mit Metallgriff	Kann elektrischen Lichtbogen hervorrufen. Legen Sie das Gericht in ein für die Mikrowelle geeignetes Geschirr.
Metall oder Geschirr mit Metallrahmen	Metall schirmt das Gericht vor Mikrowellen-Energie ab. Der Metallrahmen kann elektrischen Lichtbogen hervorrufen.
Metallverschlüsse - verdreht	Können elektrischen Lichtbogen und Brand in der Mikrowelle hervorrufen.
Papiertüten	Können Brand in der Mikrowelle hervorrufen.
Plastikschaumstoff	Der Plastikschaumstoff kann schmelzen oder die darin befindliche Flüssigkeit verunreinigt werden, wenn dieser Stoff hoher Temperatur ausgesetzt wird.
Holz	Das Holz trocknet aus und kann springen oder brechen, wenn es in der Mikrowelle verwendet wird.

Materialien, die in der Mikrowelle verwendet dürfen

Art des Geschirrs	Bemerkungen
Alufolie	Nur als Abdeckung. Kleine, glatte Teile dürfen zur Abdeckung dünner Fleisch- oder Geflügelstücke verwendet werden, um dadurch die Überhitzung zu vermeiden. Es kann Lichtbogen hervorgerufen werden, wenn die Alufolie zu nah an der Wand der Mikrowelle liegt. Die Folie muss mindestens 2,5 cm von den Wänden der Mikrowelle entfernt liegen.
Bräunungsgeschirr	Halten Sie sich an Empfehlungen des Herstellers. Der Schüsselboden soll mind. 5mm über dem Drehteller sein. Falsche Verwendung kann zum Springen des Drehtellers führen.
Tischgeschirr	Nur mikrowellengeeignetes Geschirr. Halten Sie sich an Empfehlungen des Herstellers. Verwenden Sie kein beschädigtes Geschirr.
Gläser	Nehmen Sie immer den Deckel ab. Stellen Sie zum Erwärmen von Gerichten nur eine optimale Temperatur ein. Die meisten Gläser sind temperaturempfindlich und können zerbrechen.

GESCHIRR

Glasgeschirr	Verwenden Sie in der Mikrowelle nur hitzebeständiges Geschirr. Vergewissern Sie sich, dass das Geschirr keine Metallbestandteile hat. Verwenden Sie kein beschädigtes Geschirr.
Garbeutel für die Mikrowelle	Halten Sie sich an Empfehlungen des Herstellers. Mit Metallverschlüssen nicht schließen.
Papierteller und Papierbecher	Einschneiden, damit der Dampf entweichen kann. Verwenden Sie Papiergeschirr nur für schnelles Garen/Erwärmen. Lassen Sie die Mikrowelle beim Garen nicht ohne Aufsicht.
Küchentücher	Verwenden Sie Küchentücher beim Erwärmen nur zur Abdeckung, um das Fett aufzusaugen. Verwenden Sie Papiertücher nur für schnelles Erwärmen unter ständiger Aufsicht.
Pergamentpapier	Verwenden Sie es nur zur Abdeckung, um Spritzer zu vermeiden oder als Verpackung beim Dampfgaren.
Kunststoffe	Nur mikrowellengeeignetes Geschirr. Sie müssen mit dem Etikett „für Mikrowellen geeignet" versehen sein. Manche Kunststoffbehälter werden weich, wenn das Gericht von innen erhitzt wird. „Garbeutel„ und dicht verschlossene Kunststoffbeutel müssen eingeschnitten, perforiert oder mit einem Entlüfter nach Angaben des Herstellers auf der Verpackung ausgestattet werden.
Kunststoffverpackung	Nur mikrowellengeeignetes Geschirr. Verwenden Sie es zur Abdeckung des Gerichts beim Garen, um die Feuchtigkeit zu erhalten. Vermeiden Sie Situationen, in denen die Kunststoffverpackung mit dem Gericht in Berührung kommt.
Thermometer	Nur mikrowellengeeignetes Geschirr. (Fleisch- und Zuckerthermometer).
Wachspapier	Verwenden Sie es nur zur Abdeckung, um Spritzer zu vermeiden und die Feuchtigkeit zu erhalten.

Stoff, aus dem das Geschirr hergestellt ist	Mikrowellen	Grill	Combi-Modus
Hitzebeständiges Glasgeschirr	JA	JA	JA
Nicht hitzebeständiges Glasgeschirr	NEIN	NEIN	NEIN
Hitzebeständige Keramik	JA	NEIN	NEIN
Mikrowellengeeignetes Geschirr aus Kunststoffen	JA	NEIN	NEIN
Küchenpapier	JA	NEIN	NEIN
Metallgeschirr	NEIN	JA	NEIN
Grillrost (Ausstattung der Mikrowelle)*	**NEIN**	**JA**	**NEIN**
Alufolie und Alubehälter	NEIN	JA	NEIN

* In ausgewählten Modellen vorhanden.

EINSTELLUNGEN DER MIKROWELLE

DE

Beschreibung der Mikrowellenausstattung

Nehmen Sie die Mikrowelle und das Zubehör aus dem Karton bzw. dem Mikrowelleninnerraum. Ihre Mikrowelle ist mit folgender Ausstattung ausgeliefert worden:

Drehteller	1
Rollenring	1
Gebrauchsanweisung	1

A) Bedienfeld
B), C) Rollenring
D) Drehteller
E) Sichtfenster
F) Dichtung
G) Sicherheitsverriegelung

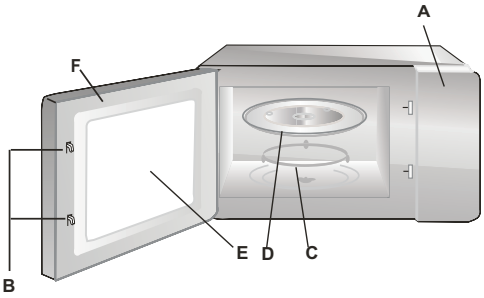

INSTALLATION DES DREHTELLERS

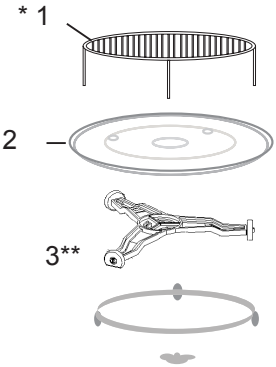

1 Drücken Sie nie auf den Drehteller bzw. legen Sie diesen nicht mit dem Boden nach oben.
2 Verwenden Sie beim Garen immer den Drehteller und Drehring.
3 Legen Sie alle Gerichte zum Garen oder Erwärmen immer auf den Drehteller.
4 Sollte der Drehteller zerspringen oder brechen, setzen Sie sich mit dem nächstgelegenen autorisierten Servicedienst in Verbindung.

Ausstattungselemente:

1. Grillrost
2. Drehschüssel
3. Drehbolzen

* In ausgewählten Modellen vorhanden. **Achtung:** Der Grillrost, der zur Ausstattung der Mikrowelle gehört, soll nur im GRILL-Modus verwendet werden. Legen Sie den Grillrost auf den Drehteller.
** Der Drehring kommt in zwei Versionen, je nach dem Modell, vor. Sie können durcheinander nicht ersetzt werden.

- Entfernen Sie alle Verpackungsmaterialien und sonstige Verpackungselemente.
- Prüfen Sie die Mikrowelle auf eventuelle Schäden wie Dellen, Verschiebungen oder Risse der Tür.
- Entfernen Sie alle Schutzfolien von der Oberfläche des Küchenschranks.
- Installieren Sie die Mikrowelle nicht, wenn diese beschädigt ist.

Entfernen Sie auf keinen Fall den hellbraunen Glimmerdeckel, der mit Schrauben im Garraum berfestigt ist, um das Magnetron freizulegen.

Installation
1. Das Gerät ist ausschließlich für den Einsatz im Haushalt bestimmt.
2. Das Gerät darf nur nach dem vorher erfolgten Einbau im Küchenschrank benutzt werden*.
3. Die Hinweise zur Montage im Küchenschrank entnehmen Sie dem “Montageanleitung”*.
4. Das Gerät sollte in einem Küchenschrank mit einer Breite von 60 cm und in einer Höhe von 85 cm über dem Küchenboden installiert werden*.

Die Gerätefüße dürfen nicht abgenommen werden*.

Die Lufteinlass- und -auslassöffnungen können Schäden der Mikrowelle verursachen.
Stellen Sie das Gerät möglichst weit entfernt von Radio- und Fernsehgeräten auf. Der Betrieb der Mikrowelle kann Störungen des Radio- oder Fernsehempfangs hervorrufen.

2. Stecken Sie den Stecker des Gerätes in die Standard-Haushaltssteckdose.
Achten Sie darauf, dass Spannung und Frequenz mit den auf dem Typenschild angegebenen Daten übereinstimmen.

WARNUNG: Installieren Sie das Gerät nicht über dem Kochfeld oder einem anderen wärmeerzeugenden Gerät. Sollte eine solche Installation erfolgen, kann dies zu Schäden und zum Verlust der Garantierechte führen.

Die zugänglichen Flächen können beim Betrieb heiß sein.

* Gilt für die Einbaugeräte

1. Einstellung der Uhr

Wenn der Mikrowellenherd an den Strom angeschlossen wird, erscheint in der Zeitanzeige „00:00” und es ertönt ein Lautsignal. Der Herd geht in den Stand-by-Modus.

1) Drücken Sie zweimal ⧖. dann beginnen die Stundenziffern zu blinken;
2) Um eine Uhrzeit von 0-23 einzustellen, drücken Sie + oder —.
3) Um zu bestätigen, drücken Sie ⧖. dann beginnen die Minutenziffern zu blinken;
4) Um die Minuten von 0-59 einzustellen, drücken Sie + oder —.
5) Drücken Sie zum Abschluss ⧖. Es blinkt das Symbol „:” und in der Anzeige erscheint die aktuelle Uhrzeit.

Hinweis: Die aktuelle Uhrzeit wird nur angezeigt, wenn sie nach dem Anschluss an den Strom eingestellt wurde.

2. Garen mit Mikrowellen

1) Drücken Sie einmal die Taste 〰. Es erscheint die Anzeige „P100”.
2) Um die Mikrowellenleistung zu wählen, drücken Sie mehrmals 〰, oder + bzw. —. Im Display erscheinen nacheinander „P100”, „P80”, „P50”, „P30”, „P10”.
3) Drücken Sie ▷, um zu bestätigen.
4) Um die richtige Garzeit einzustellen, drücken Sie + oder —. (Die maximale Garzeit beträgt 95 min.)
5) Um den Garvorgang zu starten, drücken Sie die Taste ▷.

HINWEIS: Sie können die Garzeit verlängern, indem Sie die Taste für die Dauer der folgenden Zeiträume drücken: 0-1 min : 5 Sekunden
1-5 min : 10 Sekunden
5-10 min : 30 Sekunden
10-30 min : 1 Minute
30-95 min : 5 Minuten

Tabelle mit Mikrowellenleistungen

Mikrowellenleistung	Hoch	Mittel bis hoch	Mittel	Mittel bis niedrig	Niedrig
Display	P100	P80	P50	P30	P10

3. Grillen oder Kombigaren. Kochen

- Drücken Sie einmal 〰, im Display erscheint „G”. Drücken Sie mehrmals 〰, oder drücken Sie + oder —, um die Leistung zu wählen. Im Display erscheint „G”, „C-1” oder „C-2”.
- Drücken Sie ▷, um die gewählte Leistung zu bestätigen. Um die Garzeit einzustellen, drücken Sie + oder —. Die maximale Garzeit beträgt 95 Minuten.
- Um den Garvorgang zu starten, drücken Sie die Taste ▷.

Beispiel: Um mit Mikrowellen mit einer Leistung von 55% zu garen und mit 45% der Leistung (C-1) über 10 Minuten zu grillen, muss die Mikrowelle eingestellt werden, wie folgt.
1) Drücken Sie einmal die Taste 〰. Im Display erscheint „G”.
2) Drücken Sie mehrmals 〰, bis in der Anzeige „C-1” erscheint.
3) Drücken Sie ▷, um zu bestätigen.
4) Um die Garzeit einzustellen, drücken Sie + oder —, bis in der Anzeige „10:00” erscheint.
5) Um den Garvorgang zu starten, drücken Sie die Taste ▷.

Leistung bei Kombigaren

Programm	Display	Leistung des Mikrowellenherds	Grillleistung [%]
Grillen	G	0%	100%
Kombigaren 1	C-1	55%	45%
Kombigaren 2	C-2	36%	64%

Hinweis: Nach Ablauf der Hälfte der Grillzeit ertönt ein Lautsignal. Das ist normal. Für ein besseres Grillergebnis sollten Sie das Grillgut wenden. Schließen Sie die Tür wieder und drücken Sie die Taste ▷, um den Garvorgang fortzusetzen. Wenn der Benutzer keine Aktion durchführt, wird der Garvorgang fortgesetzt.

4. Auftauen nach Gewicht

1) Drücken Sie einmal die Taste. Im Display erscheint „dEF1".
2) Um das Gewicht des Garguts zu wählen, drücken Sie + oder —. Sie können ein Gewicht zwischen 100 und 2000 g wählen.
3) Um den Auftauvorgang zu starten, drücken Sie die Taste ▷.

5. Auftauen nach Zeit

1) Drücken Sie einmal die Taste. Im Display erscheint „dEF2".
2) Um die richtige Zeit einzustellen, drücken Sie + oder —. Die maximale Auftauzeit beträgt 95 Minuten.
3) Um den Auftauvorgang zu starten, drücken Sie die Taste ▷.

Hinweis: Wenn die Hälfte der Auftauzeit abgelaufen ist, ertönt ein zweifaches Lautsignal. Das ist normal. Für ein besseres Auftauergebnis sollten Sie das Auftaugut wenden. Schließen Sie die Tür wieder und drücken Sie die Taste ▷, um den Auftauvorgang fortzusetzen.

6. Mehrstufiges Garen

Es können maximal zwei Garstufen eingestellt werden. Wenn es sich bei einer der beiden Garstufen um Auftauen handelt, sollte diese Garstufe automatisch als erste eingestellt werden. Wenn eine Garstufe abgeschlossen ist, ertönt ein Signal, und die nächste Garstufe beginnt.

Hinweis: Das automatische Schnellgarprogramm kann nicht als eine der Garstufen gewählt werden.

Beispiel: Sie wollen das Essen 5 Minuten auftauen und dann bei einer Leistung von 80% 7 Minuten mikrowellengaren. Führen Sie folgende Schritte aus:
1) Drücken Sie einmal die Taste. Im Display erscheint „dEF2".
2) Um die Auftauzeit auf 5 Minuten einzustellen, drücken Sie + oder —;
3) Drücken Sie einmal die Taste. Im Display erscheint „P100".
4) Drücken Sie mehrfach die Taste , um die Mikrowellenleistung zu wählen, bis in der Anzeige „P80"erscheint;
5) Drücken Sie ▷, um zu bestätigen.
6) Um die Garzeit auf 7 Minuten einzustellen, drücken Sie + oder —;
7) Um den Garvorgang zu starten, drücken Sie die Taste ▷.

7. Timer

1) Drücken Sie einmal die Taste ⧖. Im Display erscheint „00:00”.
2) Um die richtige Zeit einzugeben, drücken Sie + oder —. (Die maximale Garzeit beträgt 95 min).
3) Drücken Sie ▷, um zu bestätigen.
4) Nach Ablauf der eingestellten Garzeit ertönt fünfmal ein Lautsignal.
Wenn die Uhr (24-Stunden-Modus) eingestellt wurde, wird die aktuelle Uhrzeit angezeigt.
Hinweis: Der Timer unterscheidet sich von dem 24-Stunden-Modus der Uhr. Der Timer zählt die vorgegebene Zeit herunter.

8. Menü mit automatischen Programmen

1) Drücken Sie im Stand-by-Modus mehrfach die Taste + , um das Programm zu wählen.
2) Drücken Sie ▷, um das gewählte Programm zu bestätigen;
3) Um das Gewicht des Garguts zu wählen, drücken Sie + oder —.
4) Um den Garvorgang zu starten, drücken Sie die Taste ▷.

Tabelle der Automatikprogramme

Menü	Gewicht	Leistung
Pizza	200 g	C-2
	400 g	
Fleisch	250 g	Mikrowellen - 100%
	350 g	
	450 g	
Gemüse	200 g	Mikrowellen - 100%
	300 g	
	400 g	
Nudeln	50 g (und 450 g kaltes Wasser)	Mikrowellen - 80%
	100 g (und 800 g kaltes Wasser)	
Kartoffeln	200 g	Mikrowellen - 100%
	400 g	
	600 g	
Fisch	250 g	Mikrowellen - 80%
	350 g	
	450 g	
Getränk	1 Tasse (ca. 120 ml)	Mikrowellen – 100 %
	2 Tassen (ca. 240 ml)	
	3 Tassen (ca. 360 ml)	
Popcorn	50 g	Mikrowellen – 100 %
	100 g	

9. Schnellgaren

1) Drücken Sie im Stand-by-Modus die Taste ▷, um bei einer Leistung von 100% 30 Sekunden lang zu garen. Indem Sie die Taste ein zweites Mal drücken, können Sie die Garzeit um weitere 30 Sekunden verlängern. Die maximale Garzeit beträgt 95 Minuten.
2) Um die Garzeit in den Programmen für Mikrowellengaren, Grillen, Kombigaren und Auftauen nach Zeit zu verlängern, drücken Sie die Taste ▷.
3) Bei den Automatikprogrammen und beim Auftauen nach Gewicht kann die Garzeit nicht mit der Taste ▷verlängert werden.
4) Drücken Sie im Stand-by-Modus die Taste — , um die Garzeit zu wählen. Nach der Wahl der Garzeit drücken Sie die Taste ▷, um das Mikrowellengaren bei einer Leistung von 100% zu starten.

10. Kindersicherung

Aktivieren der Einschaltsperre: Um die Einschaltsperre zu aktivieren, drücken Sie im Stand-by-Modus die Taste ⏸ für 3 Sekunden. Wenn eine Uhrzeit eingestellt wurde, erscheint im Display die aktuelle Uhrzeit. Wenn nicht, erscheint im Display ⏸. Aufheben der Einschaltsperre: Drücken Sie im Stand-by-Modus die Taste ⏸ für 3 Sekunden. Die Sperre wurde ausgeschaltet.

11. Überprüfung der laufenden Einstellungen

1) In den Programmen für Mikrowellengaren, Grillen und Kombigaren. Drücken Sie oder . Für 3 Sekunden wird die aktuelle Leistung angezeigt.
2) Wenn die Uhr eingestellt wurde, können Sie während das Garvorgangs die aktuelle Zeit prüfen, indem Sie die Taste ⧖ drücken. Die aktuelle Zeit wird für 3 Sekunden angezeigt.

12. Technische Daten

1) Wenn Sie die Tür während des Garvorgangs öffnen, müssen Sie sie, um den Garvorgang fortzusetzen, wieder schließen und die Taste ▷drücken.
2) Wenn nach der Wahl des Garprogramms nicht innerhalb von 1 Minute die Taste ▷ gedrückt wird, erscheint in der Anzeige die aktuelle Uhrzeit und die Einstellung wird gelöscht.
3) Ein Lautsignal bestätigt, dass die richtige Taste gedrückt wurde.

13. Öffnen der Mikrowellentür
Drücken Sie die Taste AUTO. Die Tür der Mikrowelle öffnet sich.

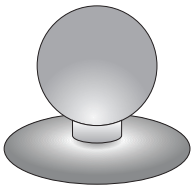

Hinweis: Türnotöffnung bei Stromausfall*: Benutzen Sie den Sauggriff in der Zubehörtasche. Setzen Sie ihn auf die Tür und ziehen Sie.

*Nur bei Geräten mit Türöffnungssensor

BESEITIGUNG VON FEHLERN

Die Mikrowelle verursacht Störungen beim Fernsehempfang.	Es kann zur Störungen des Radio-bzw. Fernsehempfangs kommen, wenn die Mikrowelle betrieben wird. Eine ähnliche Erscheinung kommt auch im Falle kleinerer Haushaltsgeräte wie Mixer, Staubsauger und Ventilatoren vor. Es ist eine normale Erscheinung.
Die Mikrowelle leuchtet schwach.	Beim Kochen mit niedriger Leistung kann das Licht schwächer werden. Es ist eine normale Erscheinung.
Der Dampf sammelt sich an der Tür, heiße Luft tritt aus den Entlüftungsöffnungen aus.	Beim Garen kann Dampf entweichen. Die größere Menge entweicht über Entlüftungsöffnungen. Eine gewisse Menge kann sich aber an einer kühleren Stelle wie die Gerätetür ansammeln. Es ist eine normale Erscheinung.

Fehler	**Mögliche Ursache**	**Beseitigung**
Die Mikrowelle lässt sich nicht starten.	Das Netzkabel ist nicht richtig angeschlossen.	Den Stecker aus der Steckdose ziehen und nach 10 Sekunden wieder stecken.
	Sicherung durchgebrannt oder Sicherheitsschalter hat reagiert.	Die Sicherung austauschen oder den Schalter anschalten (Reparatur nur durch den Servicedienst)
	Problem mit der Steckdose	Die Steckdose mit anderen elektrischen Geräten prüfen.
Die Mikrowelle wärmt nicht.	Die Tür ist nicht richtig geschlossen.	Die Tür gut schließen.
Das Drehgestell macht Lärm beim Betrieb der Mikrowelle.	Der Drehring oder Mikrowellenboden ist verschmutzt.	Siehe: ”Wartung der Mikrowelle”

REINIGUNG

Vergewissern Sie sich vor der Reinigung, dass die Mikrowelle vom Stromnetz getrennt ist.
a) Nach Gebrauch reinigen Sie den Garraum der Mikrowelle mit einem leicht nassen Tuch.
b) Reinigen Sie die Zubehörteile wie üblich mit Wasser mit etwas Spülmittel.
c) Reinigen Sie den Türrahmen, Türdichtungen und andere nahe liegende Teile vorsichtig mit einem weichen Tuch. Für die Reinigung der Türoberfläche und der Mikrowelle verwenden Sie nur milde, nicht abrasive Seifen oder Reinigungsmittel, die mit Schwamm oder einem weichem Tuch aufzutragen sind.

Bei der Reinigung der Gastür verwenden Sie weder scharfe Schleifmittel noch scharfe Metallreiniger, denn dies kann zu Rissen auf der Oberfläche und Schäden der Glasscheibe führen.

Bei der Reinigung des Garraums sollte man folgenderweise vorgehen: Geben eine halbe Zitrone in die Schüssel, gießen Sie 300 ml Wasser dazu und schalten Sie die Garfunktion bei maximaler Leistung 100% für 10 Minuten ein.
Nach der Reinigung trennen Sie die Mikrowelle vom Netz und wischen Sie den Garraum mit einem weichen, trockenen Tuch.

GARANTIE, NACHVERKAUF-SERVICE

Garantie

Garantieleistungen laut Garantieschein.
Der Hersteller übernimmt keine Haftung für Schäden, die durch einen unsachgemäßen Betrieb des Produktes entstehen.

CE-Konformitätserklärung

Der Hersteller dieses Produktes erklärt hiermit in alleiniger Verantwortung, dass dieses Produkt den einschlägigen, grundlegenden Anforderungen der nachfolgenden EU-Richtlinien entspricht:

- **Niederspannungsrichtlinie 2014/35/EU**
- **Elektromagnetische Verträglichkeit 2014/30/EU**
- **ErP – Richtlinie 2009/125/EC**
- **Richtlinie RoHS 2011/65/EU**

Das Gerät ist mit dem CE Zeichen gekennzeichnet und verfügt über eine Konformitätserklärung zur Einsichtnahme durch die zuständigen Marktüberwachungsbehörden.

NOUS VOUS FÉLICITONS D'AVOIR CHOISI UN APPAREIL

CHERS CLIENTS,
L'appareil est un mariage d'une facilité d'exploitation unique et d'une efficacité parfaite. Chaque appareil a été précisément vérifié sous l'angle de la sécurité et de la fonctionnalité avant qu'il n'ait quitté l'usine.

Prière de lire attentivement le mode d'emploi avant la mise en fonctionnement de l'appareil.

Vous trouverez ci-dessous les explications des symboles mentionnés dans la présente notice d'utilisation :

Informations de sécurité importantes concernant l'utilisateur de l'appareil et son exploitation correcte.

Dangers résultant d'une manipulation inappropriée de l'appareil ainsi que des opérations qui ne pourront être effectuées que par un personnel qualifié, par exemple du service après-vente du fabricant.

Conseils liés à l'utilisation de l'appareil.

Informations concernant la protection de l'environnement.

Interdiction de réalisation de certaines opérations par l'utilisateur.

SOMMAIRE

DONNÉES TECHNIQUES	92
MESURES DE PRUDENCE	93
INDICATIONS CONCERNANT LA SÉCURITÉ D'UTILISATION	94
ELIMINATION / DEMANTELEMENT DES APPAREILS USES	98
INSTALLATION D'UN CIRCUIT DE PROTECTION	99
RECIPIENTS	100
REGLAGE DU FOUR	102
INSTALLATION DU PLATEAU ROTATIF	102
INSTALLATION DE L'APPAREIL	103
EXPLOITATION	104
ELIMINATION DES PANNES	108
NETTOYAGE	108
GARANTIE, SERVICE APRÈS-VENTE	109

DONNÉES TECHNIQUES

Modèle	AMMB20* X-TYPE TMI 20*	AMMB25* X-TYPE TMI 25* / AMMB25E*SG*
Alimentation	AC 230V / 50Hz	AC 230V / 50Hz
Fréquence de travail [MHz]	2450	2450
Niveau du bruit [dB(A) re 1pW]	63	63
Consommation en énergie [W]	1270	1450
Puissance nominale de sortie des micro-ondes [W]	800	900
Puissance nominale de sortie du gril [W]	1000	1000
Capacité du four [l]	20	25
Diamètre du plateau rotatif [mm]	255	315
Dimension externe (Hauteur x largeur x profondeur) [mm]	387 x 595 x 318	388 x 595 x 388
Appareil adapté à l'encastrement dans des meubles	√	√
Poids net [kg]	17	17,6

L'appareil n'est destiné qu' à l'usage dans un cadre domestique.

Le fabricant se garde le droit d'introduire des modifications n'ayant pas d'influence sur l'exploitation générale de l'appareil.

Les illustrations dans le présent manuel ont seulement un caractère explicatif. L'équipement complet de l'appareil est décrit dans le chapitre approprié.

AFIN D'EVITER UNE EVENTUELLE EXPOSITION EXCESSIVE A L'ENERGIE DES MICRO-ONDES

Ne pas essayer de mettre en marche ce four avec la porte ouverte car cela peut provoquer une exposition nocive à l'énergie des micro-ondes. Il est important de ne pas désactiver les systèmes de blocage de sécurité et d'y manipuler.

Ne pas placer d'objets entre la surface frontale du four et la porte et ne pas laisser de salissures ou de restes de produits de nettoyage s'accumuler sur les surfaces d'étanchement.

Ne pas mettre en marche le four s'il est endommagé. Il est particulièrement important à ce que la porte du four soit fermée correctement et à ce qu'il n'y ait pas d'endommagements sur :
1 la porte (enfoncements, fissures) / 2 les charnières et les verrous (cassés, fissurés ou relâchés) / 3 les joints d'étanchéité de la porte et les surfaces d'étanchement

Le réglage, les opérations de maintenance et toutes réparations du four doivent être effectués uniquement par un personnel de service qualifié du fabricant. Ceci concerne en particulier les travaux liés à l'enlèvement de l'écran protégeant l'utilisateur contre la radiation des micro-ondes.

Tenez l'appareil et son câble d'alimentation loin des enfants âgés de moins de 8 ans.

Le four à micro-ondes ne doit pas être placé dans un placard*

MISE EN GARDE : L'appareil et ses pièces accessibles sont chauds au cours de l'exploitation. Il faut éviter le contact avec les pièces chaudes. Les enfants âgés de moins de 8 ans doivent être tenus loin de l'appareil à moins qu'ils ne soient sous la surveillance d'une personne adulte ;

Il est interdit de nettoyer l'appareil avec de la vapeur

Les surfaces du placard peuvent se chauffer au cours du travail du four;

* concerne les appareils qui ne sont pas adaptés à l'encastrement dans des meubles

LIRE ATTENTIVEMENT ET PRESERVER POUR LE FUTURE.

Afin de réduire le risque d'incendie, de blessure ou d'exposition excessive à l'énergie des micro-ondes au cours de l'exploitation de l'appareil il faut respecter les règles de sécurité de base ci-dessous

Lire le manuel d'utilisation avant l'exploitation de l'appareil.

Une surveillance étroite est nécessaire afin de réduire le risque d'incendie dans la cavité du four.

Utiliser cet appareil uniquement de façon conforme à sa destination décrite dans le manuel. Ne pas utiliser de produits chimiques corrosifs sur l'appareil. Le four est spécialement conçu pour le réchauffement ou la cuisson de produits alimentaires. Il n'est pas destiné à une exploitation industrielle ou de laboratoire.

MISE EN GARDE : Quand l'appareil est exploité en mode combiné les enfants peuvent utiliser ce four uniquement sous la surveillance des adultes en raison de génération d'une température élevée* ;

MISE EN GARDE : Il est interdit de chauffer les liquides et les autres produits alimentaires dans des récipients hermétiquement fermés car ils sont susceptibles d'exploser ;

MISE EN GARDE : Cet appareil peut être utilisé par des enfants âgés de 8 ans ou plus, par des personnes avec des capacités motrices, sensorielles ou mentales réduites et par des personnes dénuées d'expérience ou de connaissance de l'équipement uniquement si elles se trouvent sous surveillance et qu'elles aient été instruites auparavant au sujet de l'exploitation de l'appareil de façon sûre et qu'elles connaissent les dangers liés à l'exploitation de l'appareil. Les enfants ne devraient pas jouer avec l'appareil. Le nettoyage et la maintenance de l'appareil ne devraient pas être effectués par des enfants à moins qu'ils n'aient fini leurs 8 ans et ne soient surveillés par une personne appropriée.

Utiliser seulement les récipients qui sont destinés à l'utilisation dans des fours à micro-ondes ;

* Concerne les appareils équipés en gril

Il faut surveiller le travail du four à micro-ondes au cours du chauffage de produits alimentaires dans des récipients en plastique ou en papier en raison d'une possibilité d'inflammation des récipients ;

En cas d'observation d'une fumée et/ou de feu, éteindre l'appareil ou débrancher-le de la source d'alimentation et laisser la porte fermée jusqu'à ce que les flammes s'éteignent ;

Le chauffage à micro-ondes des boissons peut provoquer une ébullition retardée, pour cela il faut faire attention au cours de la manipulation du récipient ;

Les détails concernant le nettoyage des joints d'étanchéité de la porte et des parties adjacentes sont décrits dans le chapitre approprié de ce manuel.

Le four doit être nettoyé régulièrement et il faut en retirer les restes de produits alimentaires

La négligence de maintien du four en propreté peut provoquer l'endommagement de la surface, ce qui en conséquence peut influer sur la durabilité de l'appareil et causer des situations dangereuses

Attention! Si le câble d'alimentation non débranchablé est endommagé, il doit être échangé chez le fabricant, dans un établissement de réparations spécialisé ou par une personne qualifiée afin d'éviter tout danger.

Avant le début d'exploitation du four il faut faire brûler le dispositif de chauffage du gril (de la fumée peut s'échapper des grilles de ventilation du four au cours de la combustion du dispositif de chauffage)* :

- mettre en marche la ventilation dans la pièce ou ouvrir la fenêtre.
- régler le four en mode de travail du gril uniquement pendant environ 3 min. et faire brûler le dispositif de chauffage du grill sans réchauffer de produits alimentaires.

Le four devrait reposer sur une surface nivelée.

Le plateau rotatif et l'ensemble du chariot rotatif devraient se trouver dans le four au cours de la cuisson. Il faut déposer avec prudence le plat cuit sur le plateau rotatif et le manipuler avec prudence afin d'éviter un éventuel endommagement.

* Concerne les appareils équipés en gril

L'utilisation incorrecte du bol destiné pour rissoler les plats peut provoquer la fissure de la table rotative par la température élevée.

Utiliser uniquement des dimensions appropriées de sacs de cuisson dans les fours à micro-ondes.

Le four possède quelques disjoncteurs incorporés de protection contre l'émission de radiation pendant que la porte est ouverte. Ne pas manipuler ces disjoncteurs.

Ne pas mettre en marche un four à micro-ondes vide. La mise en marche du four sans plat ou avec un plat avec un faible contenu en eau peut provoquer un incendie, une carbonisation, un étincellement ou un endommagement de la couche de la cavité interne.

Ne pas chauffer les plats directement sur le plateau rotatif. Un chauffage ponctuel excessif du plateau rotatif peut provoquer sa fissuration

Ne pas chauffer de bouteilles pour nourrissons ou des plats pour nourrissons dans le four à micro-ondes. Un chauffage irrégulier peut y avoir lieu et provoquer des lésions.

Ne pas utiliser de récipients avec un col étroit tels que les bouteilles de sirop.

Ne pas frire sur de l'huile et dans un récipient profond placé dans le four à micro-ondes.

Ne pas faire de conserves maison dans le four à micro-ondes car le contenu entier du pot n'atteigne pas toujours la température d'ébullition.

N'utiliser pas le four à micro-ondes à des fins commerciales. L'appareil est destiné à l'exploitation dans la maison ou dans des lieux tels que* : la cuisine pour les employés ; les boutiques, les bureaux et autres environnements de travail, utilisation par les clients d'hôtels, de motels et d'autres lieux d'habitation, de bâtiments habitables ruraux, d'édifices d'hébergement* ;

Afin d'empêcher l'ébullition retardée de liquides et de boissons chauds et la brûlure il faut remuer le liquide avant de placer le récipient dans le four et encore une fois à mi-cuisson. Ensuite laisser-le pour un court instant dans le four et remuer encore une fois avant de retirer le récipient.

Prenez connaissance avec le contenu de la carte de garantie

Il faut se rappeler que le plat se trouve dans le four afin d'éviter la brûlure due à une cuisson excessive.

Quand l'appareil est utilisé en mode combiné, les enfants devraient utiliser le four uniquement sous surveillance des adultes en raison de génération de températures élevées*

Cet appareil ne peut pas être utilisé par des personnes (dont les enfants) ayant des capacités physiques, sensorielles ou psychologiques limitées, ni par des personnes n'ayant pas l'expérience de cet appareil à moins qu'elles soient surveillées et informées de son utilisation par une personne responsable de leur sécurité. Ne pas permettre aux enfants de jouer avec l'appareil.

Ne pas surcuire les plats

Ne pas utiliser la cavité du four pour stocker. Ne pas entreposer à l'intérieur du four d'objets combustibles tels que le pain, les gâteaux, les produits en papier etc. Si un éclair frappe la ligne d'alimentation le four peut s'activer automatiquement.

Enlever les attaches en fil de fer et les poignées métalliques des récipients/sacs en papier ou plastique avant de les placer dans le four.

Le four devrait être mis à la terre. Brancher uniquement à une prise avec un circuit de protection qui fonctionne. Voir « Installation du circuit de protection »

Certains produits tels que les œufs entier (cuits et/ou crus), l'eau avec de l'huile ou de la graisse, les récipients hermétiques et les pots en verre peuvent exploser et pour cela il ne faut pas les chauffer dans ce four.

Le travail du four devrait se dérouler sous surveillance constante de personnes adultes. Il faut veiller à ne pas laisser les enfants avoir accès aux éléments de commande ou à ce qu'ils jouent avec l'appareil.

Ne pas mettre en marche le four si la plinthe de branchement ou la fiche est endommagée, s'il travaille de façon incorrecte ou s'il a été endommagé ou laissé tomber.

Il ne faut pas recouvrir ni bloquer les ouvertures d'aération sur le four.

* Concerne les appareils équipés en gril

Ne pas entreposer ni utiliser le four à l'extérieur.

Ne pas utiliser le four à proximité de l'eau, de l'évier de cuisine, dans une pièce humide ou à proximité d'une piscine.

Ne pas immerger le câble d'alimentation ni la fiche dans de l'eau.

Maintenir le câble loin des surfaces chauffées.

Empêcher que le câble d'alimentation soit suspendu par dessus du bord de la table ou du plan de travail.

L'appareil doit être exploité avec le cadre décoratif monté*

La surface de la cavité interne de l'appareil est chaude après l'utilisation du four à micro-ondes.

Vérifier systématiquement le four et son câble d'alimentation sous l'angle des endommagements. Si quelconque endommagement est constaté il ne faut pas utiliser le four.

ELIMINATION / DEMANTELEMENT DES APPAREILS USES

MISE HORS SERVICE

Cet appareil est marqué par le symbole du conteneur à déchets, rayé, conformément à la Directive Européenne 2012/19/CE. Ce symbole signale que le produit, après sa période d'utilisation, ne pourra pas être éliminé avec d'autres déchets ménagers.
L'utilisateur est obligé de le rendre à un point de collecte des appareils électriques et électroniques usagés. De tels points de collecte sont mis en place par les communes, certains magasins et entreprises de ramassage des déchets.
Respecter les règles d'élimination des appareils électriques et électroniques permet d'éviter des conséquences nuisibles à la santé humaine et à l'environnement naturel, à cause de la possibilité de présence de constituants dangereux ou de transformations inappropriées à ce type d'appareil.

* concerne les appareils à encastrer

ELIMINATION / DEMANTELEMENT DES APPAREILS USES

DÉBALLAGE

Pour son transport, l'appareil a été emballé afin de le protéger contre les endommagements. Après déballage de l'appareil, prière d'éliminer les éléments de l'emballage d'une façon non nuisible à l'environnement.
Tous les matériaux utilisés pour l'emballage sont inoffensifs pour l'environnement et recyclables à 100% (ils sont marqués par un symbole approprié)

Attention! Lors du déballage, garder les matériaux d'emballage (petits sacs polyéthylène, morceaux de polystyrène, etc.) hors de portée des enfants.

INSTALLATION D'UN CIRCUIT DE PROTECTION

DANGER

Danger d'électrocution au contact – certains éléments internes peuvent causer des lésions sérieuses ou la mort. Ne pas démonter cet appareil.

MISE EN GARDE

Menace d'électrocution. L'utilisation incorrecte de la mise à la terre peut provoquer une électrocution. Ne pas placer la fiche dans la prise avant que l'appareil n'ait été installé et mis à la terre de façon correcte.

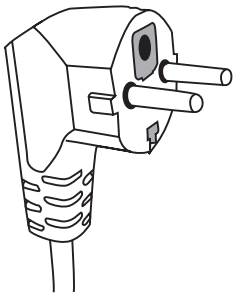

Cet appareil doit être mis à la terre. En cas de court-circuit la mise à la terre réduit la menace d'électrocution en assurant un câble d'évacuation du courant électrique. Cet appareil est équipé en un câble possédant un câble de mise à la terre et en une fiche appropriée. La fiche devrait être placée dans une prise correctement installée et mise à la terre.

En cas d'incompréhension du manuel de mise à la terre ou en cas de doutes si l'appareil est correctement mis à la terre il faut se tourner vers un électricien ou un technicien de service qualifié.
S'il est nécessaire d'utiliser une rallonge il faut utiliser alors un câble à trois fils possédant une prose avec une mise à la terre.
Le fabricant n'est pas responsable des dommages ou des lésions étant le résultat du branchement du four à une source d'alimentation sans circuit de protection ou avec un circuit de protection défaillant.

Un câble d'alimentation court est prévu afin de réduire la menace d'entremêlement ou de débranchement suite à un trébuchement sur un câble long.

Si une rallonge est utilisée :
- Les inscriptions réglementaires concernant les données électriques devraient être aussi grandes que celles de l'appareil.
- La rallonge devrait être un câble à 3 fils avec une mise à la terre,
- Le long câble devrait être mené de façon à ce qu'il ne soit pas suspendu au dessus du plan de travail ou la table où il pourrait être tiré par des enfants ou accroché et retiré de façon accidentelle.

MISE EN GARDE

Menace de lésions des gens. Les récipients fermés hermétiquement peuvent exploser. Les récipients fermés doivent être ouverts et les sacs en plastique transpercés avant le chauffage.

Matériaux qui peuvent être utilisés dans le four et ceux qu'il faut éviter dans un four à micro-ondes. Certains récipients non métalliques peuvent être dangereux dans l'utilisation dans un four à micro-ondes. En cas de doute il est possible de vérifier le récipient donné en suivant la procédure ci-dessous :

Test du récipient :
1 Remplir le récipient sûr à utiliser dans un four à micro-ondes avec un verre d'eau froide (250 ml) et faire de même avec le récipient testé.
2 Cuire avec la puissance maximale durant 1 minute.
3 Toucher le récipient avec précaution. Si le récipient est chaud il ne faut pas l'utiliser dans le four à micro-ondes.
4 Ne pas dépasser le temps de cuisson de 1 minute.

Matériaux qu'il ne faut pas utiliser dans un four à micro-ondes

Type de récipient	Remarques
Plateau en aluminium	Il peut provoquer l'effet d'arc électrique. Placer le plat dans un récipient destiné à l'utilisation dans des fours à micro-ondes.
Boîte en carton avec une poignée métallique	Il peut provoquer l'effet d'arc électrique. Placer le plat dans un récipient destiné à l'utilisation dans des fours à micro-ondes.
Métal ou récipients avec un cadre métallique	Le métal crée un écran de protection contre l'énergie des micro-ondes sur le plat. Le cadre métallique peut provoquer un arc électrique.
Fermetures métalliques – vissées	Elles peuvent provoquer un arc électrique et un incendie dans le four.
Sac en papier	Ils peuvent provoquer un incendie dans le four.
Mousse en plastique	La mousse en plastique peut fondre ou contaminer le liquide qui s'y trouve quand elle sera exposée à l'action de températures élevées.
Bois	Le bois sèche quand il est utilisé dans un four à micro-ondes et peut se fissurer ou se casser.

Matériaux qui peuvent être utilisés dans un four à micro-ondes

Type de récipient	Remarques
Film en aluminium	Seul le recouvrement. Des petits morceaux lisses peuvent être utilisés pour recouvrir les morceaux fins de viande ou de volaille afin d'empêcher leur cuisson excessive. Une décharge d'arc peut avoir lieu si le film se trouve trop près des parois du four. Le film devrait se trouver à une distance d'au moins 2,5 cm des parois du four.
Bol pour rissoler	Respecter les instructions du fabricant. Le fond du bol pour rissoler devrait se trouver au moins 5 mm au dessus du plateau rotatif. L'utilisation incorrecte peut provoquer la fissuration du plateau rotatif.
Vaisselle de dîner	Seul celle qui est adaptée aux fours à micro-ondes. Respecter les instructions du fabricant. Ne pas utiliser de récipients fissurés ou ébréchés.
Pots en verre	Retirer toujours le couvercle. Utiliser uniquement pour chauffer les plats à la température appropriée. La majorité des pots en verre n'est pas résistante à la température et peut éclater.

RECIPIENTS

Récipients en verre	Utiliser seulement les récipients en verre réfractaire dans le four à micro-ondes. S'assurer qu'ils ne possèdent pas de cadres métalliques. Ne pas utiliser de récipients fissurés ou ébréchés.
Sacs pour curie dans des fours à micro-ondes	Respecter les instructions du fabricant. Ne pas fermer avec des clips métalliques.
Assiettes et gobelets en papier	Effectuer des entailles afin de laisser échapper la vapeur. Utiliser seulement pour une cuisson/réchauffement courts. Ne pas laisser le four sans surveillance au cours de la cuisson.
Serviettes en papier	Utiliser pour recouvrir les plats à réchauffer afin d'absorber la graisse. Utiliser seulement pour une courte cuisson sous surveillance constante.
Papier sulfurisé	Utiliser comme couverture pour empêcher les éclaboussures ou comme emballage pour évaporation.
Matières plastiques	Seul celle qui est adaptée aux fours à micro-ondes. Elles devraient posséder l'étiquette « pour fours à micro-ondes ». Certains récipients en plastique deviennent mous quand le plat à l'intérieur chauffe. Les « sacs de cuisson » et les sacs en plastique fermés hermétiquement doivent être entaillés, transpercés ou équipés d'une purge conformément aux indications sur l'emballage.
Emballages en plastique	Seul celle qui est adaptée aux fours à micro-ondes. Utiliser pour recouvrir le plat au cours de la cuisson afin de maintenir l'humidité. Empêcher à ce que l'emballage en plastique touche le plat.
Thermomètres	Seul celle qui est adaptée aux fours à micro-ondes. (thermomètres pour viande et sucre).
Papier paraffiné	Utiliser comme couverture pour empêcher les éclaboussures et afin de maintenir l'humidité.

Matériau du récipient	Micro-ondes	Gril	Mode Combi
Verre thermorésistant	OUI	OUI	OUI
Verre non résistant à la chaleur	NON	NON	NON
Céramique thermorésistante	OUI	NON	NON
Récipients en plastique sûrs à utiliser dans un four à micro-ondes.	OUI	NON	NON
Papier à des propos culinaire	OUI	NON	NON
Récipient métallique	NON	OUI	NON
Support métallique (équipement du four)*	**NON**	**OUI**	**NON**
Film en aluminium et récipients en film	NON	OUI	NON

* Présent dans les modèles choisis

REGLAGE DU FOUR

Noms des éléments d'équipement du four

Retirer le four et tous les matériaux de la boîte en carton et de la cavité du four. Le four est Fourni avec l'équipement suivant :

Plateau rotatif	1
Chariot rotatif	1
Mode d'emploi	1
Support de barbecue	1*

A) Panneau de commande
B) Système de blocage de sécurité – Il débranche l'alimentation du four quand la porte est ouverte au cours du travail.
C) Chariot rotatif
D) Plateau rotatif
E) Ecran interne de la porte
F) Porte

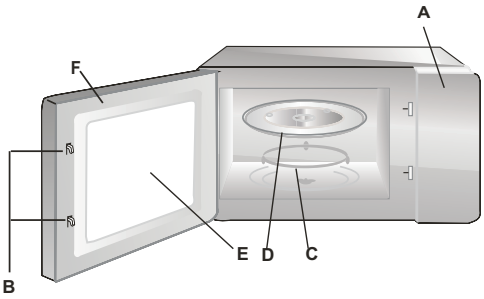

INSTALLATION DU PLATEAU ROTATIF

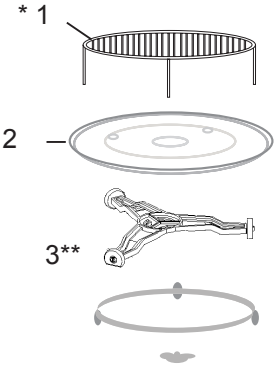

1 Ne jam ais serrer ni poser le plateau rotatif le fond à l'envers.
2 Utiliser toujours le plateau rotatif et le chariot rotatif au cours de la cuisson.
3 Placer toujours tous les plats à cuire ou à réchauffer sur le plateau rotatif
4 Si le plateau rotatif se brise il faut le retourner au point de service autorisé le plus proche.

Éléments de l'équipement :

1. Support de barbecue
2. Plateau rotatif
3. Chariot rotatif

* Présent dans les modèles choisis. **Attention :** Le support joint à l'appareil doit être utilisé uniquement en mode « GRIL » du four. Le support doit être placé sur le plateau rotatif.
** Le chariot est disponible en deux versions en fonction du modèle. Elles ne sont pas interchangeables.

INSTALLATION DE L'APPAREIL

- Retirer tous les matériaux et éléments de l'emballage.
- Vérifier le four sous l'angle des endommagements tels que les enfoncements, les déplacements ou l'endommagement de la porte.
- Retirer tous les films de protection de la surface du placard.
- Ne pas installer le four s'il est endommagé.

Ne pas retirer le couvercle marron clair du mica vissé à l'aide de vis dans la cavité du four afin recouvrir le magnétron.

Installation
1. L'appareil n'est destiné qu' à l'usage dans un cadre domestique.
2. Le four peut être utilisé seulement après son encastrement préalable dans le meuble de cuisine*.
3. Le moyen de montage du four dans le meuble est présenté dans la « Brochure d'installation »*.
4. Le four à micro-ondes devrait être monté dans un placard d'une largeur de 60 cm et sur une hauteur de 85 cm du sol de la cuisine*.

Ne pas retirer les pieds du fond du four*.

Le blocage des orifices d'entrée et de sortie peut endommager le four.
Placer le four le plus loin possible des récepteurs de radio et de télévision. Le four à micro-ondes en marche peut provoquer des interférences de réception du signal radio et de télévision.

2. Placer la fiche du four dans la prise de maison standard.
S'assurer au préalable si la tension et la fréquence sont les mêmes que sur la plaque signalétique.

MISE EN GARDE : Ne pas installer le four au dessus d'une plaque de cuisson ou un autre appareil générant de la chaleur. Dans le cas d'une telle installation un endommagement peut avoir lieu et cela engendre la perte de la garantie.

Les surfaces accessibles peuvent être chaudes au cours du travail.

* Concerne les appareils à encastrer

1. Réglage de l'heure

Une fois l'appareil branché à l'alimentation électrique, l'affichage indique « 00 :00 » et un signal sonore est émis. Le four passe en mode « prêt ».

1) Appuyer deux fois sur ⧖. Les chiffres de l'heure commencent à clignoter ;
2) Pour régler l'heure dans une étendue de 0 à 23, appuyer sur + ou —.
3) Pour confirmer, appuyer sur ⧖. Les chiffres des minutes commencent à clignoter ;
4) Pour régler les minutes dans une étendue de 0 à 59, appuyer sur + ou —.
5) Pour terminer le réglage de l'heure, appuyer sur ⧖. Le symbole « : » clignote. L'heure actuelle s'affiche sur l'écran d'affichage.

Attention : Si l'heure actuelle n'est pas réglée après la mise sous tension de l'appareil, l'heure ne sera pas affichée.

2. Cuisson par micro-ondes

1) Appuyer une fois sur la touche ≋. Le symbole « P100 » s'affiche.
2) Pour choisir la puissance des micro-ondes, appuyer plusieurs fois sur ≋, éventuellement sur + ou —. S'afficheront alors progressivement les symboles « P100 », « P80 », « P50 », « P30 », « P10 ».
3) Appuyer sur ▷, pour confirmer.
4) Pour régler la durée de cuisson adéquate, appuyer sur + ou —. (La durée de cuisson maximale est de 95 min.).
5) Afin de démarrer la cuisson, appuyez sur ▷.

REMARQUE : Vous pouvez augmenter la durée de cuisson, en appuyant sur le bouton de façon suivante:
0- 1 minute: : 5 secondes
1- 5 minutes : 10 secondes
5- 10 minutes : 30 secondes
10- 30 minutes : 1 minute
30- 95 minutes : 5 minutes
Tableau de puissances de micro-ondes

Puissance du four micro-ondes	Élevée	Assez élevée	Moyenne	Assez faible	Faible
Écran d'affichage	P100	P80	P50	P30	P10

3. Gril ou cuisson mixte Combi.
Cuisson
- Appuyer une fois sur ≋, le symbole « G » s'affiche sur l'écran. Appuyer plusieurs fois sur ≋, appuyer éventuellement sur + ou — pour choisir la puissance. Les symboles « G », « C-1 » ou « C-2 » s'afficheront alors.
- Appuyer sur ▷ pour confirmer la puissance. Pour régler la durée de cuisson, appuyer sur + ou —. La durée maximale de cuisson est de 95 minutes.
- Pour commencer la cuisson, appuyer de nouveau sur la touche ▷.

Exemple : Pour la cuisson micro-ondes avec une puissance à 55% et pour utiliser 45% de la puissance du grill (C-1) pendant 10 minutes, régler le four selon les étapes suivantes.
1) Appuyer une fois la touche ≋. Le symbole « G » s'affiche sur l'écran d'affichage.
2) Appuyer plusieurs fois sur ≋ jusqu'à ce que le symbole « C-1 » s'affiche.
3) Appuyer sur ▷, pour confirmer.
4) Pour régler la durée de cuisson, appuyer sur + ou —, jusqu'à ce que « 10 :00 » s'affiche sur l'écran.
5) Afin de démarrer la cuisson, appuyer sur ▷.

Puissance en mode mixte

Programme	Écran d'affichage	Puissance du four micro-ondes	Puissance du gril
Mode gril	G	0%	100%
Cuisson mixte 1	C-1	55%	45%
Cuisson mixte 2	C-2	36%	64%

Attention : A mi-temps de la grillade, le four émet un bip deux fois et cela est normal. Pour obtenir de meilleurs résultats, retourner les aliments, fermer la porte et ensuite, appuyer sur la touche ▷, pour continuer la cuisson. Si l'utilisateur n'a effectué aucune opération, le four reprend la cuisson.

4. Décongélation en fonction du poids

1) Appuyer une fois la touche . Le symbole « dEF1 » s'affiche sur l'écran.
2) Pour sélectionner le poids du produit, appuyer sur + ou —. L'étendue du poids est de 100 à 2000g.
3) Pour lancer la décongélation, appuyer sur la touche ▷.

5. Décongélation en fonction du temps

1) Appuyer une fois la touche . Le symbole « dEF2 » s'affiche sur l'écran.
2) Pour régler la durée, appuyer sur + ou —. La durée maximale est de 95 minutes.
3) Pour lancer la décongélation, appuyer sur ▷.

Attention : Une fois la moitié du temps de décongélation écoulée, le four émet un double signal sonore, ce qui est normal. Pour obtenir un meilleur résultat de décongélation, tourner les aliments, fermer la porte et ensuite, appuyer sur la touche ▷, pour continuer.

6. Cuisson multi-étapes

Il est possible de régler deux étapes au maximum. Si l'une des étapes est la décongélation, elle doit être automatiquement réglée en premier lieu. Une fois la première étape terminée, un signal sonore est émis et l'étape suivante commence.

Attention : Le programme automatique et la cuisson rapide ne peuvent pas être réglés comme l'une des étapes.

Par exemple : décongélation des aliments pendant 5 minutes et ensuite, cuisson micro-ondes à une puissance de 80% pendant 7 minutes. Réaliser les opérations suivantes :
1) Appuyer une fois la touche . Le symbole « dEF2 » s'affiche sur l'écran.
2) Pour régler la durée de décongélation sur 5 minutes, appuyer sur + ou —;
3) Appuyer une fois sur la touche . Le symbole « P100 » s'affiche sur l'écran d'affichage.
4) Appuyer plusieurs fois sur la touche pour choisir la puissance des micro-ondes, jusqu'à ce que le symbole « P80 » s'affiche ;
5) Appuyer sur ▷, pour confirmer.
6) Pour régler la durée de cuisson sur 7 minutes, appuyer sur + ou —;
7) Afin de démarrer la cuisson, appuyer sur ▷.

7. Minuteur

1) Appuyer une fois sur la touche ⧖. « 00 :00 » s'affiche sur l'écran d'affichage.
2) Pour saisir la durée, appuyer sur + ou —. (La durée de cuisson maximale est de 95 minutes).
3) Appuyer sur ▷, pour confirmer.
4) Une fois la durée réglée écoulée, un signal sonore sera émis 5 fois.
Si l'horloge est réglée (mode 24 heures), sur l'écran d'affichage s'affiche l'heure actuelle.
Attention : Le minuteur se distingue de l'horloge en mode 24 heures. Le minuteur compte le temps.

8. Menu des programmes automatiques

1) En mode « prêt », appuyer plusieurs fois sur la touche + pour sélectionner le programme.
2) Appuyer sur ▷, pour confirmer le programme sélectionné ;
3) Pour choisir le poids du produit, appuyer sur + ou —.
4) Afin de démarrer la cuisson, appuyer sur ▷.

Tableau des programmes automatiques

Menu	Poids	Puissance
Pizza	200 g	C-2
	400 g	
Viande	250 g	Micro-ondes - 100%
	350 g	
	450 g	
Légumes	200 g	Micro-ondes - 100%
	300 g	
	400 g	
Pâtes	50g (et 450g d'eau froide)	Micro-ondes - 80%
	100g (et 800g d'eau froide)	
Pommes de terre	200 g	Micro-ondes - 100%
	400 g	
	600 g	
Poissons	250 g	Micro-ondes - 80%
	350 g	
	450 g	
Boisson	1 tasse (environ 120ml)	Micro-ondes - 100%
	2 tasses (environ 240ml)	
	3 tasses (environ 360ml)	
Popcorn	50 g	Micro-ondes - 100%
	100 g	

9. Cuisson rapide

1) En mode « prêt », appuyer sur ▷, pour cuire à une puissance de 100% pendant 30 secondes. Une nouvelle pression sur la touche, prolonge la durée de 30 secondes. La durée maximale de cuisson est de 95 minutes.
2) Pour prolonger la durée de cuisson dans les programmes de cuisson par micro-ondes, de grillade, de cuisson mixte et de décongélation selon la durée, appuyer sur la touche ▷.
3) Dans les programmes automatiques et de décongélation selon le poids, la prolongation de la durée n'est pas possible à l'aide de la touche ▷.
4) En mode « prêt », appuyer sur la touche — pour sélectionner la durée de cuisson. Une fois la durée de cuisson sélectionnée, appuyer sur la touche ▷, pour commencer la cuisson micro-ondes à une puissance de 100%.

10. Verrouillage de démarrage

Verrouillage de démarrage : Pour activer le verrouillage, en mode « prêt », appuyer sur la touche ⏸ et la maintenir pressée pendant 3 secondes. Si l'heure a été réglée, l'écran d'affichage affichera l'heure actuelle. Si non, l'écran affichera ⏸. Désactivation du verrouillage de démarrage : En mode « prêt », appuyer sur la touche ⏸ et la maintenir pressée pendant 3 secondes. Le verrouillage est désactivé.

11. Vérification des paramètres réglés

1) En mode de cuisson par micro-ondes, de grillade ou de cuisson mixte. Appuyer sur ou . La puissance actuelle s'affichera pendant 3 secondes.
2) Si l'heure est réglée, en mode cuisson, appuyer sur ⧖, pour vérifier l'heure actuelle. L'heure actuelle s'affichera pendant 3 secondes.

12. Données techniques

1) Si la porte est ouverte pendant la cuisson, pour redémarrer, fermer la porte et appuyer sur ▷.
2) Si, une fois le programme de cuisson réglée, la touche ▷n'est pas pressée dans la minute. L'écran d'affichage affichera l'heure actuelle. Le réglage sera annulé.
3) La pression correcte de la touche est signalée par un signal sonore.

13. Ouvrir la porte du four
Appuyer sur la touche AUTO. La porte du four s'ouvre

Attention : Ouverture d'urgence de la porte en cas de panne de courant*: Utiliser la ventouse fournie avec les accessoires. La placer sur la porte et tirer.

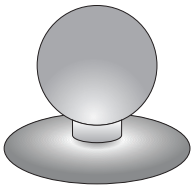

*Seulement dans les appareils avec un capteur d'ouverture de la porte

ELIMINATION DES PANNES

Le four à micro-ondes brouille l'image télé	La réception de la radio et de la télévision peut être brouillée si le four à micro-ondes travaille. C'est la même chose que dans le cas du petit équipement électroménager tel que le mixeur, l'aspirateur et le ventilateur électrique. C'est un phénomène normal.
Le four s'illumine faiblement	Lors de la cuisson avec une faible puissance des micro-ondes l'illumination du four peut faiblir. C'est normal.
La vapeur s'accumule sur la porte, l'air chaud sort par les orifices d'aération	Au cours de la cuisson de la vapeur peut s'échapper du plat. La majorité d'elle s'échappe par les orifices d'aération. Une certaine partie d'elle peut cependant s'accumuler dans un endroit froid tel que la porte du four. C'est normal.

Panne	**Cause possible**	**Elimination**
Le four ne veut pas se mettre en marche.	Le câble d'alimentation branché de façon incorrecte à la prise	Retirer la fiche et placer-la de nouveau après 10 secondes.
	Fusible brûlé ou le disjoncteur de sécurité s'est enclenché.	Remplacer le fusible ou enclencher le disjoncteur (réparation uniquement par le Service)
	Problème avec la prise	Vérifier la prise à l'aide d'autres instruments électriques.
Le four ne chauffe pas.	La porte fermée de façon incorrecte.	Fermer bien la porte.
Le plateau rotatif en verre fait du bruit au cours du travail du four à micro-ondes	Ensemble de l'anneau de rotation et le fond du four sales.	Voir « Maintenance du four à micro-ondes »

NETTOYAGE

Assurez-vous avant le nettoyage que le four est débranché de la source d'alimentation.
a) Après l'utilisation nettoyer l'intérieur du four avec un chiffon légèrement humide.
b) Nettoyer les accessoires de façon habituelle avec de l'eau et du savon.
c) Le cadre de la porte et le joint d'étanchéité ainsi que les parties adjacentes doivent être minutieusement nettoyés à l'aide d'un chiffon humidifié s'ils sont sales. Au cours du nettoyage de la surface de la porte et du four utiliser uniquement des savons ou des détergents doux, non abrasifs appliqués à l'aide d'une éponge ou d'un chiffon mou.

Au cours du nettoyage de la porte en verre n'utiliser pas de produits abrasifs forts ou de laveuses métalliques car ils peuvent faire des rayures et endommager la vitre.

Afin de nettoyer la cavité interne il faut : placer un demi-citron dans un bol, ajouter 300 ml d'eau et mettre en marche seul les micro-ondes sur 100% de puissance durant 10 minutes.
Après le nettoyage débrancher le four du courant et essuyer l'intérieur à l'aide d'un chiffon mou et sec.

GARANTIE, SERVICE APRÈS-VENTE

Garantie

Service de garantie selon la carte de garantie.
Le fabricant n'est responsable d'aucun dommage provoqué par une utilisation inappropriée du produit.

Déclaration du fabricant

Par la présente le fabricant déclare que le produit est conforme à toutes les principales dispositions exigées par les directives de la communauté Européenne:

- **directive Basse Tension 2014/35/CE**
- **directive Compatibilité électromagnétique 2014/30/CE**
- **directive 2009/125/CE**
- **directive RoHS 2011/65/CE**

et c'est le pourquoi le produit est désigné par le symbol CE ainsi qu'une déclaration de la conformité accessible aux organes chargés de la surveillance du marché a été délivrée.

GEFELICITEERD MET UW KEUZE VOOR EEN PRODUCT VAN AMICA

GEACHTE DAMES EN HEREN,
Het apparaat van het merk Amica vormt een combinatie van bijzonder eenvoudige bediening en perfecte doeltreffendheid. Elk apparaat is voor het verlaten van de fabriek nauwkeurig gecontroleerd op veiligheid en functioneren.

Wij vragen u deze gebruiksaanwijzing zorgvuldig door te lezen voordat u het apparaat inschakelt.

Hieronder vindt u de verklaring van de symbolen die voorkomen in deze gebruiksaanwijzing:

Belangrijke informatie voor de veiligheid van de gebruiker en de juiste exploitatie van het apparaat.

Gevaren die voortkomen uit onjuist gebruik van het apparaat en handelingen die alleen mogen worden verricht door competente personen, bijvoorbeeld van de service van de producent.

Aanwijzingen voor het gebruik van het apparaat.

Informatie over milieubescherming.

Verbod op het uitvoeren van bepaalde handelingen door de gebruiker.

INHOUDSOPGAVE

TECHNISCHE GEGEVENS	110
VOORZORGSMAATREGELEN	111
AANWIJZINGEN VOOR VEILIG GEBRUIK	112
VERWIJDERING / SLOOP VERSLETEN APPARATUUR	116
INSTALLATIE VEILIGHEIDSCIRCUIT	117
SCHALEN	118
INSTELLING MAGNETRON	120
INSTALLATIE DRAAIPLATEAU	120
INSTALLATIE VAN HET APPARAAT	121
BEDIENING	122
VERWIJDERING VAN DEFECTEN	126
REINIGING	126
GARANTIE, SERVICE	127

TECHNISCHE GEGEVENS

Model	AMMB20* X-TYPE TMI 20*	AMMB25* X-TYPE TMI 25* / AMMB25E*SG*
Voeding	AC 230V / 50Hz	AC 230V / 50Hz
Operationele frequentie [MHz]	2450	2450
Geluidsniveau [dB(A) re 1pW]	63	63
Stroomverbruik [W]	1270	1450
Nominaal uitgangsvermogen magnetron [W]	800	900
Nominaal uitgangsvermogen grill [W]	1000	1000
Inhoud van de magnetron [l]	20	25
Doorsnee draaiplateau[mm]	255	315
Externe afmetingen (Hoog x breed x diep) [mm]	387 x 595 x 318	388 x 595 x 388
Het apparaat is ontworpen voor inbouwmeubilair	√	√
Nettogewicht [kg]	17	17,6

Het apparaat is uitsluitend bestemd voor huishoudelijk gebruik.

De producent behoudt zich het recht voor om wijzigingen aan te brengen die het gebruik van het apparaat niet beïnvloeden.

De afbeeldingen in deze gebruiksaanwijzing hebben een informatief karakter. De volledige uitrusting van het apparaat vindt u in het desbetreffende hoofdstuk.

OM BLOOTSTELLING AAN EVENTUELE OVERMATIGE MICROGOLFENERGIE TE VOORKOMEN

Probeer de magnetron niet te starten met open deur, dit kan schadelijke blootstelling veroorzaken aan microgolfenergie. Het is belangrijk om de veiligheidsbegrenzingen niet uit schakelen en deze niet te bewerken.

Zet geen voorwerpen tussen het frontale oppervlak van de magnetron en de deur en voorkom dat vuil en etensresten zich ophopen op de afsluitstrippen.

Start de magnetron niet wanneer deze beschadigd is. Het is zeer belangrijk dat de deur van de magnetron goed sluit en dat er geen beschadigingen zijn aan de:
1 deur (deuken, barsten)
2 scharnieren en vergrendeling (gebroken, gebarsten of los zittend)
3 afsluitstrippen van de deur en afdichtoppervlakken

Aanpassingen, onderhoudswerkzaamheden en alle reparaties van de magnetron dienen uitgevoerd te worden door gekwalificeerd onderhoudspersoneel van de producent. Dit betreft vooral werkzaamheden waarbij de bedekking wordt verwijderd die de gebruiker beschermt tegen microgolfstraling.

Houd het apparaat en de kabel buiten bereik van kinderen jonger dan 8 jaar.

Zet de magnetron niet een kast*

WAARSCHUWING: Dit apparaat en de bereikbare onderdelen ervan worden tijdens het gebruik heet. Vermijd contact met hete onderdelen. Kinderen jonger dan 8 jaar dienen op afstand te blijven van het apparaat, tenzij ze onder toezicht staan van een volwassene;

Het apparaat dient niet gereinigd te worden met stoom

De oppervlakken van de kast kunnen tijdens het draaien van de magnetron warm worden;

*betreft apparaten die niet ontworpen zijn voor inbouwmeubilair

LEES ZORGVULDIG EN BEWAAR VOOR GEBRUIK IN DE TOEKOMST

Voor het verminderen van het risico op brand, letsel of blootstelling aan de werking van overmatige microgolfenergie dienen de volgende fundamentele veiligheidsprincipes nageleefd worden.

Lees de gebruiksaanwijzing voor het gebruik van het apparaat.

Scherp toezicht is onontbeerlijk om het gevaar voor brand in de magnetronruimte te verminderen.

Gebruik het apparaat alleen in overeenstemming met het doel dat beschreven is in de gebruiksaanwijzing. Gebruik geen corroderende chemicaliën in het apparaat. De magnetron is speciaal ontworpen om voedsel op te warmen of te koken. De magnetron is niet geschikt voor industrieel of laboratoriumgebruik.

WAARSCHUWING: Wanneer het apparaat in de gecombineerde modus wordt gebruikt, mogen kinderen de magnetron alleen gebruiken onder toezicht van volwassenen vanwege de hoge temperatuur die geproduceerd wordt*;

WAARSCHUWING: Vloeistoffen en andere voedingsmiddelen mogen niet verwarmd worden in goed afgesloten bakken, deze kunnen ontploffen;

WAARSCHUWING: Dit apparaat mag gebruikt worden door kinderen van 8 jaar en ouder, door personen met een lichamelijke, zintuiglijke of verstandelijke beperkingen en personen zonder ervaring of kennis van het apparaat wanneer op hen gelet wordt of ze geïnstrueerd zijn over het veilig gebruik van het apparaat en ze de gevaren kennen in verband met het gebruik van het apparaat. Kinderen mogen niet met het apparaat spelen. Reiniging en onderhoud mogen niet door kinderen gedaan worden tenzij ze 8 jaar zijn of ouder en er toezicht wordt gehouden door een juiste persoon.

Gebruik alleen borden die geschikt zijn voor gebruik in magnetrons;

Wanneer voedsel wordt verwarmd in plastic of papieren bakken, moet op het functioneren van de magnetron gelet worden in verband met de mogelijkheid dat de bakken in brand kunnen vliegen;

* Betreft apparaten met grill

Wanneer u rook en/of vuur ziet, doe dan het apparaat uit of haal het uit het stopcontact en laat de deur dicht totdat de vlammen minder worden;
Het opwarmen van dranken in de magnetron kan kookvertraging veroorzaken, wees daarom voorzichtig wanneer u iets met de verpakking doet;

Details over het reinigen van deurrubbers en aangrenzende delen zijn te vinden in het desbetreffende hoofdstuk.

De magnetron dient systematisch te worden gereinigd en alle opgehoopte etensresten verwijderd te worden

Wanneer de magnetron niet schoon wordt gehouden, kan dit leiden tot beschadiging van het oppervlak, wat negatieve invloed kan hebben op de duurzaamheid van het apparaat en gevaarlijke situaties kan veroorzaken.

Attentie! Indien de vaste voedingskabel beschadigd raakt, dient deze bij de producent of een gespecialiseerde reparateur vervangen te worden of door een bevoegde persoon om gevaar te voorkomen.

Voor gebruik van de magnetron dient de verwarmer van de grill aangezet te worden (tijdens het aanstaan van de verwarmer kan er rook uit de ventilatieroosters van de magnetron komen)*:
- zet de ventilatie van de ruimte aan of zet het raam open,
- stel de magnetron voor 3 min. in op de grillstand en laat de verwarmer van de grill warm worden zonder voedsel te verwarmen.

De magnetron dient op een horizontale oppervlakte te staan.

Het draaiplateau en de meenemer dienen zich tijdens het koken in de magnetron te bevinden. Zet het op te warmen gerecht voorzichtig op het draaiplateau en ga er voorzichtig mee om eventueel letsel te voorkomen.

Onjuist gebruik van een bruineerschaal kan door de hoge temperatuur het breken van het draaiplateau veroorzaken.

Gebruik alleen kookzakken van de juiste grootte in magnetrons.

* Betreft apparaten met grill

De magnetron heeft een aantal ingebouwde veiligheidsschakelaars die beschermen tegen de uitstoot van straling wanneer de deur openstaat. Kom niet aan deze schakelaars.

Zet geen lege magnetron aan. Wanneer de magnetron zonder voedsel of met voedsel met weinig vocht wordt ingeschakeld, kan dit brand, verkoling, vonken en beschadiging van het oppervlak ven de binnenruimte veroorzaken.

Bereid geen gerechten direct op het draaiplateau. Overmatige lokale verhitting van het draaiplateau kan het barsten ervan veroorzaken.

Geen flessen of voedsel voor baby's verwarmen in de magnetron. Ongelijk verwarmen kan plaatsvinden en letsel veroorzaken.

Gebruik geen verpakkingen met een smalle hals zoals siroopflessen.

Niet bakken in vet en in een diepe bak in de magnetron.

Maak geen conserven in de magnetron, omdat de hele inhoud van de pot niet altijd het kookpunt bereikt.

Gebruik de magnetron niet voor commerciële doeleinden. Dit apparaat is geschikt gebruik thuis of in objecten als*: personeelskeuken; in winkels, kantoren en andere werkplekken, gebruik door gasten van hotels, motels en andere accommodatie, in agrarische woongebouwen, accommodatieobjecten*;

Om kookvertraging van hete vloeistoffen en dranken en brandwonden te voorkomen, dient de vloeistof voordat deze in de verpakking wordt gedaan en halverwege de kooktijd geroerd worden. Laat het nog even in de magnetron staan en roer nogmaals voordat u de verpakking uit de magnetron haalt.

Vergeet niet dat het gerecht in de magnetron staat, om aanbranden door te lang koken te voorkomen.

Wanneer het apparaat in de gecombineerde modus wordt gebruikt, mogen kinderen de magnetron alleen gebruiken onder toezicht van volwassenen vanwege de hoge temperatuur die gegenereerd wordt.*

Lees het garantiebewijs goed.

Dit apparaat is niet bestemd voor gebruik door personen (waaronder kinderen) met lichamelijke of geestelijke beperkingen of personen zonder ervaring met of kennis van het apparaat, tenzij dit gebruik plaatsvindt onder toezicht of overeenkomstig de gebruiksaanwijzing van het apparaat, door personen die verantwoordelijk zijn voor hun veiligheid. Zorg ervoor dat kinderen niet met het apparaat kunnen spelen.

Laat gerechten niet te lang koken

Gebruik de ruimte van de magnetron niet voor opslag. Bewaar geen brandbare voorwerpen in de magnetron, zoals brood, koekjes, papieren artikelen, etc. Als de bliksem inslaat in een hoogspanningslijn, kan de magnetron zelf uit gaan.

Verwijder ijzeren klemmen en metalen handvaten van papieren/plastic bakken voordat deze in de magnetron worden gezet.

De magnetron moet worden geaard. Alleen aansluiten op een contact met goed werkende beschermende geleider. Zie “Installatie van veiligheidscircuit”

Bepaalde producten zoals hele eieren (gekookt en/of rauw), water met olie of vet, afgesloten bakken en dichte glazen potten kunnen ontploffen en dienen daarom niet in de magnetron te worden verwarmd.

De magnetron mag alleen aanstaan bij toezicht van volwassenen. Laat niet toe dat kinderen toegang hebben tot de besturingselementen of met het apparaat spelen.

Start de magnetron niet wanneer deze een beschadigd aansluitblok of stekker heeft, wanneer deze niet goed functioneert of wanneer deze is beschadigd of is gevallen.

Bedek de ventilatiegaten op de magnetron niet en blokkeer deze niet.

Bewaar of gebruik de magnetron niet buiten.

Gebruik de magnetron niet bij water, bij de gootsteen in de keuken, in een vochtige ruimte of bij een zwembad.

Dompel het snoer of de stekker niet onder in water.

* Betreft apparaten met grill

Houd de snoeren op afstand van verwarmde oppervlakken.

Laat het snoer niet over de tafelrand of aanrecht hangen.

Het apparaat dient gebruikt te worden wanneer de sierlijst is gemonteerd*

Het oppervlak van de binnenruimte is heet na gebruik van de magnetron.

Controleer de magnetron en het snoer regelmatig op beschadigingen. Start de magnetron niet wanneer deze beschadigd is.

VERWIJDERING / SLOOP VERSLETEN APPARATUUR

UITGEBRUIKNAME

Dit product is overeenkomstig met de Europese richtlijn 2012/19/EG. Dit merkteken informeert dat dit apparaat na afloop van zijn levensduur niet samen met ander huishoudelijk afval verwijderd mag worden.

De gebruiker is verplicht om het aan te bieden bij een inzamelpunt voor gebruikte elektrische en elektronische apparatuur. De inzamelende instanties, waaronder lokale inzamelpunten, winkels en gemeentelijke instanties vormen een geschikt systeem voor de inzameling van deze apparatuur.

De juiste behandeling van gebruikte elektrische en elektronische apparatuur leidt tot het vermijden van consequenties die schadelijk zijn voor de menselijke gezondheid en de natuurlijke omgeving en voortkomen uit de aanwezigheid van gevaarlijke bestanddelen en verkeerde opslag en verwerking van dergelijke apparatuur.

* betreft inbouwapparatuur

VERWIJDERING / SLOOP VERSLETEN APPARATUUR

UITPAKKEN

Het apparaat is beveiligd tegen transportschade. Na het uitpakken moet het verpakkingsmateriaal zo verwerkt worden dat er geen risico voor het milieu ontstaat.
Al het materiaal dat voor de verpakking is gebruikt is milieuvriendelijk, het kan voor 100% hergebruikt worden en het is gelabeld met het bijbehorende symbool.

Attentie! Het verpakkingsmateriaal (polyethyleenzakjes, stukken polystyreen etc.) bij het uitpakken buiten het bereik van kinderen houden.

INSTALLATIE VEILIGHEIDSCIRCUIT

GEVAAR

Gevaar voor elektrische schokken - wanneer bepaalde binnenelementen worden aangeraakt kan dit ernstige verwondingen of overlijden veroorzaken. Demonteer het apparaat niet.

WAARSCHUWING

Gevaar voor elektrische schokken. Onjuiste gebruik van aarding kan elektrische schokken veroorzaken. Doe de stekker niet in het stopcontact voordat het apparaat goed geïnstalleerd en geaard is

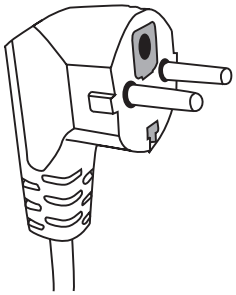

Het apparaat dient geaard te worden. Bij kortsluiting vermindert de aarding het gevaar op elektrische schokken door te voorzien in een afvoerdraad voor stroom. Dit apparaat is voorzien van een geaarde kabel met een passende stekker. De stekker dient in een correct geïnstalleerd en geaard contact te worden gedaan.

Wanneer u de aardingsinstructies niet volledig begrijpt of bij twijfel of het apparaat correct is geaard, raadpleeg dan een gekwalificeerde elektricien of onderhoudstechnicus.
Als het gebruik van een verlengsnoer nodig is, gebruik dan slechts een drie-draads koord met stopcontact met een aardelektrode .
De producent is niet aansprakelijk voor schade of letsel die het resultaat zijn van het aansluiten van de magnetron op een voedingsbron zonder veiligheidscircuit of niet goed werkend veiligheidscircuit.

Het apparaat is voorzien van een kort netsnoer om het gevaar voor verstrikking of uitschakelen door struikelen over een langer snoer te voorkomen.

Bij gebruik van een verlengsnoer:
- De aangegeven nominale elektrische gegevens van het verlengsnoer dienen minstens zo groot te zijn als de nominale elektrische gegevens van het apparaat.
- Het verlengsnoer dient 3-draads te zijn met aarding,
- Een lang snoer moet zo lopen dat dit niet over het aanrecht of tafelblad hangt waar er aan getrokken zou kunnen worden door kinderen of waaraan iemand onopzettelijk zou kunnen blijven hangen.

WAARSCHUWING

Gevaar voor letsel Goed afgesloten bakken kunnen ontploffen Gesloten bakken dienen geopend te worden en in plastic zakjes dienen gaten gemaakt te worden voor het verwarmen.

Materialen die in de magnetron gebruikt kunnen worden en welke in de magnetron vermeden dienen te worden.

Bepaalde niet-metalen schalen kunnen onveilig zijn wanneer ze gebruikt worden in de magnetron. Bij twijfel kunt u de schaal controleren volgens de volgende procedure:

Controle van de schaal:
1 Vul een magnetronveilige bak met 1 kopje koud water (250 ml), doe hetzelfde met de onderzochte schaal.
2 Laat dit 1 minuut koken op maximaal vermogen.
3 Raak de schaal voorzichtig aan. Als de schaal warm is, gebruik hem dan niet in de magnetron.
4 Overschrijd de kookduur van 1 minuut niet.

Materialen die niet in de magnetron gebruikt kunnen worden

Soort schaal	**Opmerkingen**
Aluminium schaal	Kan elektrische boog veroorzaken Doe het gerecht in een schaal die geschikt is voor gebruik in magnetrons.
Kartonnen doos met metalen handvat	Kan elektrische boog veroorzaken Doe het gerecht in een schaal die geschikt is voor gebruik in magnetrons.
Metaal of schalen met metalen rand	Metaal schermt het gerecht af van microgolfenergie. Een metalen rand kan een elektrische boog veroorzaken.
Metalen afsluiting - gedraaid	Kunnen een elektrische boog en brand in de magnetron veroorzaken.
Plastic zakjes	Kunnen brand in de magnetron veroorzaken
Schuimplastic	Schuimplastic kan smelten of de vloeistof die zich hierin bevindt verontreinigen wanneer dit wordt blootgesteld aan hoge temperatuur.
Hout	Hout droogt uit wanneer het gebruikt wordt in de magnetron en kan barsten of breken.

Materialen die gebruikt kunnen worden in de magnetron

Soort schaal	**Opmerkingen**
Aluminiumfolie	Alleen afdekking. Kleine gladde stukjes kunnen gebruikt worden voor het afdekken van dunne stukjes vlees of gevogelte om overmatig koken te voorkomen. Er kan vonkoverslag plaatsvinden als de folie zich te dicht bij de wanden van de magnetron bevindt. De folie dient zich minimaal 2,5 cm van de wanden van de magnetron te bevinden.
Bruineringsschaal	Volg de instructies van de producent. De bodem van de bruineringsschaal dient zich minimaal 5 mm boven het draaiplateau te bevinden. Onjuist gebruik kan het barsten van het draaiplateau veroorzaken.
Schotels	Alleen geschikt voor de magnetron. Volg de instructies van de producent. Gebruik geen gebarsten of beschadigde schalen.
Glazen potten	Verwijder altijd de dop. Gebruik alleen om gerechten tot de juiste temperatuur op te warmen. De meeste glazen potten zijn niet bestand tegen de temperatuur en kunnen breken.

SCHALEN

Glazen schalen	Gebruik alleen hittebestendige schalen in de magnetron. Controleer dat er geen metalen lijsten zijn. Geen gebarsten of gekartelde bakjes gebruiken.
Kookzakjes in de magnetron	Volg de instructies van de producent. Niet afsluiten met metalen klemmen.
Papieren borden en bekers	Breng gaatjes om de damp te laten ontsnappen. Voor korte koken/ opwarmen gebruiken. Laat de magnetron niet onbewaakt koken.
Keukenpapier	Gebruiken om de op te warmen gerechten te bedekken om het vet op te laten nemen. Alleen gebruiken voor kort verwarmen onder continu toezicht.
Vetvrij papier	Gebruiken als afdekking om spatten te voorkomen of als verpakking voor dampen.
Kunststof	Alleen geschikt voor de magnetron. Dienen een etiket te hebben met het opschrift "voor de magnetron". Sommige plastic bakjes worden zacht wanneer het voedsel dat erin zit warm wordt. Kookzakjes en afgesloten plastic zakjes dienen voorzien te worden van gaatjes of ventilatieopening volgens de instructies op de verpakking.
Plastic verpakkingen	Alleen geschikt voor de magnetron. Gebruik voor het afdekken van het gerecht tijdens het koken om het vochtig te houden. Voorkom dat plastic verpakkingen het voedsel aanraken.
Thermometers	Alleen geschikt voor de magnetron. (thermometers voor vlees en suiker).
Bakpapier	Gebruik als afdekking om spatten te voorkomen en om de vochtigheid te behouden.

Materiaal van de schaal	Microgolven	Grill	Combi modus
Warmtebestendig glas	JA	JA	JA
Niet warmtebestendig glas	NEE	NEE	NEE
Warmtebestendige ceramiek	JA	NEE	NEE
Schalen van materiaal dat veilig is voor in de magnetron.	JA	NEE	NEE
Keukenpapier	JA	NEE	NEE
Metalen bak	NEE	JA	NEE
Metalen rek (bij de magnetron geleverd)*	**NEE**	**JA**	**NEE**
Aluminiumfolie en foliebakjes	NEE	JA	NEE

* Komt voor in bepaalde modellen

INSTELLING MAGNETRON

Namen van magnetronelementen

Haal de magnetron en alle materialen uit de kartonnen doos en de ruimte van de magnetron De magnetron wordt met de volgende uitrusting geleverd:

Draaiplateau	1
Meenemer	1
Gebruiksaanwijzing	1
Grillrek	1*

A) Bedieningspaneel
B) Veiligheidsblokkadesysteem - schakelt de voeding van de combimagnetron uit, als de deur opengaat terwijl het apparaat werkt.
C) Draaipin
D) Draaiplateau
E) Deksel
F) Deurruit

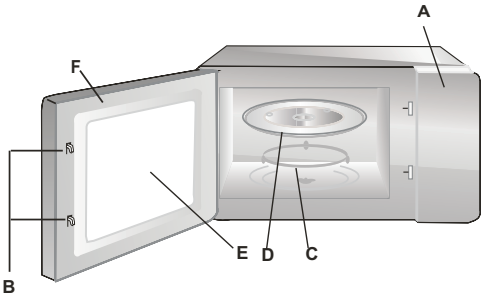

INSTALLATIE DRAAIPLATEAU

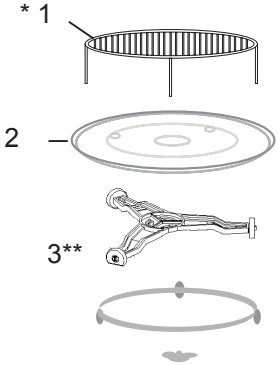

1 Druk of leg het draaiplateau nooit onderste boven.
2 Gebruik bij het koken altijd het draaiplateau en de meenemer.
3 Zet voor koken of verwarmen de gerechten op het draaiplateau
4 Als het draaiplateau barst, dient u naar het dichtstbijzijnde geautoriseerde servicepunt te gaan.

Uitrustingselementen:

1. Grillrek
2. Draaiplateau
3. Draaipin

* Komt voor in bepaalde modellen **Attentie:** Het rek dat bij de uitrusting van het apparaat hoort, mag uitsluitend gebruikt worden wanneer de magnetron op de "GRILL"-functie staat. Zet het rek op het draaiplateau.
** De meenemer komt in twee versies voor, afhankelijk van het model. Ze zijn onderling niet uitwisselbaar.

INSTALLATIE VAN HET APPARAAT

- Verwijder alle verpakkingsmaterialen en -elementen.
- Controleer de magnetron op beschadigingen zoals deuken, verplaatsing of breuk van de deur.
- Verwijder alle beschermfolie van de kast.
- Installeer de magnetron niet wanneer deze beschadigd is.

Verwijder het lichtbruine mica-plaatje dat met schroeven vastzit aan de binnenkant ter bescherming van de magnetron niet.

Installatie
1. Het apparaat is uitsluitend bestemd voor huishoudelijk gebruik.
2. De magnetron mag alleen gebruikt worden als deze eerst wordt ingebouwd in een keukenmeubel*.
3. De wijze van montage van de magnetron wordt beschreven in de "Installatiefolder”*.
4. De magnetron dient geïnstalleerd worden in een kast van 60 cm breed en 85 cm van de keukenvloer*.

Verwijder de pootjes van de onderkant van de magnetron niet*.

Het blokkeren van de in- en uitlaatopeningen kan de magnetron beschadigen.
Zet de magnetron zo ver mogelijk van radio's en televisies. Een draaiende magnetron kan de ontvangst van radio en tv verstoren.

2. Doe de stekker van de magnetron in een standaard stopcontact.
Controleer eerst of de spanning en frequentie hetzelfde zijn als op het typeplaatje

WAARSCHUWING: Installeer de magnetron niet boven een kookplaat of een ander apparaat dat warmte produceert. Bij dergelijke installatie kan beschadiging optreden en verliest men de garantie.

De beschikbare oppervlakken kunnen heet worden tijdens het functioneren.

* Dit betreft apparaten om in te bouwen

1. Instelling van de klok

Na aansluiting van de magnetron op de voeding verschijnt "00:00" op de display en hoort u eenmaal een geluidssignaal. De magnetron schakelt over op de stand-bymodus.

1) Druk tweemaal op ⧖. De cijfers van de uren gaan knipperen.
2) Druk op + of — om de uren in te stellen binnen het bereik van 0-23.
3) Druk op ⧖ om uw keuze te bevestigen. De cijfers van de minuten gaan knipperen.
4) Druk op + of — om de minuten in te stellen binnen het bereik van 0-59.
5) U beëindigt het instellen van de klok door op ⧖ te drukken. ":" gaat knipperen. De actuele tijd wordt op de display getoond.

Opgelet: Als na het inschakelen van de voeding de actuele tijd niet wordt ingesteld, zal hij niet worden getoond.

2. Koken met microgolven

1) Druk eenmaal op de knop ≋. Op de display verschijnt "P100".
2) Om het vermogen van de magnetron te selecteren, drukt u meerdere malen op ≋, of + of —. Na iedere druk op de knop verschijnen respectievelijk "P100", "P80", "P50", "P30" of "P10".
3) Druk op ▷ om te bevestigen.
4) Druk op + of — om de gewenste kooktijd in te stellen. (De maximale kooktijd bedraagt 95 minuten).
5) Om te beginnen met koken drukt u op ▷.

OPGELET: de kooktijd kan worden verlengd door op de volgende manier op de knoppen te drukken: 0-1min : 5 seconden
1-5 min : 10 seconden
5-10 min : 30 seconden
10-30 min : 1 minuut
30-95 min : 5 minuten

Tabel met het vermogen van de microgolven

Vermogen van de magnetron	Hoog	Gemiddeld hoog	Gemiddeld	Gemiddeld laag	Laag
Display	P100	P80	P50	P30	P10

3. Grillen of gemengd koken Combi.
Koken
- Druk eenmaal op ≋ en op de display wordt "G" getoond. Om het vermogen te selecteren, drukt u meerdere malen op ≋ of eventueel op + of —. Op de display verschijnt "G", "C-1" of "C-2".
- Druk op ▷ om het vermogen te bevestigen. Druk enkele malen op + of — om de kooktijd in te stellen. De maximale kooktijd bedraagt 95 minuten.
- Om te beginnen met koken drukt u opnieuw op ▷.

Voorbeeld: Om te koken met microgolven op een vermogen van 55% of gebruik te maken van 45% van het grillvermogen (C-1) gedurende 10 minuten moet u de magnetron volgens de onderstaande stappen instellen.
1) Druk eenmaal op de knop ≋. Op de display verschijnt "G".
2) Druk meerdere malen op ≋ totdat "C-1" op de display verschijnt.
3) Druk op ▷ om te bevestigen.
4) Om de kooktijd in te stellen drukt u op + of — totdat op de display "10:00" verschijnt.
5) Om te beginnen met koken drukt u op ▷.

Vermogen bij gemengd koken

Programma	Display	Vermogen van de magnetron	Grillvermogen
Grillen	G	0%	100%
Gemengd koken 1	C-1	55%	45%
Gemengd koken 2	C-2	36%	64%

Opgelet: Na het verstrijken van de halve grilltijd laat de magnetron tweemaal een geluidssignaal horen. Dit is normaal. Voor een beter grillresultaat moet u het voedingsmiddel keren, de deur sluiten en vervolgens op ▷ drukken om het kookproces voort te zetten. Als u niets doet zal de magnetron verdergaan met het kookproces.

4. Ontdooien naar gewicht

1) Druk eenmaal op de knop . Op de display verschijnt "dEF1".
2) Druk op + of — om het gewicht van het product te kiezen. Gewichtsbereik 100-2000 g.
3) Om te beginnen met ontdooien drukt u op ▷.

5. Ontdooien op tijd

1) Druk eenmaal op de knop . Op de display verschijnt "dEF2".
2) Druk op + of — om de gewenste tijd in te stellen. De maximale tijd bedraagt 95 minuten.
3) Om te beginnen met ontdooien drukt u op ▷.

Opgelet: Na het verstrijken van de heft van de ontdooitijd laat de magnetron tweemaal een geluidssignaal horen. Dit is normaal. Voor een beter ontdooiresultaat moet u het voedingsmiddel keren, de deur sluiten en vervolgens op ▷ drukken om het ontdooiproces voort te zetten.

6. Koken in meerdere fasen

U kunt maximaal twee fasen instellen. Als ontdooien een van de fasen is, moet die fase automatisch als eerste worden ingesteld. Na afloop van een fase hoort u een geluidssignaal en begint de volgende fase.

Opgelet: Het automatische programma en het snelle kookprogramma kunnen niet worden ingesteld als een van de fasen.

Voorbeeld: het ontdooien van een voedingsmiddel gedurende 5 minuten en vervolgens koken in de magnetron gedurende 7 minuten bij een vermogen van 80%. Hiervoor handelt u als volgt:
1) Druk eenmaal op de knop . Op de display verschijnt "dEF2".
2) Druk op + of — om de ontdooitijd in te stellen op 5 minuten.
3) Druk eenmaal op de knop . Op de display verschijnt "P100".
4) Om het magnetronvermogen te kiezen drukt u meerdere malen op de knop totdat op de display "P80" verschijnt.
5) Druk op ▷ om te bevestigen.
6) Druk op + of — om de kooktijd in te stellen op 7 minuten.
7) Om te beginnen met koken drukt u op ▷.

7. Kookwekker

1) Druk eenmaal op de knop . Op de display verschijnt "00:00".
2) Druk op + of — om de gewenste tijd in te stellen. (De maximale kooktijd bedraagt 95 minuten).

3) Druk op ▷ om te bevestigen.
4) Na het verstrijken van de ingestelde tijd hoort u 5 keer een geluidssignaal.
Als de klok is ingesteld (24-uursmodus) wordt op de display de actuele tijd getoond.
Opgelet: De kookwekker verschilt van het 24-uurssysteem van de klok. De kookwekker telt de tijd af.

8. Menu automatische programma's

1) Druk in de stand-bymodus meerdere malen op de knop + om een programma te kiezen.
2) Druk op ▷ om het gekozen programma te bevestigen.
3) Druk op + of — om het gewicht van het product te kiezen.
4) Om te beginnen met koken drukt u op ▷.

Tabel met automatische programma's

Menu	Gewicht	Vermogen
Pizza	200 g	C-2
	400 g	
Vlees	250 g	Magnetron - 100%
	350 g	
	450 g	
Groenten	200 g	Magnetron - 100%
	300 g	
	400 g	
Pasta	50 g (en 450 g koud water)	Magnetron - 80%
	100 g (en 800 g koud water)	
Aardappelen	200 g	Magnetron - 100%
	400 g	
	600 g	
Vis	250 g	Magnetron - 80%
	350 g	
	450 g	
Drank	1 kopje (ongeveer 120 ml)	Magnetron - 100%
	2 kopjes (ongeveer 240 ml)	
	3 kopjes (ongeveer 360 ml)	
Popcorn	50 g	Magnetron - 100%
	100 g	

9. Snelkoken

1) Druk in de standby-modus op ▷ om gedurende 30 seconden te koken met een vermogen van 100%. Elke volgende druk op de knop verlengt de kooktijd met 30 seconden. De maximale kooktijd bedraagt 95 minuten.

2) Om de kooktijd van het magnetron-kookprogramma, grillen, gemengd koken en ontdooien op tijd te verlengen, drukt u op de knop ▷.
3) Bij automatische programma's en ontdooien naar gewicht, kunt u de tijd niet verlengen door op de knop ▷ te drukken.
4) Druk in de stand-bymodus op de knop — om een kooktijd te kiezen. Na het kiezen van de kooktijd drukt u op de knop ▷ om te beginnen met koken met een vermogen van 100%.

10. Kinderslot

Kinderslot inschakelen: Druk 3 seconden op de knop ⏸ om het kinderslot in te schakelen. Als de klok is ingesteld verschijnt op de display de actuele tijd. Zo nee, dan verschijnt op de display ⏸. Kinderslot uitschakelen: Druk in de stand-bystand 3 seconden op de knop ⏸. Het kinderslot is uitgeschakeld.

11. Controle van de actuele instellingen

1) In de modus magnetron, grill of gemengd kookprogramma. Druk op ≋ of ≋. Het actuele vermogen wordt gedurende 3 seconden getoond.
2) Als de klok is ingesteld, kunt u in de kookmodus drukken op ⧖, om de actuele tijd te controleren. De actuele tijd wordt gedurende 3 seconden getoond.

12. Technische gegevens

1) Als u tijdens het koken de deur opent, moet u de deur sluiten en drukken op de knop ▷ om het kookproces te hervatten.
2) Als u na instelling van het kookprogramma niet binnen 1 minuut op de knop ▷ drukt dan verschijnt de actuele tijd op de display. De instelling wordt geannuleerd.
3) Bij juist indrukken van de knop hoort u een geluidssignaal.

13. Open de deur van de magnetron
Druk op de knop AUTO. De deur van de magnetron gaat open.

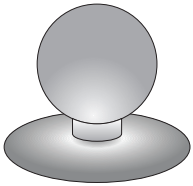

Opgelet: Openen van de deur bij een stroomstoring*: Gebruik de zuignap die u kunt vinden in het zakje met accessoires. Plak hem vast op de deur en trek.

*Alleen bij apparaten met een sensor voor openstaande deur

VERWIJDERING VAN DEFECTEN

Magnetron verstoort het beeld van de televisie	De radio- en televisieontvangst kan verstoord worden wanneer de magnetron aanstaat. Dit kan ook gebeuren bij kleine elektrische apparatuur zoals mixers, stofzuigers en elektrische ventilatoren. Dat is een normaal verschijnsel.
De magnetron is slecht verlicht	Bij bereiding op een laag vermogen kan het licht van de magnetron zwakker worden. Dat is normaal.
Er verzamelt zich damp op de deur, er komt hete lucht uit de ventilatieopeningen	Tijdens het koken van gerechten kan er damp ontstaan. Het merendeel ontsnapt via de ventilatieopeningen. Een deel ervan kan zich verzamelen op een koele plek, zoals de deur van de magnetron. Dat is normaal.

Defect	**Mogelijke oorzaak**	**Verwijdering**
Magnetron kan niet gestart worden.	Aansluitsnoer zit niet goed in het stopcontact	Haal de stekker eruit en doe deze na 10 seconden opnieuw in het contact.
	Doorgebrande zekering, of de veiligheidsschakelaar heeft gewerkt.	Vervang de zekering of die de zekering aan (reparatie alleen door Service van Amica)
	Probleem met het contact	Controleer het contact met behulp van andere elektrische apparaten.
De magnetron verwarmt niet.	De deur zit niet goed dicht.	Doe de deur goed dicht.
Het glazen draaitableau maakt lawaai wanneer de magnetron aanstaat.	Vuile draairing en onderkant van de magnetron.	Zie ”Onderhoud van de magnetron”

REINIGING

Zorg er voor het reinigen voor dat de magnetron niet aangesloten is op de voedingsbron.
a) Reinig de binnenkant van de magnetron na gebruik met een vochtige doek.
b) Reinig de accessoires normaal in water met zeep.
c) Reinig het deurkozijn, pakking en aangrenzende elementen wanneer deze vuil zijn met een vochtige doek. Bij het reinigen van het oppervlak van de deur en magnetron alleen milde, niet-schurende zeep of reinigingsmiddelen gebruiken op een spons of zachte doek.

Gebruik voor het reinigen van de glazen deur geen agressieve schuurmiddelen of scherpe metaalsponzen omdat dit krassen en beschadiging van de ruit kan veroorzaken.

Om de binnenruimte te reinigen: doen een halve citroen in een schaaltje, voeg 300 ml water toe en zet de magnetronfunctie op 100% gedurende 10 minuten.
Haal de magnetron na het reinigen uit het stopcontact en neem de binnenkant af met een zachte droge doek.

Garantie

De garantieverplichtingen blijken uit het garantiebewijs.
De producent is niet aansprakelijk voor schade die is veroorzaakt door oneigenlijk gebruik van het product.

Verklaring van de producent

Hierbij verklaart de producent, dat het product aan de eisen van de onderstaande Europese richtlijnen voldoet:

- **Laagspanningsrichtlijn 2014/35/EC**
- **Richtlijn elektromagnetische compatibiliteit 2014/30/EC**
- **Richtlijn 2009/125/EC**
- **Richtlijn RoHS 2011/65/EC**

en over de certificering CE en de conformiteitsverklaring voor organen die toezicht op de markt houden beschikt.

GRATULÁLUNK AZ HANSA MÁRKÁJÚ KÉSZÜLÉK KIVÁLASZTÁSÁHOZ

TISZTELT ÜGYFELÜNK!
Az Hansa készülék ötvözi a rendkívül egyszerű használatot és a kiváló teljesítményt. Az összes készülék, mielőtt elhagyta volna a gyárat, ellenőrizve lett biztonság és működés szempontjából.

Kérjük Önöket, hogy a készülék üzembe helyezése előtt figyelmesen olvassák el a használati utasítást.

Itt található a használati utasításban fellelhető szimbólumok magyarázata:

Fontos információ a felhasználó biztonságát és a helyes használatot illetően.

A nem megfelelő használatból eredő veszélyek valamint azon tevékenységek leírása, melyeket csak szakképzet szakember végezhet el, pl. a gyártó szervizének munkatársa.

A készülék használatával kapcsolatos információk.

Környezetvédelemmel kapcsolatos információk.

A felhasználó által el nem végezhető tevékenységek leírása.

TARTALOMJEGYZÉK

TECHNIKAI ADATOK	128
ÓVINTÉZKEDÉSEK	129
A BIZTONSÁGOS HASZNÁLATRA VONATKOZÓ FELTÉTELEK	131
AZ ELHASZNÁLT KÉSZÜLÉK ELTÁVOLÍTÁSA / LESELEJTEZÉSE	134
FÖLDELÉSI ÚTMUTATÓ	135
EDÉNYEK	136
A SÜTŐ BEÁLLÍTÁSAI	138
FORGÓTÁNYÉR FELSZERELÉSE	138
A KÉSZÜLÉK FELSZERELÉSE	139
HASZNÁLAT	140
HIBAELHÁRÍTÁS	144
TISZTÍTÁS	144
GARANCIA ÉS VÁSÁRLÁS UTÁNI SZERVIZ	145

TECHNIKAI ADATOK

Modell	AMMB20* X-TYPE TMI 20*	AMMB25* X-TYPE TMI 25* / AMMB25E*SG*
Teljesítmény	AC 230V / 50Hz	AC 230V / 50Hz
Működési frekvencia [MHz]	2450	2450
Zajszint [dB(A) re 1pW]	63	63
Fogyasztás [W]	1270	1450
Mikrohullámok névleges kimeneti teljesítménye [W]	800	900
Grill névleges kimeneti teljesítménye [W]	1000	1000
Sütő térfogata [l]	20	25
Forgótányér átmérője [mm]	255	315
Külső méretek (mag x szél x mély) [mm]	387 x 595 x 318	388 x 595 x 388
Konyhaszekrénybe beépíthető készülék	√	√
Nettó súly [kg]	17	17,6

A készüléket csakis háztartásbeli használatra tervezték.

A gyártó fenntartja magának a jogot olyan újítások bevezetésére, melyek nem lesznek hatással a készülék használatára.

A használati utasításban található illusztrációk csak tájékoztató jellegűek. A készülék teljes felszerelésének leírása a megfelelő fejezetben található.

A MIKROHULLÁMÚ ENERGIÁRA VALÓ NAGYMÉRTÉKŰ EXPOZÍCIÓ ELKERÜLÉSE ÉRDEKÉBEN

Ne próbálja meg beindítani a mikrohullámú sütőt nyitott ajtóval, ugyanis ez a mikrohullámú energia kártékony hatására való expozícióhoz vezethet. Fontos, hogy Ön ne kapcsolja ki a biztonsági blokádokat, illetve ne manipulálja őket.

Ne tegyen semmilyen tárgyakat se a sütő elülső része és az ajtaja közé, s ne engedje, hogy szennyeződés, illetve tisztítószer maradék gyülekezzen a tömítő felületeknél.

Ne indítsa be a sütőt, ha az megsérült. Különösen fontos, hogy a sütő ajtaja megfelelően záródjon és hogy ne legyenek sérülések az:
1 ajtókon (horpadások, repedések)
2 zsanérokon és zárakon (töröttek, repedtek és kilazultak)
3 az ajtó tömítésein és a tömítő felületeknél

A sütőn javítási, karbantartási és beállítási munkákat csak a gyártó szakszervizének szakképzett munkatársai végezhetnek. Különösen vonatkozik ez a mikrohullámú sugárzás ellen védelmet nyújtó burkoló felületek eltávolítására.

A készüléket és annak tápkábelét távol kell tartani 8 éven aluli gyerekektől.

A mikrohullámú sütőt nem szabad konyhaszekrénybe építeni be*

FIGYELMEZTETÉS: A készülék és annak elérhető részei felforrósodnak működés közben. Kerülni kell az érintkezést a forró részekkel. A 8 éven aluli gyerekeket távol kell tartani a készüléktől, kivéve, ha felnőtt személy felügyelet alatt találhatóak;

A készüléket nem szabad gőzzel tisztítani;

A szekrény felülete felmelegedhet a készülék használata közben;

* csak azokra a készülékekre vonatkozik, amelyek konyhaszekrénybe beépíthetők

A BIZTONSÁGOS HASZNÁLATRA VONATKOZÓ FELTÉTELEK

OLVASSA EL ÉS ŐRIZZE MEG KÉSŐBBRE

A tűzveszély, személyi sérülés illetve a mikrohullámú energia kártékony hatására való expozíció előfordulási esélyének csökkentése érdekében a készülék használata közben be kell tartani a következő biztonsági intézkedéseket.

Olvassa el a használati utasítást mielőtt elkezdi használni a készüléket.

Fokozott felügyeletre van szükség a sütő kamrájában tűzveszély előfordulási esélyének csökkentésére.

A készüléket csakis a használati utasításban leírtak szerint lehet használni. Nem szabad korrozív hatású vegyszereket használni a készülékben. A sütőt élelmiszer melegítésére illetve főzésére tervezték. Nem használható ipari illetve laboratóriumi célokra.

FIGYELMEZTETÉS: Ha a készüléket kombinált üzemmódban használja, a képződő magas hőmérséklet miatt gyerekek csak felnőtt felügyelete mellett használhatják a készüléket*;

FIGYELMEZTETÉS: Folyadékot vagy más élelmiszert nem szabad szorosan záródó edényben melegíteni, mert ezek robbanásveszélyesek;

FIGYELMEZTETÉS: Ezt a készüléket 8 éves és idősebb gyerekek, illetve csökkent fizikai, érzékszervi vagy értelmi képességű, illetve kellő tapasztalattal és tudással nem rendelkező személyek csak akkor használhatják, ha közben felügyelik őket vagy a készülék biztonságos használatára megtanították őket és ők megértették a használattal kapcsolatos veszélyeket. Gyerekek nem játszhatnak a készülékkel. A tisztítást és karbantartást nem végezhetik gyerekek, hacsak nem 8 évnél idősebbek és közben felügyelik őket.

Csak olyan edényeket használjon, amelyek kompatibilisek a mikrohullámú sütővel;

Ha az élelmiszert papír illetve műanyag edényekben melegíti, a melegítés közben köteles felügyelni a mikrohullámú sütő munkáját az edények tűzveszélyessége miatt;

Ha füstöt és/vagy tüzet észlel, ki kell kapcsolni a készüléket illetve áramtalanítani kell azt és zárva kell tartani a készülék ajtaját, míg a tűz ki nem alszik;

* Grillel felszerelt készülékekre vonatkozik

Az italok mikrohullámok által történő melegítése késleltetett forrást eredményezhet, ezért is különösen óvatosan kell bánni az edénnyel;

Az ajtó és a vele kapcsolatos részek tisztításával kapcsolatos részletek a jelen használati utasítás megfelelő részében találhatóak.

A sütőt rendszeresen kell tisztítani és el kell távolítani az ételmaradékokat.

A sütő tisztán tartásának elhanyagolása a sütő felületének megsérüléséhez vezethet, ami hátrányosan befolyásolhatja a készülék élettartamát s veszélyes helyzetek előfordulásához vezethet.

Figyelem! Ha a le nem szerelhető csatlakozó kábel megsérül, akkor azt a gyártónál illetve egy erre szakosodott szakszervizben vagy pedig egy szakképzett szerelő segítségével ki kell cserélni a veszélyhelyzetek elkerülése végett.

Mielőtt elkezdené használni a sütőt, ki kell égetni a grill fűtőelemet (a fűtőelem kiégetése közben a sütő szellőző rácsaiból füst szállingózhat)*:
- kapcsolja be a helyiség szellőzését illetve nyissa ki az ablakot,
- állítsa be a sütőt grill üzemmódban 3 percre és melegítse a fűtőelemet élelmiszer melegítése nélkül.

A sütőt vízszintes, egyenletes felületre kell helyezni.

A forgótányér és a forgószerkezet a sütőben kell hogy legyen a főzés közben. Óvatosan kell az ételt a forgótányérra helyezni és óvatosan kell kezelni a forgótányért, nehogy az összetörjön.

A pirító edény nem megfelelő használata a forgótányér megrepedéséhez vezethet a magas hőmérséklet miatt.

Csak megfelelő nagyságú főzőtasakot használjon a mikrohullámú sütőben.

A sütő rendelkezik néhány biztonsági kapcsolóval, melyek meggátolják a mikrohullám sugárzást a nyitott ajtónál. Ne érjen ezekhez a kapcsolókhoz.

* Grillel felszerelt készülékekre vonatkozik

Ne kapcsolja be az üres mikrohullámú sütőt. Az üres sütő illetve igen kismértékű víztartalommal rendelkező ételt tartalmazó sütő bekapcsolása tűzveszélyt eredményezhet, szénné éghet az étel, szikrák keletkezhetnek, s a kamra belső burkolata megsérülhet.

Tilos az ételt közvetlenül a forgótányérra helyezni. A forgótányér túlzott felmelegedése a tányér megrepedéséhez vezethet.

Ne melegítsen cumisüveget illetve gyermekételt a mikrohullámú sütőben. Egyenetlen melegedés keletkezhet ami személyi sérülést okozhat.

Ne használjon vékony nyakú edényeket, mint pl. szirupos üveg.

Ne süssön zsírban és ne használjon mély edényt a mikrohullámú sütőben.

Ne készítsen házi befőtteket a mikrohullámú sütőben, ugyanis nem mindig sikerül az üveg egész tartalmát egyenletesen felmelegíteni.

Ne használja a mikrohullámú sütőt ipari célokra. Ezt a készüléket háztartásbeli használatra tervezték s ezenfelül használható még olyan létesítményekben, mint pl.*: üzemi konyhákban; boltokban, irodákban és egyéb munkahelyi létesítményekben, szállodák ügyfelei által, motelekben és vidéki területeken fekvő lakóépületekben, szálláshelyeken*;

A folyadékok és italok késleltetett forrásának és az ebből eredő esetleges megégéseknek elkerülése végett jól meg kell kavarni a folyadékot mielőtt azt a sütőbe behelyezi, majd pedig ismételten meg kell azt kavarni a melegítés félidejében. Majd pedig egy rövid időre a sütőben kell hagyni s még egyszer megkeverni mielőtt kivenné az edényből.

Nem szabad elfeledkezni arról, hogy az étel azért van a sütő belsejében, hogy elkerüljük a szénné történő égését amit a túlzott főzés okozhat.

Ha a készüléket kombinált üzemmódban használja, a képződő magas hőmérséklet miatt gyerekek csak felnőtt felügyelete mellett használhatják a készüléket.*

Ezt a készüléket nem használhatják olyan személyek (többek között gyerekek) akik csökkent fizikai, érzékszervi vagy értelmi képességűek, vagy hiányzik a megfelelő tapasztalatuk vagy a tudásuk, hacsak nem felügyeli őket egy a biztonságukért felelős személy, aki a használati utasítás alapján útmutatókkal látja el őket. Ügyeljünk a gyerekekre, hogy ne játsszanak a készülékkel.

Ne főzze túl az élelmiszert

Ne használja a sütő kamráját raktárként. Ne tároljon a sütő belsejében könnyen éghető tárgyakat mint pl. kenyér, sütemények, papíripari termékek stb. Ha a vezetékbe villám csap bele, a készülék automatikusan kikapcsolhat.

Távolítsa el a drót illetve fém kapcsokat a papír illetve műanyag tartályokról/tasakokról mielőtt ezeket a mikrohullámú sütőbe helyezné.

A sütőt földelni kell. A sütőt csakis jól működő földelt konnektorba lehet csatlakoztatni. Lásd a “Földelési útmutatót”

Néhány termék, mint pl. a tojások (főtt és/vagy nyers), olajos illetve zsíros víz, jól szigetelt edények illetve zárt befőttes üvegek felrobbanhatnak, ezért is ezeket nem szabad ebben a sütőben melegíteni.

A sütőt csakis felnőttek folyamatos felügyelete mellett szabad használni. Nem szabad megengedni, hogy kiskorú gyerekek hozzáférhessenek a készülék irányítópaneljához illetve hogy játszhassanak a készülékkel.

Nem szabad beindítani a készüléket, ha megsérült a csatlakozó aljzat vagy a dugó, ha nem megfelelően működik illetve megsérült illetve le lett ejtve.

Ne takarja el és ne akadályoztassa a sütő szellőző nyílásait.

A készüléket na raktározza illetve ne használja a szabadban.

Ne használja a készüléket víz illetve konyhai mosogató közelében, nedves helyiségben vagy pedig medence közelében.

A hálózati kábelt illetve a csatlakozó dugót ne merítse vízbe.

* Grillel felszerelt készülékekre vonatkozik

A BIZTONSÁGOS HASZNÁLATRA VONATKOZÓ FELTÉTELEK

A hálózati kábelt tartsa távol melegített felületektől.

Ne engedje meg, hogy a hálózati kábel lelógjon az asztal illetve egyéb bútor széléről.

A készüléket a díszkerettel egyetemben kell felszerelni*

A belső kamra felülete forró a mikrohullámú sütő használatát követően.

Rendszeresen ellenőrizze a sütőt és a hálózati kábelét esetleges sérülések iránt. Ha bármilyen sérülést észlel, ne használja a készüléket.

AZ ELHASZNÁLT KÉSZÜLÉK ELTÁVOLÍTÁSA / LESELEJTEZÉSE

LESELEJTEZÉS

Ez a készülék el lett látva az 2012/19/EU direktíva. Ez a jelzés arról tájékoztat, hogy a készülék, miután használata befejeződött, nem kerülhet a szemétbe az összes többi házi hulladékkal együtt.
A falhasználó köteles az elhasznált készüléket egy elektronikus és elektromos hulladékgyűjtő pontban leadni. A hulladékgyűjtő pontok, többek között a lokális pontok, a boltok, az önkormányzati szervezetek egy rendszert alkotnak, mely lehetővé teszi a hulladék leadását.
Az elektronikus és elektromos hulladékkal való megfelelő bánásmód segít megelőzni az emberi egészségre és környezetre káros mellékhatásokat, melyeket a hulladékkal való nem megfelelő bánásmód és a hulladékban található veszélyes anyagok okozhatnak.

* csakis beépíthető készülékekre vonatkozik

KICSOMAGOLÁS

A készülék a szállítás idejére megfelelő módon be lett csomagolva a biztonság érdekében. Miután kicsomagoltuk a készüléket, a csomagolást környezetkímélő módon kell eltakarítani.
Az összes csomagolóanyag a környezet számára ártalmatlan, 100% újrahasználható és megfelelő jelekkel van ellátva.

Figyelem! A csomagolóanyagokat (polietilén zacskók, polisztirol stb.) a kicsomagolás közben tartsuk távol a gyerekektől.

FÖLDELÉSI ÚTMUTATÓ

VESZÉLY

Áramütés veszélye áll fenn a készülék megérintésénél – bizonyos belső elemek testi sérülést illetve halált okozhatnak. Ne szerelje szét ezt a készüléket.

FIGYELMEZTETÉS

Áramütés veszélye áll fenn. A nem megfelelő módon történt földelés áramütést eredményezhet. Ne dugja a dugót a konnektorba, míg a készülék nem lesz megfelelő módon felszerelve és földelve.

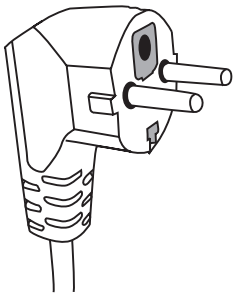

A készüléket földelni kell. Elektromos rövidzárlat esetén a földelés csökkenti az áramütés kockázatát biztosítva az áram elterelését egy külön kábelen keresztül. A készülék fel van szerelve egy megfelelő hosszúságú földelt hálózati kábellel, mely megfelelő dugóval rendelkezik. A dugót egy megfelelő módon felszerelt és földelt konnektorba kell illeszteni.

Ha a földelési útmutató megértése problémát okoz illetve kételyei vannak, hogy a készülék megfelelő módon lett-e földelve, forduljon egy villamos szerelőhöz illetve a szerviz munkatársához.
Ha hosszabbító használata szükséges, csakis háromfázisú földelt hosszabbítót használjon.
A gyártó nem vállal felelősséget azokért a károkért és személyi sérülésekért, melyeket a nem földelt illetve nem megfelelően földelt áramforráshoz való csatlakoztatás idézett elő.

A készülék azért lett rövid hálózati kábellel felszerelve, hogy csökkentsük a kábel összegubancolódásának esélyét illetve a kábelbe való botlás okozta hirtelen kikapcsolás veszélyét.

Ha hosszabbítót használ:
- A hosszabbító elektromos paraméterei legalább olyan szintűek kell hogy legyenek mint a készülék adattábláján található elektromos paraméterek
- A hosszabbító háromfázisú, földelt kell hogy legyen
- A hosszú kábelt úgy kell elhelyezni, hogy ne lógjon le asztalokról illetve bútorokról ahonnan gyerekek könnyűszerrel leránthatnák, illetve véletlenül valaki beleakadhatna s akaratlanul kihúzhatná a dugót.

FIGYELMEZTETÉS

Testi sérülés veszélye áll fenn. A szorosan záródó edények felrobbanhatnak. A zárt edényeket ki kell nyitni, a műanyag zacskókat ki kell lyukasztani a melegítés megkezdése előtt.

A mikrohullámú sütőben használható anyagok, illetve a kerülendő anyagok.

Némely nem fém edény használata veszélyes lehet a mikrohullámú sütőben történő használatnál. Ha kételye lenne, mindig ellenőrizni tudja az edény kompatibilitását a következő módszerrel:

Az edény vizsgálata:
1 Töltsön meg egy mikrohullámú sütőben biztonságosan használható edényt 1 bögre hideg vízzel (250 ml), s tegye ugyanezt a vizsgált edénnyel.
2 Maximálisan 1 percen keresztül melegítse mindkét edényt.
3 Óvatosan érintse meg az edényeket. Ha az edény meleg, ne használja mikrohullámú sütőben.
4 Ne lépje túl az 1 perces melegítési időt.

Azok az anyagok, amiket nem szabad használni a mikrohullámú sütőben

Edény típusa	Megjegyzések
Alumínium tálca	Szikrázást okozhat. Az ételt rakja olyan edényre, amely használható mikrohullámú sütőben.
Papíredény fém kapoccsal.	Szikrázást okozhat. Az ételt rakja olyan edényre, amely használható mikrohullámú sütőben.
Fém illetve fém vázas edények.	A fémedény leárnyékolja a mikrohullámokat. A fém váz szikrázást okozhat.
Fém lezárás - csavaros	Szikrázást és tüzet okozhat.
Papírtasakok	Tüzet okozhatnak a sütőben.
Műanyag hab	A műanyag hab elolvadhat és szennyezheti a benne lévő folyadékot ha magas hőmérséklet hatásának van kitéve.
Fa	A fa kiszárad, ha mikrohullámú sütőben használják, s elrepedhet illetve eltörhet.

A mikrohullámú sütőben használható anyagok

Edény típusa	Megjegyzések
Alumínium fólia	Csak fedőként. A kisméretű, egyenes darabkákat vékony hús illetve baromfi szeletek betakarásához lehet használni, hogy ezek ne száradjanak ki túlságosan. Szikrázást okozhat, ha a fólia túl közel van a sütő falához. A fólia legalább 2,5 cm-re távol kell hogy a sütő falától.
Pirító edény	A gyártó utasításait kell követni. A pirító edény alja legalább 5 mm távolságban kell hogy legyen a forgótányér felületétől. A nem megfelelő használat a forgótányér megrepedéséhez vezethet.
Ebédkészlet	Csak ha mikrohullámú sütőben való használatra alkalmas. A gyártó utasításait kell követni. Nem szabad repedt illetve csorba edényeket használni.
Befőttes üvegek	Mindig le kell venni róluk a fedelet. Csak megfelelő hőmérsékletig lehet őket használni ételek melegítéséhez. A legtöbb befőttes üveg nem hőálló s magas hőmérséklet hatására megrepedhet.
Üvegedények	Csakis hőálló üvegedényeket szabad használni a sütőben. Meg kell bizonyosodni arról, hogy nincs-e fém vázuk. Nem szabad repedt illetve csorba edényeket használni.

EDÉNYEK

Mikrohullámú főzésre alkalmas főzőtasakok	A gyártó utasításait kell követni. Nem szabad fém kapcsokat használni.
Papír tányérok és poharak	Nyílásokat kell vágni rajtuk, hogy a gőz el tudjon távozni. Csak rövid ideig tartó főzéshez/melegítéshez lehet őket használni. Főzés közben nem szabad a sütőt felügyelet nélkül hagyni.
Papír törülközők	Az ételek beterítésére használatosak hogy felszívják a zsírt. Csak rövid ideig tartó főzésnél lehet őket használni felügyelet mellett.
Zsírpapír	Használja fedélként megakadályozva ezzel a kifröccsenést illetve páráltató csomagolásként.
Műanyagfélék	Csak ha mikrohullámú sütőben való használatra alkalmas. Fel kell rajtuk tüntetni hogy „mikrohullámú sütőben használhatóak". Némely műanyag edény megpuhul, ha a benne található étel felforrósodik. A „főzőtasakokat„ és a szorosan záródó műanyag táskákat fel kell vagdosni, lyukakat kell rajtuk vágni vagy pedig fel kell szerelni egy szellőzővel a csomagoláson található utasítás szerint.
Műanyag csomagolás	Csak ha mikrohullámú sütőben való használatra alkalmas. Használja fedélként megakadályozva ezzel az étel túlzott kiszáradását. Ne engedje, hogy a műanyag csomagolás az ételhez érjen.
Hőmérők	Csak ha mikrohullámú sütőben való használatra alkalmas. (húshoz és cukorhoz való hőmérők).
Zsírpapír	Használja fedélként megakadályozva ezzel a kifröccsenést illetve az étel túlzott kiszáradását.

Az edény anyaga	Mikrohullámok	Grill	Combi üzemmód
Hőálló üveg	IGEN	IGEN	IGEN
Nem hőálló üveg	NEM	NEM	NEM
Hőálló kerámia	IGEN	NEM	NEM
Műanyag edények melyek használhatóak mikrohullámú sütőben	IGEN	NEM	NEM
Konyhai papírtermék	IGEN	NEM	NEM
Fém edény	NEM	IGEN	NEM
Fém állvány (a sütő felszerelését képezi)*	**NEM**	**IGEN**	**NEM**
Alumínium fólia és fóliából készült edények	NEM	IGEN	NEM

* Csak a kiválasztott modellekben érhető el

A SÜTŐ BEÁLLÍTÁSAI

A sütő elemeinek megnevezése

Vegye ki a sütőt s az összes elemét a kartondobozból és a sütő kamrájából. A sütőt mindig a következő felszereléssel szállítjuk le:

Forgótányér	1
Forgószerkezet	1
Használati utasítás	1
Grill állvány	1*

A) Irányítópanel
B) Biztonsági blokád beállítása – Kikapcsolja a sütő áramellátását, ha működés közben az ajtó nyitva marad.
C) Forgószerkezet
D) Forgótányér
E) Ajtó belső burkolata
F) Ajtó

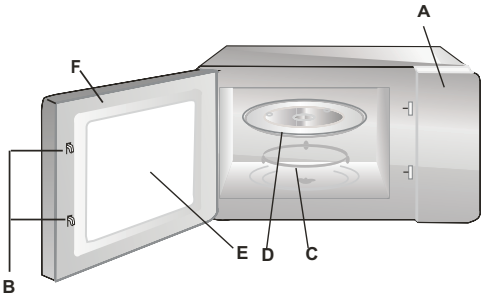

FORGÓTÁNYÉR FELSZERELÉSE

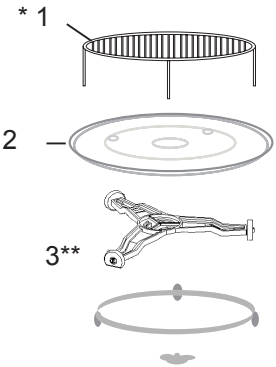

1 Soha ne nyomogassa illetve ne tegye be fejjel lefele a forgótányért.
2 Főzés közben mindig használja a forgótányért és a forgószerkezetet.
3 Főzéshez illetve sütéshez mindig helyezze az ételeket a forgótányérra.
4 Ha a forgótányér megreped, forduljon a legközelebbi szervizponthoz.

A készülék standard felszereltsége:

1. Grill állvány
2. Forgótányér
3. Forgószerkezet

* Csak a kiválasztott modellekben érhető el. **Figyelem:** A sütő felszerelését képező állványt csak a „GRILL" üzemmódban szabad használni. Az állványt helyezze a forgótányérra.
** A forgószerkezet kétféle változatban kapható, modelltől függően. Ezek nem kompatibilisek egymással.

A KÉSZÜLÉK FELSZERELÉSE

- Távolítsa el az összes csomagolóanyagot és papírt.
- Ellenőrizze a készüléket esetleges sérülések szempontjából mint például az ajtó horpadása, elmozdulása illetve töröttsége.
- Távolítsa el az összes védőfóliát a sütő felszínéről.
- Ne szerelje fel a készüléket ha az megsérült.

Ne vegye le a világosbarna fedelet mely azon fedőlapon található, ami csavarokkal lett hozzáerősítve a sütőhöz a magnetron eltakarásának céljából.

Felszerelés
1. A készüléket csakis háztartásbeli használatra tervezték.
2. A sütő csak konyhaszekrénybe való beépítést követően használható*.
3. A sütő konyhaszekrénybe való beépítésének módját a “Beépítési útmutató” tartalmazza*.
4. A mikrohullámú sütőt egy legalább 60 cm széles konyhaszekrénybe kell beépíteni legalább 85 cm-rel a konyhapadló felett*.

Ne vegye le a sütő alsó részén található lábakat*.

A bemeneti és kimeneti szellőző nyílások eltakarása a sütő meghibásodásához vezethet.
A sütőt TV-től és rádiótól a lehető legmesszebbre kell telepíteni. A működő mikrohullámú sütő zavarhatja a TV- és a rádióadást.

2. A sütő dugóját illessze egy szabványos konnektorba.
Előtte győződjön meg arról, hogy a feszültség és frekvencia adatok megegyeznek az adattáblán található paraméterekkel.

FIGYELMEZTETÉS: Ne telepítse a sütőt főzőfelület vagy más, hőt kibocsátó készülék fölé. Ha ilyen környezetben telepíti a sütőt, ez meghibásodáshoz s a garancia elvesztéséhez vezethet.

Az elérhető felületek forróak lehetnek működés közben.

* A beépítendő készülékekre vonatkozik

1. Az óra beállítása

Miután a készülék áramhoz lett csatlakoztatva, a kijelzőn megjelenik a "00:00" és egyszeri alkalommal a készülék egy hangjelzést hallat. A sütő készenléti állapotba kerül.

1) Nyomja meg kétszer a ⧖. Az óraszámok villogni fognak;
2) Az óra 0 és 23 közötti tartományban való beállításához nyomja meg a + illetve —.
3) A megerősítéshez nyomja meg a ⧖. A percek számjegyei elkezdenek villogni;
4) A percek 0 és 59 közötti tartományban való beállításához nyomja meg a + illetve —.
5) Az óra beállításának befejezéséhez nyomja meg a ⧖. A „:" villogni fog. A kijelző az aktuális időt mutatja.

Figyelem: Ha az áramellátás bekapcsolása után nem lesz beállítva az aktuális idő, akkor az nem jelenik meg.

2. Mikrohullámú főzés

1) Nyomja meg egyszer a 〰 gombot. A „P100" jelenik meg.
2) A mikrohullámú teljesítmény kiválasztásához nyomja meg többször a 〰, vagy a + illetve a —. A „P100", „P80", „P50", „P30", „P10" egymás után jelennek meg.
3) Nyomja meg a ▷ a megerősítés céljából.
4) A megfelelő főzési idő beállításához nyomja meg a + illetve a —. (A maximális főzési időtartam 95 perc).
5) A főzés megkezdése céljából nyomja meg a ▷ gombot.

FIGYELEM: A főzési időtartamot növelni lehet a következő gombok a következő módon történő egymás utáni megnyomásával:
0-1min : 5 másodperc
1-5min : 10 másodperc
5-10min : 30 másodperc
10-30min : 1 perc
30-95min : 5 perc

A mikrohullámú sütő teljesítményének táblázata

A mikrohullámú sütő teljesítménye	Magas	Elég magas	Közepes	Elég alacsony	Alacsony
Kijelzés	P100	P80	P50	P30	P10

3. Grill illetve Combi vegyes főzés.

Főzés
- Nyomja meg egyszer a 〰, s a kijelzőn megjelenik a "G" felirat. Nyomja meg többször a 〰, illetve a + vagy a — a teljesítmény kiválasztásához. A „G", "C-1" vagy a „C-2" feliratok jelennek meg.
- Nyomja meg a ▷ teljesítmény megerősítéséhez. A főzési idő beállításához nyomja meg a + vagy a —. A maximális főzési időtartam 95 perc.
- A főzés megkezdéséhez nyomja meg ismét a ▷.

Példa: Az 55%-os mikrohullámú sütési teljesítményű és a 10 perces 45%-os teljesítményű (C-1) grillezéshez állítsa be a sütőt az alábbi lépéseket követve.
2) Nyomja meg egyszer a 〰 gombot. A kijelzőn a "G" felirat jelenik meg
3) Nyomja meg többször a 〰, míg a kijelzőn meg nem jelenik a "C-1".
4) Nyomja meg a ▷ a megerősítés céljából.
5) A főzési idő beállításához nyomja meg a + vagy a —, míg a kijelzőn meg nem jelenik a "10:00".
6) A főzés megkezdése céljából nyomja meg a ▷ gombot.

Teljesítmény vegyes főzésnél

Program	Kijelzés	A mikrohullámú sütő teljesítménye	A grill teljesítménye
Grillezés	G	0%	100%
Vegyes főzés 1	C-1	55%	45%
Vegyes főzés 2	C-2	36%	64%

Figyelem: A grillezés időtartamának felénél a készülék egy hangjelzést hallat, s ez egy normális jelenség. A grillezés jobb hatásának elérésének céljából meg kell fordítani az ételt a másik oldalára, be kell zárni az ajtót, majd pedig meg kell nyomni a ▷ gombot, hogy a főzés folytatódjon. Ha a felhasználó nem kezdeményez semmilyen akciót, a mikrohullámú sütő folytatja a főzést.

4. Kiolvasztás az étel súlya alapján

1) Nyomja meg egyszer a gombot. A kijelzőn megjelenik a „dEF1”.
2) Nyomja meg a + vagy a — a termék súlyának kiválasztásához. A megengedett súlyskála 100-2000 g közötti.
3) A kiolvasztás megkezdéséhez nyomja meg a ▷.

5. Idő szerinti kiolvasztás

1) Nyomja meg egyszer a gombot. A kijelzőn megjelenik a „dEF2”.
2) Nyomja meg a + vagy a — a megfelelő idő beállításához. A maximális időtartam 95 perc.
3) A kiolvasztás megkezdéséhez nyomja meg a ▷.

Figyelem: A kiolvasztási idő felénél a sütő kétszer hangjelzést hallat és ez egy normális jelenség. A jobb kiolvasztási eredmény érdekében fordítsa meg az ételt, csukja be az ajtót, majd nyomja meg a ▷ a folytatáshoz.

6. Többszakaszos főzés

Maximálisan két főzési szakaszt lehet beállítani. Ha az egyik szakasz a kiolvasztás, akkor először automatikusan be kell állítani. Az első szakasz befejeztével a készülék egy hangjelzést hallat, s elkezdődik a második szakasz.

Figyelem: Az automatikus és gyors főzési program nem állítható be az egyik szakaszként.

Például: az étel kiolvasztása 5 percig, majd a mikrohullámú főzés 80%-os teljesítményen 7 percig. A következőek a teendők:
1) Nyomja meg egyszer a gombot. A kijelzőn megjelenik a „dEF2”.
2) A kiolvasztási idő 5 percre való beállításához nyomja meg a + vagy a —;
3) Nyomja meg egyszer a gombot. A kijelzőn megjelenik a “P100”.
4) Nyomja meg többször a a mikrohullámú teljesítmény kiválasztásához, amíg a kijelzőn meg nem jelenik a „P80” felirat;
5) Nyomja meg a ▷ a megerősítés céljából.
6) A főzési idő 7 percre való beállításához nyomja meg a + vagy a —;
7) A főzés megkezdése céljából nyomja meg a ▷ gombot.

7. Időzítő

1) Nyomja meg egyszer a ⧖ gombot. A kijelzőn megjelenik a 00:00.
2) Nyomja meg a + vagy a — a helyes idő beállításához. (A maximális főzési időtartam 95 perc).
3) Nyomja meg a ▷ a megerősítés céljából.
4) Ha a beállított idő letelt, ötszöri hangjelzés hallható.
Ha az óra be lett állítva (24 órás mód), a kijelzőn megjelenik az aktuális idő.
Figyelem: Az időmérő különbözik a 24 órás módtól. Az időmérő az időt méri.

8. Az automatikus programok menüje

1) Készenléti állapotban nyomja meg többször a + a program kiválasztásához
2) Nyomja meg a ▷ a kiválasztott program megerősítése céljából;
3) Nyomja meg a + vagy a — a termék tömegének kiválasztásához.
4) A főzés megkezdése céljából nyomja meg a ▷ gombot.

Automatikus programok táblázata

Menü	Tömeg	Teljesítmény
Pizza	200 g	C-2
	400 g	
Hús	250 g	Mikrohullám - 100%
	350 g	
	450 g	
Zöldségek	200 g	Mikrohullám - 100%
	300 g	
	400 g	
Tészta	50g (450 g hideg vízből)	Mikrohullám - 80%
	100g (800 g hideg vízből)	
Burgonya	200 g	Mikrohullám - 100%
	400 g	
	600 g	
Hal	250 g	Mikrohullám - 80%
	350 g	
	450 g	
Ital	1 csésze (körülbelül 120ml)	Mikrohullám - 100%
	2 csésze (körülbelül 240ml)	
	3 csésze (körülbelül 360ml)	
Pattogatott kukorica	50 g	Mikrohullám - 100%
	100 g	

9. Gyors főzés

1) Készenléti állapotban nyomja meg a ▷, hogy 100%-os teljesítménnyel főzzön 30 másodpercen keresztül. Az ismételt megnyomás a főzési időt 30 másodperccel hosszabbítja meg. A maximális főzési időtartam 95 perc.
2) Nyomja meg a ▷ a sütési idő meghosszabbításához a Mikrohullámú sütés, Grillezés, Vegyes főzés és Idő szerinti kiolvasztás programban.
3) Automatikus és súly szerinti kiolvasztás programokban nem növelhető az idő a ▷ gomb segítségével.
4) Készenléti állapotban nyomja meg a — gombot a főzési idő kiválasztásához. A főzési idő kiválasztása után nyomja meg a ▷ a mikrohullámú sütés 100% -os teljesítménnyel történő megkezdéséhez.

10. Indítási blokád

Az indítási blokád bekapcsolása: Készenléti állapotban nyomja meg a ⏸ gombot 3 másodpercig a blokád aktiválásához. Ha Ön beállította az órát, a kijelzőn megjelenik az aktuális idő. Ha nem, akkor a kijelzőn a ⏸ látható. Az indítási blokád kikapcsolása: Készenléti állapotban nyomja meg a ⏸ gombot 3 másodpercig. A blokád ki lesz kapcsolva.

11. Az aktuális beállítások ellenőrzése

1) Mikrohullámú sütés, grillezés vagy vegyes főzési program üzemmódjában. Nyomja meg a vagy a . Az aktuális teljesítmény 3 másodpercig látható lesz.
2) Ha az óra be van állítva, főzési módban nyomja meg a ⧖ gombot az aktuális idő ellenőrzéséhez. Az aktuális idő 3 másodpercig látható lesz.

12. Műszaki adatok

1) Ha főzés közben kinyitja az ajtót, a főzés folytatásához csukja be az ajtót, és nyomja meg a ▷.
2) Ha a sütési program beállítása után a ▷ gombot 1 percen belül nem nyomja meg. A kijelző az aktuális időt mutatja. A beállítás törlődik.
3) A gomb megfelelő megnyomását hangjelzés nyugtázza.

13. A sütő ajtajának kinyitása
Nyomja meg a AUTO gombot. A sütő ajtaja kinyílik.

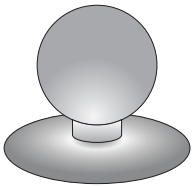

Figyelem: Vészeseti ajtónyitás áramkimaradás esetén *:
Használja a tartozéktasakban található tapadókorongot. Csatlakoztassa az ajtóhoz, és húzza meg.

* Csak az ajtónyitó-szenzorral felszerelt készülékekben

HIBAELHÁRÍTÁS

A mikrohullámú sütő zavarja a TV- és rádióadást.	A TV- és rádióadás csak akkor zavarható, ha a mikrohullámú sütő működik. Ez hasonló jelenség mint amikor kisebb villamos szerszámokat, pl. turmixgépet, porszívót illetve elektromos ventillátort használ. Ez egy normális jelenség
A sütő világítása gyenge.	Ha a beállított főzőteljesítmény alacsony, a világítás lehet gyenge. Ez egy normális jelenség.
A gőz lerakódik az ajtón, míg a forró levegő a szellőzőnyílásokon keresztül távozik el.	Főzés közben az étel gőzt termelhet. Ennek nagyobb része a szellőzőnyílásokon keresztül távozik el. Egy része viszont lecsapódhat a hidegebb részekre, mint pl. a sütő ajtaja. Ez egy normális jelenség.

Hiba	**Lehetséges ok**	**Eltávolítása**
A sütőt nem lehet bekapcsolni.	A hálózati kábel nem lett megfelelően csatlakoztatva a konnektorhoz.	Húzza ki a dugót s 10 másodperc elteltével dugja vissza.
	Kiégett a biztosíték illetve bekapcsolt egy biztonsági kapcsoló.	Cserélje ki a biztosítékot illetve kapcsolja ki a biztonsági kapcsolót (csakis az Hansa Szakszervizben végezhető el)
	Hibás a konnektor	Ellenőrizze a konnektort más villamos készülékek segítségével.
A sütő nem melegít.	Az ajtó nem lett jól becsukva.	Csukja be rendesen az ajtót.
Az üveges forgószerkezet zörög a működés közben.	A forgószerkezet gyűrűje illetve a sütő alja szennyeződött.	Lásd a ”Mikrohullámú sütő karbantartása” fejezetet

TISZTÍTÁS

A tisztítás megkezdése előtt győződjön meg arról, hogy a sütő áramtalanítva lett-e.
a) Minden használatot követően tisztítsa meg a sütő belsejét egy enyhén nedves kendővel.
b) Tisztítsa meg a tartozékokat hagyományos módon szappanos vízben.
c) Az ajtókeretet, a tömítést, a szomszédos részeket óvatosan tisztítsa meg nedves kendővel, ha ezek szennyeződnének. Az ajtó és a sütő felületének tisztításánál csak lágy, nem súroló hatású szappanokat illetve tisztítószereket használjon és puha szivacsot vagy kendőt.

Az üvegajtó tisztításánál ne használjon súroló hatású tisztítószereket illetve éles fém eszközöket, ugyanis ezek karcolhatják a felületet és megsérthetik az üveget.

A belső kamra megtisztításának céljából: tegyen egy tálba egy fél citromot, adjon hozzá 300 ml vizet és állítsa 100% teljesítményre a mikrohullámokat 10 percre.
Tisztítást követően áramtalanítsa a készüléket és a belsejét törölje szárazra egy puha, száraz kendővel.

GARANCIA ÉS VÁSÁRLÁS UTÁNI SZERVIZ

Garancia

Garanciális szolgáltatás a garanciajegy alapján
A gyártó nem felelős a készülék helytelen használat okozta károkért.

A gyártó nyilatkozata

A gyártó ezennel kijelenti, hogy a termék megfelel a következő EU direktíváknak:

- **2014/35/EC Alacsony feszültségű direktíva**
- **2014/30/EC Elektromágneses kompatibilitás direktíva**
- **2009/125/EC**
- **RoHS 2011/65/EC**

A berendezés CE jelzéssel van ellátva, és megfelelőségi nyilatkozattal rendelkezik az illetékes piacfelügyeleti hatóság általi ellenőrzésre.

ČESTITAMO VAM IZBOR UREĐAJA MARKE HANSA

POŠTOVANI!
Uređaj marke Hansa je spoj izuzetne jednostavnosti upotrebe i savršene efikasnosti. Svaki uređaj pre izlaska iz fabrike je bio tačno proveren sa tačke gledišta bezbednosti i funkcionalnosti.

Molimo Vas da pre pokretanja uređaja pažljivo pročitate uputstvo za upotrebu.

Niže se nalaze objašnjenja simbola koji se pojavljuju u ovom uputstvu:

Važne informacije o bezbednosti korisnika uređaja i njegovoj pravilnoj eksploataciji.

Opasnosti koje proizlaze iz neodgovarajuće eksploatacije uređaja i aktivnostima koje može da obavlja isključivo kvalifikovana osoba, na primer iz servisa proizvođača.

Napomene o upotrebi uređaja.

Informacije o zaštiti prirodne sredine.

Zabrana obavljanja određenih aktivnosti od strane korisnika.

SADRŽAJ

TEHNIČKI PODACI	146
MERE OPREZA	147
NAPOMENE O BEZBEDNOJ UPOTREBI	148
UKLANJANJE / ODLAGANJE POTROŠENE OPREME	152
INSTALACIJA ZAŠTITNOG STRUJNOG KRUGA	153
SUDOVI	154
PODEŠAVANJE PEĆI	156
INSTALACIJA OKRETNOG TANJIRA	156
INSTALACIJA UREĐAJA	157
UPOTREBA	158
UKLANJANJE KVAROVA	162
ČIŠĆENJE	162
GARANCIJA, USLUGE POSLE PRODAJE	163

TEHNIČKI PODACI

Model	AMMB20* X-TYPE TMI 20*	AMMB25* X-TYPE TMI 25* / AMMB25E*SG*
Napajanje	AC 230V / 50Hz	AC 230V / 50Hz
Radna frekvencija [MHz]	2450	2450
Nivo buke [dB(A) re 1pW]	63	63
Potrošnja snage [W]	1270	1470
Nazivna izlazna snaga mikrotalasa [W]	800	900
Nazivna izlazna snaga grila [W]	1000	1000
Kapacitet peći [l]	20	25
Prečnik okretnog tanjira [mm]	255	315
Vanjske dimenzije (Vis x šir x dub) [mm]	387 x 595 x 318	388 x 595 x 388
Uređaj je prilagođen za ugrađivanje u nameštaj	√	√
Masa neto [kg]	17	17,6

Uređaj je namenjen isključivo za kućnu upotrebu.

Proizvođač pridržava pravo na promene koje ne utiču na rad uređaja.

Ilustracije u ovom uputstvu za upotrebu imaju preglednu ulogu. Puna oprema uređaja opisana je u odgovarajućem poglavlju.

KAKO BISMO IZBEGLI EVENTUALNO PREKOMERNO ZRAČENJE MIKROTALASNE ENERGIJE

Ne uključivati peć kad su vrata otvorena, jer to može da uzrokuje štetno izlaganje energiji mikrotalasa. Važno je da zaštitne blokade nisu isključene i da se njima nepotrebno ne rukuje.

Ne stavljati predmete između čeonih površina peći i vrata, ne dopuštati taloženje prljavštine ili ostataka sredstva za čišćenje na površinama za zaptivanje.

Ne pokretati oštećenu peć. Posebno je važno da se vrata peći pravilno zatvaraju i da nema oštećenja na:
1 vratima (ulubljenja, pukotine)
2 šarkama i rezama (polomljene, puknute ili labave)
3 zaptivkama vrata i površinama za zaptivanje

Regulaciju, održavanje i sve popravke peći obavljaju isključivo kvalifikovani serviseri proizvođača. To se posebno tiče radnji vezanih sa skidanjem zaštitne obloge koja štiti korisnika od mikrotalasnog zračenja.

Decu ispod 8 godina držati podalje od uređaja i njegovog priključnog kabela.

Mikrotalasnu peć ne stavljati u ormarić *

Upozorenje: Uređaj i njegovi pristupačni delovi se greju tokom upotrebe. Izbegavati kontakt sa vrućim delovima. Decu ispod 8 godina držati podalje od uređaja, osim ako nisu pod nadzorom odrasle osobe;

Uređaj ne čistiti parom

Površine ormarića mogu da se zagreju tokom rada peći;

* tiče se uređaja koji nisu prilagođeni za ugradnju u kuhinjski nameštaj

NAPOMENE O BEZBEDNOJ UPOTREBI

PAŽLJIVO PROČITATI I SAČUVATI ZA BUDUĆNOST.

Kako biste izbegli opasnost od požara, povreda ljudi ili prekomernog mikrotalasnog zračenja tokom rada uređaja se pridržavajte osnovnih mera bezbednosti.

Pre upotrebe uređaja pročitati uputstvo.

Neophodan je stalni nadzor kako bi smanjili opasnost od izbijanja požara u komori peći.

Uređaj koristiti isključivo u skladu sa namenom koja je opisana u uputstvu. Ne koristiti korozivne hemikalije u uređaju. Peć je namenjena specijalno za podgrejavanje i kuvanje hrane. Nije namenjena za industrijsku ili laboratorijsku upotrebu.

Upozorenje: Kad je uređaj korišten u kombinovanom režimu deca mogu da koriste peć samo ako su pod nadzorom odraslih osoba sa obzirom na visoku temperaturu*;

Upozorenje: Tekućine i ostale prehrambene proizvode ne zagrejavati u hermetički zatvorenim posudama, jer mogu da eksplodiraju;

Upozorenje: Ovaj uređaj mogu da koriste deca od 8 godina i starija, sa smanjenim fizičkim, osetilnim ili mentalnim sposobnostima i manjkom iskustva i znanja, kad su pod nadzorom ili kad su upućene u upotrebu uređaja od strane osobe odgovorne za njihovu bezbednost i poznaju opasnosti vezane sa upotrebom uređaja. Deca ne bi trebala da se igraju sa uređajem. Čišćenjem i održavanjem uređaja se ne bave deca mlađa od 8 godina, osim ako nisu ispunila 8 godina i ako ih ne nadziru odgovorne osobe.

Koristiti samo takve sudove koji su prilagođeni za upotrebu u mikrotalasnim pećima;

Tokom podgrejavanja hrane u plastičnim ili papirnim posudama nadzirati rad mikrotalasne peći zbog mogućnosti paljenja spremnika;

U slučaju pojave dima i/ili vatre isključiti uređaj ili isključiti iz struje i vrata ostaviti zatvorena dok se plamen ne ugasi;

Podgrejavanje pića mikrotalasima može da prouzrokuje odgođeno ključanje, zato sačuvati oprez tokom rukovanja sa posudom;

* Tiče se uređaja opremljenih sa grilom

Detalji o čišćenju zaptivki vrata i okolnih delova nalaze se u odgovarajućem poglavlju ovog uputstva.

Peć sistematski čistiti i uklanjati sve ostatke jela

Zapostavljanje održavanja čistoće peći može da prouzrokuje oštećenja površina, a to negativno utiče na trajnost uređaja i uzrokuje opasne situacije

Pažnja! Ako je fiksno pričvršćeni kabel za napajanje oštećen, da bismo izbegli opasnost, trebali bi da ga predamo proizvođaču, specijalizovanom servisu ili kvalifikovanoj osobi.

Pre upotrebe peći propaliti grejač grila (tokom te radnje iz ventilacionih rešetki može da izađe dim)*:
- uključiti ventilaciju u prostoriji ili otvoriti prozor,
- podesiti peć u režim rada grila oko 3 minute i uključiti grejač bez podgrejavanja hrane.

Peć bi trebala da stoji na ravnoj površini.

Okretni tanjir i podložak sa valjcima trebali bi da se nalaze u peći tokom kuvanja. Pažljivo staviti kuvano jelo na okretni tanjur i oprezno rukovati kako bismo izbegli eventualno razbijanje.

Nepravilna upotreba posude za pečenje može da stvori visoku temperaturu koja uzrokuje pucanje okretnog podloška.

Za kuvanje u mikrotalasnoj peći koristiti samo kesice odgovarajuće veličine.

Peć ima nekoliko prekidača za zaštitu od zračenja u slučaju da su vrata otvorena. Ne rukovati nepotrebno tim prekidačima.

Ne uključivati praznu mikrotalasnu peć. Uključivanje peći bez jela ili sa jelom sa vrlo malom količinom vode može da prouzrokuje požar, izgaranje, iskrenje ili oštećenje sloja unutrašnje komore.

Ne pripremati jelo direktno na okretnom tanjiru. Prekomerno lokalno pregrejavanje okretnog tanjura može da uzrokuje njegovo pucanje.

Ne podgrejavati bočice za dojenčad ili hranu za bebe u mikrotalasnoj peći. Sadržaj može da se prelije iz spremnika tokom zagrejavanja i prouzrokuje opekotine.

* Tiče se uređaja opremljenih sa grilom

Ne koristiti posude sa uskim grlom, kao što su flašice za sirup.

Ne pržiti masnoću u dubokoj posudi u mikrovalnoj peći.

U peć ne stavljati domaće mesne nareske, jer cela hrana u tegli ne ostvaruje temperaturu ključanja.

Mikrotalasnu peć ne koristiti u komercijalne svrhe. Uređaj je namenjen za kućansku upotrebu ili u takvim objektima kao *: kuhinje za radnike; u trgovinama, kancelarijama i drugim radnim mestima, za klijente hotela, motela i drugih stambenih objekata, u seoskim domaćinstvima, prenoćištima*;

Kako bismo izbegli odgođeno ključanje vrućih tečnosti i pića i opekotine, promešati tekućinu pre stavljanja posude u peć i ponovo kad istekne pola vremena kuvanja. Posle toga ostaviti kratko vreme u peći i još jednom promešati pre vađenja posude.

Ne zaboraviti da se hrana nalazi u peći da bi se izbeglo spaljivanje uzrokovano prekomernim kuvanjem.

Kad je uređaj korišten u kombinovanom režimu, deca mogu da ga koriste samo pod nadzorom odraslih sa obzirom na visoku temperaturu.*

Ovaj uređaj nije namenjen za upotrebu od strane lica (uključujući i decu) sa smanjenim fizičkim, senzornim ili mentalnim sposobnostima ili onih koji nemaju dovoljno znanja i iskustva. U slučaju da dođe do upotrebe ovog uređaja odstrane navedenih lica neophodan je nadzor i davanje instrukcija osobe koja je odgovorna za njihovu bezbednost. Paziti da se deca ne igraju sa opremom.

Ne prekuvavati hranu

Ne koristiti komoru peći za skladištenje. U unutrašnjosti peći ne držati zapaljive predmete, hleb, kolačiće, papirnate proizvode itd. Ako grom udari u električnu mrežu, peć može da se sama isključi.

Ukloniti žičane kvačice i metalne drške sa papirnatih ili plastičnih posuda/kesica pre stavljanja u peć.

Peć uzemljiti. Priključivati samo na utičnicu sa ispravnim zaštitnim vodom. Vidi “Instalacija zaštitnog kruga”

Pročitati informacije iz garantnog lista

Neki proizvodi kao cela jaja (kuvana i/ili sirova), voda sa uljem ili masnoćom, zabrtvljeni spremnici mogu da eksplodiraju i zato ih ne zagrejavamo u ovoj peći.

Rad peći se odvija pod stalnim nadzorom odraslih osoba. Ne dopustiti da deca imaju pristup upravljačkim elementima ili da se igraju sa uređajem.

Ne uključivati peć kad je razdelnik ili utikač oštećen, ako ne radi ispravno ili je oštećen ili je pao.

Ne pokrivati ni blokirati otvore za ventilaciju peći.

Ne čuvati ni koristiti peć napolju.

Ne koristiti peć u blizini vode, sudopera ili u vlažnoj prostoriji ili u blizini bazena.

Ne uranjati priključni kabel ni utikač u vodu.

Kabel držati daleko od grejanih površina.

Ne dopustiti da priključni kabel visi sa ruba stola ili kuhinjske ploče.

Uređaj koristiti sa montiranim ukrasnim okvirom *

Površina unutrašnje komore uređaja je posle upotrebe peći vruća.

Sistematski proveravati peć i priključni kabel sa tačke gledišta oštećenja. Ako ustvrdimo bilo kakvo oštećenje, ne koristimo peć.

* Tiče se uređaja opremljenih sa grilom

UKLANJANJE / ODLAGANJE POTROŠENE OPREME

UKLANJANJE PAKOVANJA

Uređaj je za vreme transporta zaštićen od oštećenja. Posle vađenja uređaja iz pakovanja molimo Vas da elemente ambalaže uklonite na način koji ne ugrožava prirodnu sredinu. Svi materijali korišteni za ambalažu nisu štetni za prirodnu okolinu, 100% je moguća reciklaža i označeni su odgovarajućim simbolom.

Pažnja! Ambalažne materijale (polietilenske kesice, komadiće stiropora itd.) prilikom uklanjanja ambalaže držati daleko od dece.

KRAJ EKSPLOATACIJE

Posle završetka perioda upotrebe ovaj uređaj ne uklanjati kao ostali normalni komunalni otpad, predati ga u sabirni centar za reciklažu električnih i elektronskih uređaja. O tome nas informiše simbol koji se nalazi na proizvodu, u uputstvu za upotrebu ili na pakovanju.

Materijali koji su upotrebljeni u uređaju prilagođeni su za sekundarnu upotrebu u skladu sa oznakama. Zahvaljujući reciklaži, iskorištavanju materijala ili drugim vidovima upotrebe potrošenih uređaja i Vi utičete na zaštitu naše prirodne sredine.

Informacije o odgovarajućem centru za zbrinjavanje potrošenih uređaja pružaju Vam lokalne vlasti.

* tiče se uređaja za ugradnju

INSTALACIJA ZAŠTITNOG STRUJNOG KRUGA

OPASNOST

Opasnost od strujnog udara u slučaju dodira – određeni unutrašnji elementi mogu da uzrokuju ozbiljne povrede ili smrt. Ovaj uređaj ne demontirati.

UPOZORENJE

Opasnost od strujnog udara. Nepravilno uzemljenje može da prouzrokuje strujni udar. Ne uključivati utikač u utičnicu dok uređaj nije pravilno montiran i uzemljen.

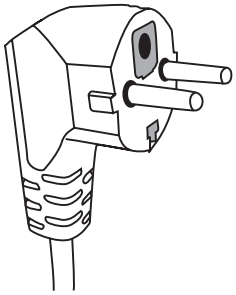

Uređaj uzemljiti. U slučaju kratkog spoja uzemljenje smanjuje opasnost od strujnog udara, jer odvodi električnu energiju. Uređaj je opremljen kabelom sa uzemljenjem i odgovarajućim utikačem. Utikač uključiti u pravilno montiranu i uzemljenu utičnicu.

U slučaju kad ne razumemo instrukciju za uzemljenje ili ako nismo sigurni da li je uređaj pravilno uzemljen, obratiti se kvalifikovanom električaru ili servisnom tehničaru.
Ako je neophodna upotreba produžnog kabela, koristiti isključivo takav koji posjeduje utičnicu sa uzemljenjem.
Proizvođač ne snosi odgovornost za štete ili povrede uzrokovane priključivanjem peći u izvor napajanja bez zaštitnog strujnog kruga ili sa neispravnom zaštitom.

Kratki mrežni kabel je predviđen tako da se ograniči opasnost zbog savijanja ili spoticanja o duži kabel.

Ako se koristi produžni kabel:
- Nazivni električni parametri produžnog kabela trebali bi da budu isti kao nazivni parametri uređaja.
- Produžni kabel trebao bi da ima tri vodiča sa uzemljenjem,
- Dugi kabel polažemo tako da ne visi preko kuhinjske ploče ili stola, jer deca mogu da ga povlače, zakače ili slučajno izvuku.

UPOZORENJE

Opasnost od povreda ljudi. Hermetički zatvorene posude mogu da eksplodiraju. Zatvorene spremnike otvoriti, a plastične torbice probušiti pre početka grejanja.

Materijali koje možemo da koristimo u peći i koje trebamo da izbegavamo.

Neke nemetalne posude mogu da budu opasne tokom upotrebe u mikrotalasnoj peći. Ako niste sigurni da li je vaš pribor prikladan za upotrebu u mikrotalasnoj peći, obavite sledeći test

Ispitivanje posude:
1 Napuniti spremnik koji se bezbedno koristi u mikrotalasnoj peći 1 šoljom hladne vode (250 ml), isto uraditi sa ispitivanom posudom.
2 Kuvati na maksimalnoj snazi 1 minutu.
3 Pažljivo dodirnuti posudu. Ako je posuda topla, ne upotrebljavati je u mikrotalasnoj peći.
4 Ne prekoračiti vreme kuvanja od 1 minute.

Materijali koje ne možemo da koristimo u mikrotalasnoj peći.

Vrsta posude	Napomene
Aluminijumska tacna	Može da prouzrokuje električni luk. Prebaciti hranu u posudu koja je prilagođena za upotrebu u mikrotalasnim pećima.
Kartonska kutija sa metalnom drškom	Može da prouzrokuje električni luk. Prebaciti hranu u posudu koja je prilagođena za upotrebu u mikrotalasnim pećima.
Metal ili posude sa metalnim okvirom	Metal odbija energiju mikrotalasa od hrane. Metalni okvir može da prouzrokuje električni luk.
Metalni zatvarači - okretni	Mogu da prouzrokuju električni luk i požar u peći.
Papirne torbice	Mogu da prouzrokuju požar u peći.
Plastična pena	Plastična pena može da se rastopi ili zagadi tečnost koja se u njoj nalazi, kad je izložena visokoj temperaturi.
Drvo	Drvo se suši i kad je korišteno u peći može da popuca ili da se polomi.

Materijali koje je moguće koristiti u mikrotalasnoj peći

Vrsta posude	Napomene
Aluminijumska folija	Samo pokrivanje. Mali, glatki komadi za pokrivanje tankih komada mesa ili piletine zbog izbegavanja prekuvavanja. Može da se pojavi lučno pražnjenje, ako je folija preblizu stenki peći. Folija bi trebala da se nalazi najmanje 2.5 cm od stenke peći.
Posuda za pečenje	Pridržavati se preporuka proizvođača. Dno posude za pečenje trebalo bi da se nalazi najmanje 5 mm više od okretnog tanjira. Nepravilna upotreba može da prouzrokuje pucanje okretnog tanjira.
Posude za jelo	Isključivo prilagođene za mikrotalasnu peć. Pridržavati se preporuka proizvođača. Ne koristiti ispucane ili okrnjene sudove.
Staklene tegle	Uvijek skidati poklopac. Koristiti samo za podgrejavanje jela do određene temperature. Većina staklenih tegli nije otporna na temperaturu i može da pukne.
Staklene posude	U peći koristiti isključivo vatrostalne staklene posude. Proveriti da nemaju metalne okvire. Ne koristiti ispucane ili okrnjene sudove.

SUDOVI

Kesice za kuvanje u mikrotalasnoj pećnici	Pridržavati se preporuka proizvođača. Ne zatvarati metalnim kopčama.
Papirnati tanjiri i čaše	Narezati da bi ispustili paru. Koristiti samo za kratko kuvanje/ zagrejavanje. Peć tokom kuvanja ne ostavljati bez nadzora.
Papirni peškiri	Koristiti za pokrivanje podgrejavane hrane u cilju upijajanja masnoće. Koristiti samo za kratko kuvanje pod stalnim nadzorom.
Pergaminski papir	Koristiti kao poklopac za izbegavanje prskanja ili za zadržavanje pare.
Sintetički materijali	Isključivo prilagođene za mikrotalasnu peć. Trebali bi da imaju etiketu „za mikrotalasnu peć ”. Neki plastični spremnici su mekši kad se jelo u njima zagreje. „Kesice za kuvanje„ i hermetički zatvorene plastične torbice zarezati, probušiti ili opremiti odvodom vazduha prema preporukama na pakovanju.
Plastično pakovanje	Isključivo prilagođene za mikrotalasnu peć. Koristiti kao poklopac za jelo tokom kuvanja za održavanje vlažnosti. Ne dopustiti da plastično pakovanje dodiruje hranu.
Termometri	Isključivo prilagođene za mikrotalasnu peć. (termometri za meso i šećer).
Voštani papir	Koristiti kao poklopac za izbegavanje prskanja ili za zadržavanje vlažnosti

Materijal posude	Mikrotalasi	Gril	Režim Combi
Vatrostalno staklo	DA	DA	DA
Nevatrostalno staklo	NE	NE	NE
Termootporna keramika	DA	NE	NE
Sudovi od sintetičkog materijala su prilagođeni za upotrebu u mikrotalasnoj peći.	DA	NE	NE
Kuhinjski papir	DA	NE	NE
Metalni spremnik	NE	DA	NE
Metalni stalak (isporučen sa peći)*	**NE**	**DA**	**NE**
Aluminijumska folija i spremnici od folije	NE	DA	NE

* Pojavljuje se u izbranim modelima

PODEŠAVANJE PEĆI

Nazivi elemenata opreme peći

Izvaditi peć i sve elemente iz kartonske kutije i komore peći. Peć isporučujemo sa sledećom opremom:

Okretni tanjir	1
Okretni podložak	1
Uputstvo za upotrebu	1
Stalak za gril	1*

A) Upravljačka ploča
B) Sistem zaštitne blokade - isključuje napajanje peći kad su vrata otvorena tokom rada.
C) Okretni podložak
D) Okretni tanjir
E) Vanjski zaslon vrata
F) Vrata

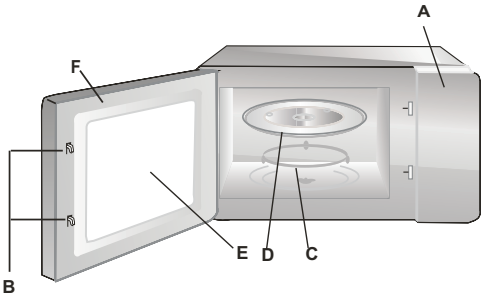

INSTALACIJA OKRETNOG TANJIRA

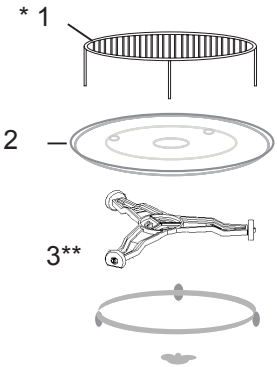

1 Nikad ne pritiskati ni postavljati okretni tanjir naopako.
2 Za vreme kuvanja uvek koristiti okretni tanjir i podložak sa valjcima.
3 Za kuvanje ili zagrejavanje uvek stavljati jela na okretni tanjir.
4 Ako okretni tanjir pukne, obratiti se ovlaštenoj servisnoj tački.

Elementi opreme:

1. Stalak za gril
2. Okretni tanjir
3. Okretni podložak

* Pojavljuje se u izbranim modelima. **Pažnja:** Stalak koji je isporučen sa peći koristiti isključivo kad se peć nalazi u funkciji „GRILL". Stalak staviti na okretni tanjir.
** Zavisno od modela postoje dve verzije okretnog podloška. Nisu izmenjivi.

- Ukloniti sve materijale i elemente pakovanja.
- Proveriti da li vrata peći nemaju ulubljenja, da nisu pomaknuta ili polomljena.
- Ukloniti svu zaštitnu foliju sa površine ormarića.
- Peć ne montirati, ako je oštećena.

Ne skidati svetlo smeđu ploču od liskuna koja je vijcima pričvršćena na peć u cilju zaslanjanja magnetrona.

Montaža
1. Uređaj je namenjen isključivo za kućnu upotrebu.
2. Peć je korištena tek posle prethodne ugradnje u kuhinjski nameštaj *.
3. Način montaže peći je predstavljen u „Uputstvima za instalaciju”*.
4. Mikrotalasna peć je montirana u ormariću širine 60 cm i visine 85 cm od podloge kuhinje*.

Ne skidati nožice sa dna peći *.

Blokiranje izlaznih i ulaznih otvora može da ošteti peć.
Peć postaviti što dalje od radija ili televizije. Aktivna peć može da izaziva smetnje radija i televizije.

2. Uključiti utikač peći u standardnu kućnu utičnicu.
Ranije proveriti da li su napon i frekvencija isti kao na nazivnoj pločici.

Upozorenje: Peć ne montirati iznad druge kuhinjske peći ili drugog uređaja koji proizvodi toplinu. U slučaju takve montaže moguća su oštećenja i gubitak garancije.

Pristupačne površine mogu da budu vruće tokom rada.

* Tiče se uređaja za ugradnju

UPOTREBA

1. Podešavanje sata

Posle uključivanja rerne u električnu mrežu na displeju se pojavljuje „00:00” i jednom se oglašava zvučni signal. Rerna prelazi u stanje pripravnosti.

1) Dvaput pritisnuti ⧖. Počinju da trepere brojevi sati;
2) Za podešavanje sata u rasponu 0-23, pritisnuti + ili —.
3) Za potvrdu pritisnuti ⧖. Počinju da trepere brojevi minuta;
Za podešavanje minuta u rasponu 0-59, pritisnuti + ili —.
5) Za završetak podešavanja sata pritisnuti ⧖. Počinje da treperi „:”. Na displeju je prikazan aktuelni sat.

Pažnja: Ako posle uključivanja napajanja nije podešeno aktuelno vreme, displej ne prikazuje vreme.

2. Kuvanje mikrotalasima

1) Jednom pritisnuti dugme ⌯. Pojavljuje se „P100”.
2) Za izbor snage mikrotalasa više puta pritisnuti ⌯, eventualno + ili —. Prikazuju se po redu: „P100”, „P80”, „P50”, „P30”, „P10”.
3) Pritisnuti ▷ za potvrdu.
4) Za podešavanje odgovarajućeg vremena kuvanja pritisnuti + ili —. (Maksimalno vreme kuvanja iznosi 95 min).
5) Za početak kuvanja pritisnuti dugme ▷.

PAŽNJA: vreme kuvanja možemo da povećamo pritiskanjem dugmeta na sledeći način :
0 – 1 min : 5 sekundi
1 – 5 min : 10 sekundi
5 – 10 min : 30 sekundi
10-30 min : 1 minuta
30-95min : 5 minuta

Tablica snage mikrotalasa

Snaga mikrotalasne peći	Visoka	Dosta visoka	Srednja	Dosta niska	Niska
Displej	P100	P80	P50	P30	P10

3. Gril ili kombinovano kuvanje Combi.

Kuvanje
- Jednom pritisnuti ⌯, na zaslonu se pojavljuje „G”. Više puta pritisnuti ⌯, eventualno pritisnuti + ili — za izbor snage. Pojavljuje se „G”, ”C-1” ili „C-2”.
- Pritisnuti ▷ za potvrdu snage. Za podešavanje vremena kuvanja pritisnuti + ili —. Maksimalno vreme kuvanja iznosi 95 minuta.
- Za početak kuvanja ponovo pritisnuti dugme ▷.

Primer: Za kuvanje mikrotalasima na snazi 55% i iskorištavanje 45% snage grila (C-1) 10 minuta, podesiti rernu prema niže navedenim koracima.
1) Jednom pritisnuti dugme ⌯. Na displeju se pojavljuje „G”.
2) Više puta pritisnuti ▷, dok se na displeju ne pojavi „C-1”.
3) Pritisnuti ▷ za potvrdu.
4) Za podešavanje vremena kuvanja pritisnuti + ili —, dok se na displeju ne pojavi „10:00”.
5) Za početak kuvanja pritisnuti dugme ▷.

Snaga kombinovanog kuvanja

Program	Displej	Snaga mikrotalasne peći	Snaga grila
Grilanje	G	0%	100%
Kombinovano kuvanje 1	C-1	55%	45%
Kombinovano kuvanje 2	C-2	36%	64%

Pažnja: Posle isteka pola vremena grilanja rerna dvaput ispušta zvučni signal i to je normalna pojava. Za bolje rezultate grilanja okrenuti hranu, zatvoriti vrata i pritisnuti dugme ▷ za nastavak kuvanja. Ako korisnik ne izvrši nikakvu radnju, rerna nastavlja sa kuvanjem.

4. Odmrzavanje prema težini

1) Jednom pritisnuti dugme. Na displeju se pojavljuje „dEF1”.
2) Za izbor težine proizvoda pritisnuti + ili —. Raspon težine 100-2000 g.
3) Za početak odmrzavanja pritisnuti dugme ▷.

Pažnja: Posle isteka pola vremena odmrzavanja rerna dvaput ispušta zvučni signal i to je normalna pojava. Za bolje rezultate odmrzavanja okrenuti hranu, zatvoriti vrata i pritisnuti dugme ▷ i nastaviti odmrzavanje.

5. Odmrzavanje prema vremenu

1) Jednom pritisnuti dugme. Na displeju se pojavljuje „dEF2”.
2) Za podešavanje odgovarajućeg vremena pritisnuti + ili —. Maksimalno vreme iznosi 95 minuta.
3) Za početak odmrzavanja pritisnuti dugme ▷.

Pažnja: Posle isteka pola vremena odmrzavanja rerna dvaput ispušta zvučni signal i to je normalna pojava. Za bolje rezultate odmrzavanja okrenuti hranu, zatvoriti vrata i pritisnuti dugme ▷ i nastaviti odmrzavanje.

6. Višeetapno kuvanje

Možemo da podesimo maksimalno dve etape. Ako je jedna etapa odmrzavanje, trebala bi da bude prva po redu. Posle kraja etape jednom se oglašava signal i počinje sledeća etapa.

Pažnja: Program automatskog i brzog kuvanja ne možemo da podesimo kao jednu od etapa.

Na primer: odmrzavanje hrane 5 minuta, a posle toga kuvanje mikrotalasima na snazi 80% kroz 7 minuta. Obaviti sledeće radnje:
1) Jednom pritisnuti dugme. Na displeju se pojavljuje „dEF2”.
2) Za podešavanje vremena odmrzavanja na 5 minuta pritisnuti + ili —;
3) Jednom pritisnuti dugme. Na displeju se pojavljuje „P100”.
4) Više puta pritisnuti dugme za izbor snage mikrotalasa dok se na displeju ne pojavi „P80”;
5) Pritisnuti ▷ za potvrdu.
5) Za podešavanje vremena kuvanja na 7 minuta pritisnuti + ili —;
7) Za početak kuvanja pritisnuti dugme ▷.

7. Tajmer

1) Jednom pritisnuti dugme ⧖. Na displeju se pojavljuje „00:00”.
2) Za unošenje odgovarajućeg vremena pritisnuti + ili —. (Maksimalno vreme kuvanja iznosi 95 min).
3) Pritisnuti ▷ za potvrdu.
4) Posle isteka podešenog vremena 5 puta se oglašava zvučni signal.
Ako je sat podešen (režim 24 sata), na displeju se pokazuje aktualno vreme.
Pažnja: Tajmer se razlikuje od sistema 24- satnog sata. Tajmer odbrojava vreme unazad.

8. Meni automatskih programa

1) U stanju pripravnosti više puta pritisnuti dugme + za izbor programa.
2) Pritisnuti ▷ za potvrdu izabranog programa;
3) Za izbor težine proizvoda pritisnuti + ili —.
4) Za početak kuvanja pritisnuti dugme ▷.

Tabela automatskih programa

Meni	Težina	Snaga
Pica	200 g	C-2
	400 g	
Meso	250 g	Mikrotalasi - 100%
	350 g	
	450 g	
Povrće	200 g	Mikrotalasi - 100%
	300 g	
	400 g	
Rezanci	50 g (i 450 g hladne vode)	Mikrotalasi - 80%
	100 g (i 800 g hladne vode)	
Krompir	200 g	Mikrotalasi - 100%
	400 g	
	600 g	
Ribe	250 g	Mikrotalasi - 80%
	350 g	
	450 g	
Napitak	1 šoljica (oko 120 ml)	Mikrotalasi - 100%
	2 šoljice (oko 240 ml)	
	3 šoljice (oko 360 ml)	
Kokice	50 g	Mikrotalasi - 100%
	100 g	

9. Brzo kuvanje

1) U režimu pripravnosti pritisnuti ▷ za kuvanje na snazi 100% kroz 30 sekundi. Sledeće pritiskanje dugmeta produžava vreme za 30 sekundi. Maksimalno vreme kuvanja iznosi 95 minuta.
2) Za produžavanje vremena kuvanja u programu za kuvanje mikrotalasima, grilanje, kombinovano kuvanje i odmrzavanje prema vremenu, pritisnuti dugme ▷.
3) U automatskim programima i kod odmrzavanja prema težini nije moguće produžavanje vremena pritiskanjem dugmeta ▷.
4) U režimu pripravnosti pritisnuti dugme — za izbor vremena kuvanja. Posle izbora vremena kuvanja pritisnuti dugme ▷ za početak kuvanja mikrotalasima na snazi 100%.

10. Blokada uključivanja

Aktiviranje blokade uključivanja: Za pokretanje blokade u režimu pripravnosti pridržati dugme ⏸ 3 sekunde. Ako je podešen sat, na displeju je prikazano aktuelno vreme. Ako ne, na displeju se pojavljuje ⏸. Deaktivacija blokade uključivanja: U režimu pripravnosti pridržati dugme ⏸ 3 sekunde. Blokada je isključena.

11. Proveravanje aktualnih parametara

1) U režimu rada programa mikrotalasi, gril ili kombinovano kuvanje. Pritisnuti ⏦ ili ⏦. 3 sekunde svetli aktuelna snaga.
2) Ako je sat podešen, u režimu kuvanja pritisnuti ⧖ za proveravanje aktuelnog vremena. 3 sekunde svetli aktuelno vreme.

12. Tehnički podaci

1) Ako tokom kuvanja otvorimo vrata, za nastavak kuvanja zatvoriti vrata i pritisnuti dugme ▷.
2) Ako posle podešavanja programa kuvanja u vremenu 1 minute ne pritisnemo dugme ▷. Na displeju se pojavljuje aktuelno vreme. Parametri su poništeni.
3) Pravilno pritiskanje dugmeta potvrđuje zvučni signal.

13. Otvaranje vrata rerne
Pritisnuti dugme AUTO. Vrata rerne se otvaraju.

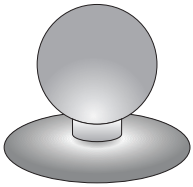

Pažnja: Izvanredno otvaranje kod prekida napona *:
Upotrebite sisaljku koja je isporučena sa dodatnom opremom.
Prilepiti na vrata i povući.

*Samo u aparatima sa senzorom otvaranja vrata

UKLANJANJE KVAROVA

Pri korištenju mikrotalasne peći televizor može da ima smetnje.	Radio i televizijski prijemnici mogu da imaju smetnje kad radi mikrotalasna peć. Slično kao i kod druge električne opreme kao mikser, usisivač i električni ventilator. To je normalna pojava
Peć slabo svetli	Prilikom kuvanja na niskoj snazi mikrotalasa svetlo peći može da bude slabije. To je normalno.
Para se skuplja na vratima, vrući vazduh izlazi kroz otvore za ventilaciju	Tokom kuvanja jela moguće je pojavljivanje pare. Njen veći deo izlazi kroz otvore za ventilaciju. Manja količina može da se skupi na hladnim mestima kao što su vrata peći. To je normalno.

Kvar	**Mogući uzrok**	**Uklanjanje**
Peć se ne uključuje.	Priključni kabel nije pravilno uključen u utičnicu	Izvući utikač i opet ga uključiti posle 10 sekundi.
	Pregoreni osigurač ili se aktivirao sigurnosni prekidač.	Promeniti osigurač ili uključiti prekidač (popravlja isključivo Servis)
	Problem sa utičnicom	Proveriti utičnicu pomoću ostalih električnih uređaja.
Peć ne grije.	Vrata nisu pravilno zatvorena.	Dobro zatvoriti vrata.
Stakleni okretni podložak je bučan tokom rada mikrotalasne peći.	Zaprljani sklop okretnog prstena i dno peći.	Vidi ”Održavanje mikrotalasne peći”

ČIŠĆENJE

Pre čišćenja proveriti da li je peć isključena iz električne mreže.
a) Posle upotrebe unutrašnjost peći očistiti blago navlaženom krpom.
b) Očistiti dodatnu opremu u običnoj vodi sa sapunom.
c) Okvir vrata, zaptivku i okolne elemente – kad su prljavi – oprezno čistiti mokrom krpom. Tokom čišćenja površine vrata i peć koristiti isključivo blage, neabrazivne sapune ili deterdžente, koje nanosimo sunđerom ili mekom krpom.

Tokom čišćenja staklenih vrata ne koristiti jaka abrazivna sredstva ili oštre metalne žice, jer mogu da stvore ogrebotine na površini i oštete staklo.

Kako bismo očistili unutrašnju komoru: staviti pola limuna u posudu, dodati 300 ml vode i uključiti mikrotalasnu peć na 100% snage kroz 10 minuta.
Posle čišćenja isključiti peć iz mreže i prebrisati unutrašnjost mekom, suvom krpom.

GARANCIJA, USLUGE POSLE PRODAJE

Garancija

Garantne usluge u skladu sa garantnim listom.
Proizvođač ne snosi odgovornost za bilo kakvu štetu prouzrokovanu nepravilnom upotrebom proizvoda.

Izjava proizvođača

Proizvođač nižim izjavljuje da ovaj proizvod ispunjava osnovne uslove niže navedenih evropskih direktiva:

- **niskonaponske direktive 2014/35/UE**
- **direktive elektromagnetske kompatibilnosti 2014/30/UE**
- **direktive ekodizajna 2009/125/UE**
- **direktive RoHS 2011/65/UE**

i zato je proizvod označen CE i poseduje deklaraciju usklađenosti koja je predočavana organima za nadzor tržišta.

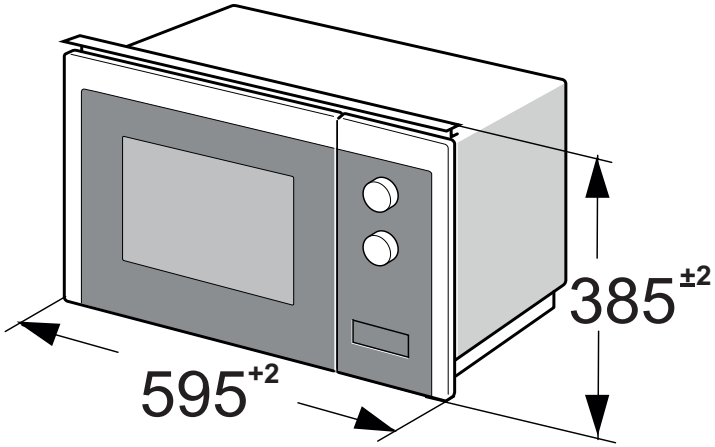
385 ±2
595 +2

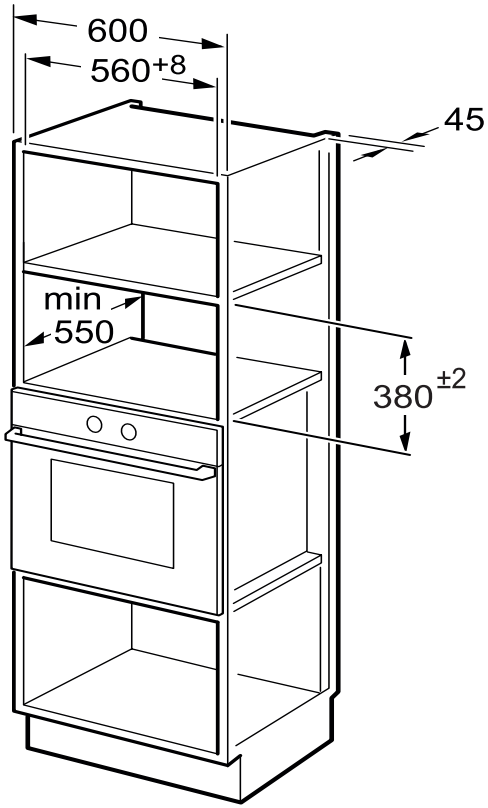
600
560 +8
45
min
550
380 ±2

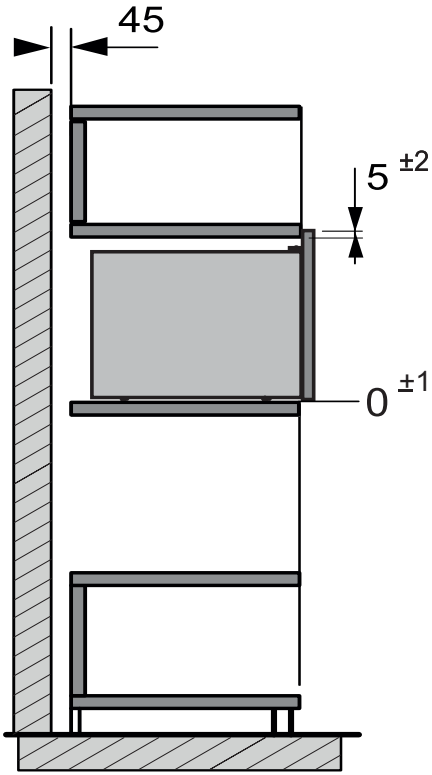
45
5 ±2
0 ±1

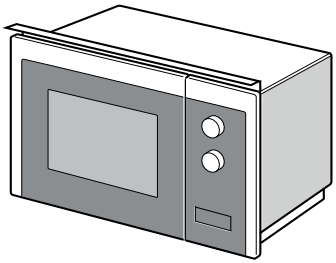

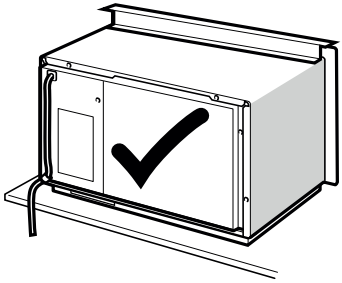

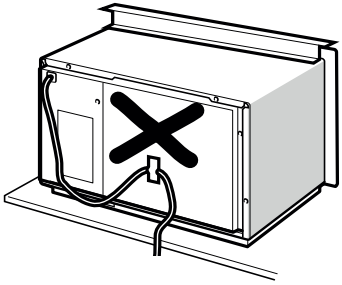

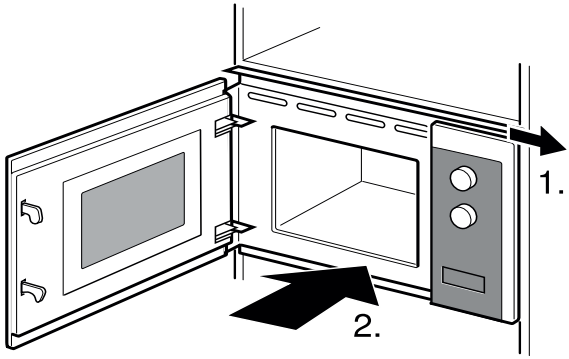
1.
2.

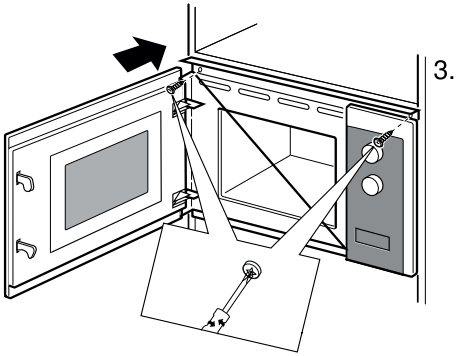
3.

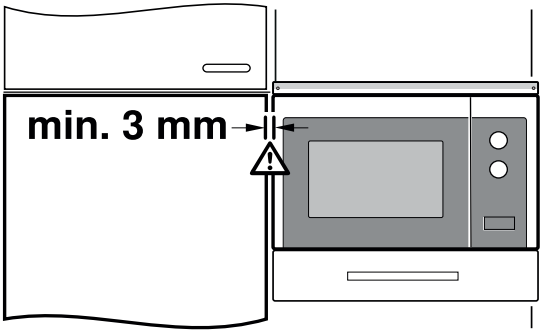
min. 3 mm

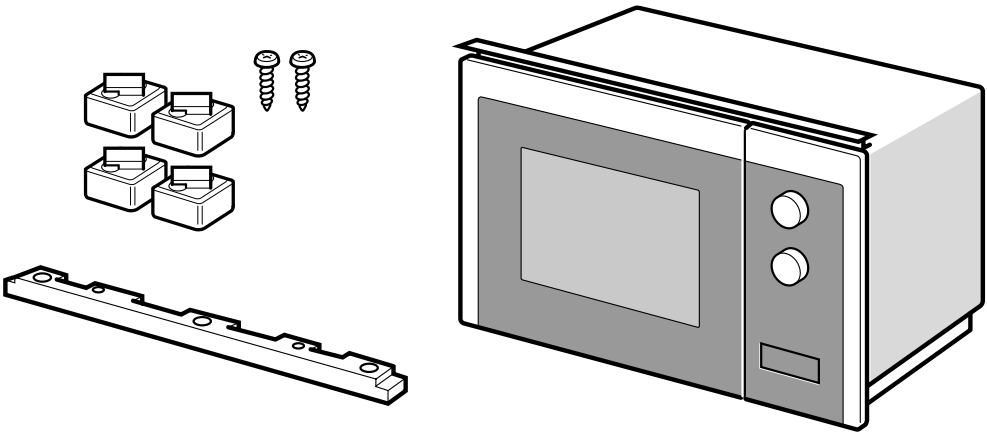

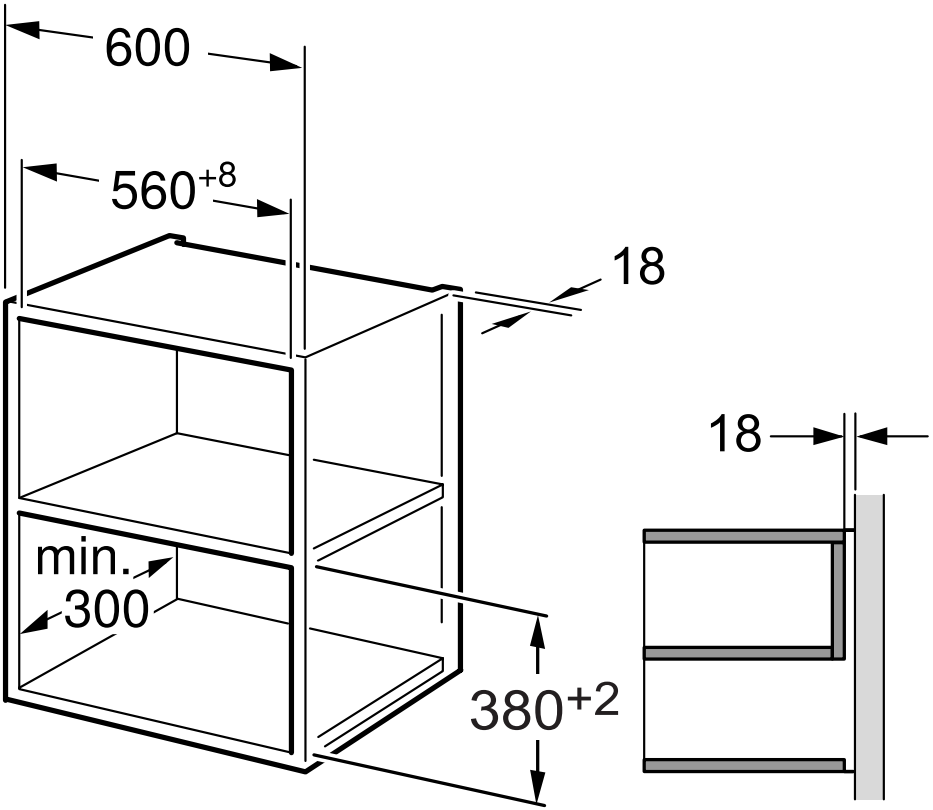
600
560+8
18
18
min.
300
380+2

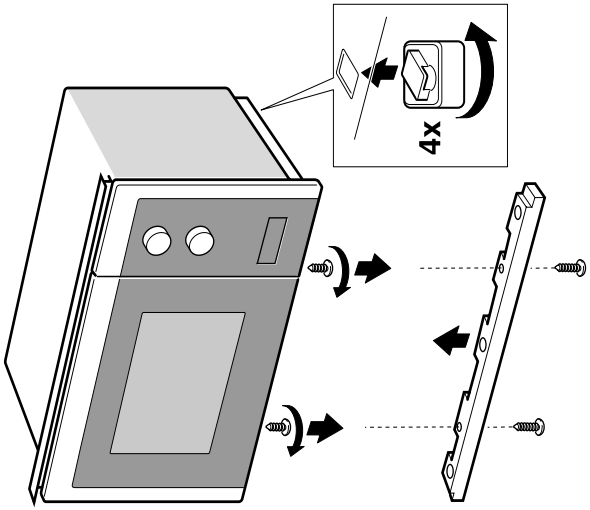
4x

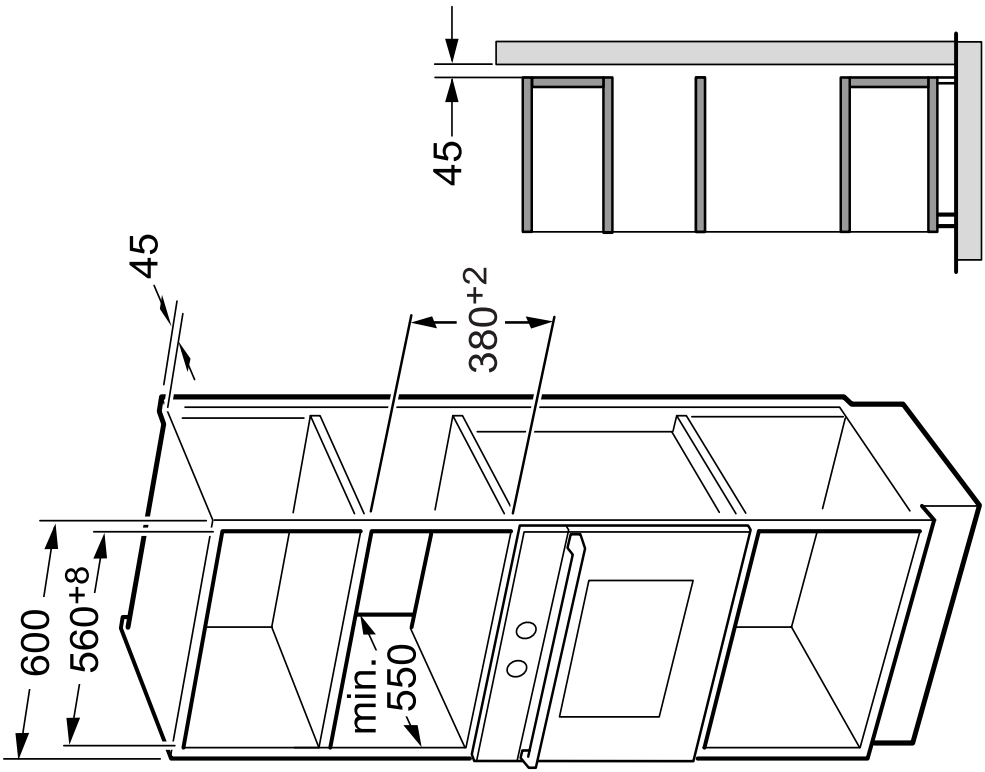
45
45
380+2
600
560+8
min.
550

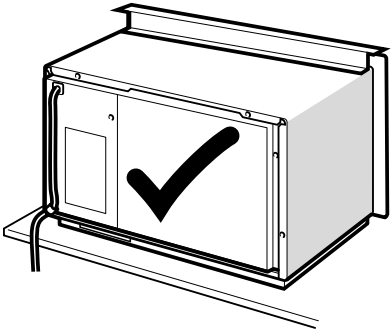

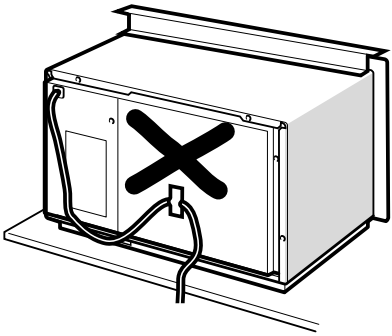

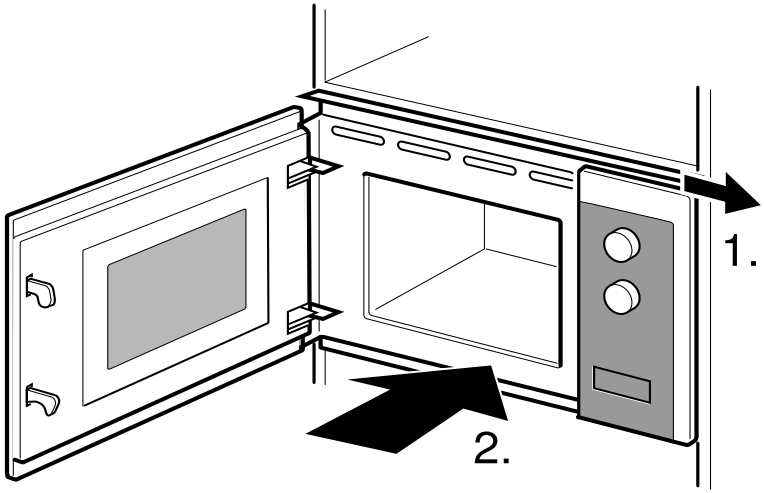
1.
2.

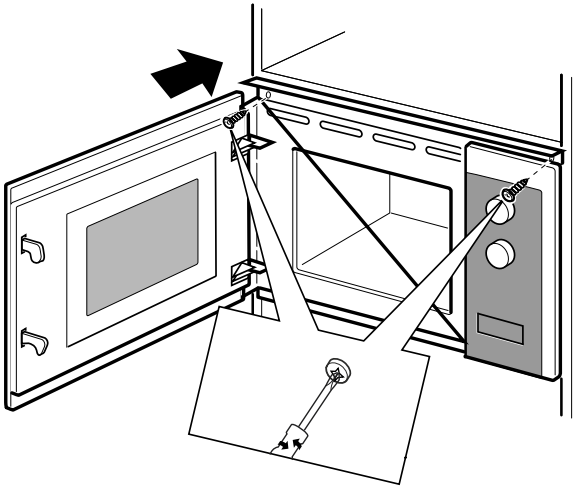
3.

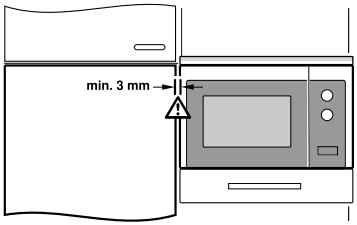
min. 3 mm