GARDEN
EQUIPMENT

RZTK

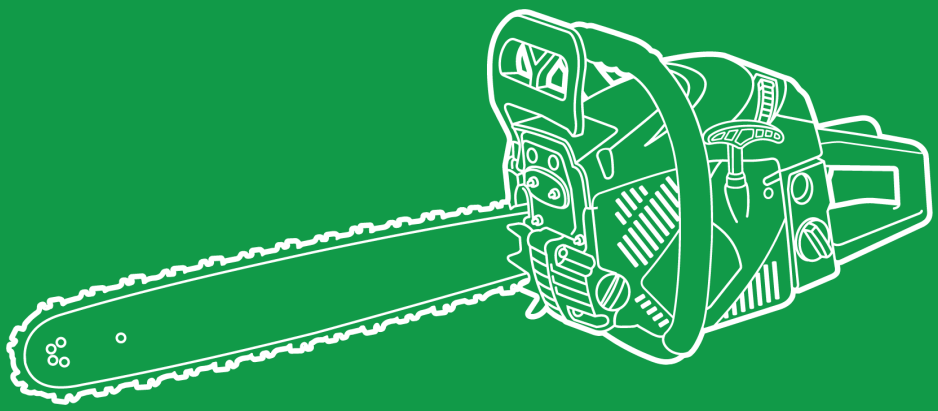

ПИЛА БЕНЗИНОВА ЛАНЦЮГОВА

CS 4500 | CS 4516 | CS 5218 | CS 5820

Інструкція з експлуатації

ЗМІСТ

1. Вступ 2
2. Техніка безпеки. 2
3. Технічні характеристики. 7
4. Комплектація 8
5. Склад пристрою 8
6. Встановлення шини та ланцюга 10
7. Паливна суміш та олива для ланцюга 12
8. Запуск двигуна 15
9. Робота з пилою 21
10. Догляд за бензопилою. 24
11. Догляд за ланцюгом та шиною. 28
12. Можливі несправності та способи їх усунення. 31
13. Опис символів 32
14. Умовні позначення 33
15. Гарантійне обслуговування. 34
16. Утилізація пристрою. 35

Актуальну версію інструкції з експлуатації можна знайти й завантажити на сайті rozetka.com.ua у картці товару.

Виробник залишає за собою право на внесення змін у конструкцію, дизайн і комплектацію виробів. Зображення в інструкції можуть відрізнятися від реальних вузлів та написів на виробі.

Адреси сервісних центрів з обслуговування техніки RZTK Ви можете знайти на сайті RZTK.IN.UA

Версія інструкції № 0005

Дякуємо Вам за придбання ланцюгової бензопили RZTK!

У цій інструкції з експлуатації міститься опис техніки безпеки, процедур щодо використання та обслуговування виробу, а також найсвіжіша інформація, доступна на момент друку.

Перед початком роботи з пристроєм необхідно уважно прочитати всю інструкцію. Це допоможе уникнути можливих травм і пошкодження виробу.

У разі виникнення проблем використовуйте контактні дані, розміщені в кінці посібника.

1. ВСТУП

Бензинові пили **RZTK** мають ергономічний дизайн, високу якість виконання й укомплектовані всіма необхідними інструментами та приладдям. Вони поєднують у собі сучасні конструктивні рішення для збільшення ресурсу роботи, продуктивності, надійності та безпечної експлуатації довгі роки.

Ланцюгові пили **RZTK** призначені для розпилювання стовбурів дерев, дерев'яного бруса, обрізання гілок відповідно до допустимої довжини різання. Робота з виробом може здійснюватися виключно з матеріалами з дерева.

2. ТЕХНІКА БЕЗПЕКИ

2.1. ЗАГАЛЬНІ ВИМОГИ ЩОДО БЕЗПЕКИ

УВАГА!
Порушення вимог техніки безпеки може стати причиною ураження електричним струмом, виникнення пожежі та/або нанесення важких травм.

- Перед початком експлуатації бензопили уважно прочитайте цю інструкцію з експлуатації.

- У жодному разі не використовуйте виріб у стані алкогольного/наркотичного сп'яніння або в інших умовах, які заважають об'єктивному сприйняттю дійсності. Також не передавайте пилу людям у такому стані чи в таких умовах!
- Намагайтеся користуватися виробом не більше 2 годин на день. Дотримуйтеся циклічності: 15 хвилин роботи – 15 хвилин перерви.
- Працюйте з пилою лише поза приміщеннями, на добре провітрюваній місцевості, оскільки вихлопні гази містять шкідливі для здоров'я речовини.
- Ніколи не використовуйте пилу в таких ситуаціях:
  - якщо немає надійної опори для ніг або поверхня слизька;
  - вночі, за сильного туману, за поганого освітлення;
  - коли погодні умови перешкоджають безпечній експлуатації, особливо під час сильного вітру, дощу з блискавкою чи бурі.
- Заборонено використання пристрою некваліфікованими, неповнолітніми особами або людьми з недостатніми для використання бензоінструменту фізичними даними. У разі передачі ланцюгової пили іншим особам докладно розкажіть про правила її використання та дайте їм ознайомитися із цією інструкцією, перш ніж вони почнуть роботу.
- Ніколи не користуйтеся виробом, якщо безпосередньо поруч з робочою зоною (на відстані менше 10 м) перебувають люди, особливо діти, і тварини.
- Не надягайте просторого одягу або прикрас: їх можуть зачепити рухомі частини пристрою. Завжди взувайте міцне взуття з нековзкою підошвою і вдягайте довгі штани. Заборонено працювати без взуття або в сандалях. Ховайте довге волосся під головним убором.
- Обов'язково користуйтеся захисними окулярами.
- Одягайте маску захисту для обличчя або маску проти пилу, якщо він виділяється під час роботи. Для мінімізації навантаження на органи слуху надівайте навушники.

- Ніколи не зберігайте паливо та не заправляйте бензопилу біля відкритих джерел вогню чи інших приладів, що можуть спричинити пожежу.

УВАГА!
Паливо легко займається, будьте обережні.

- У жодному разі не паліть під час заправлення бензопили або роботи з нею.
- Перед новим заправленням зачекайте, поки двигун охолоне. Вимикати його та залишати бензопилу для остигання треба в місцях, де відсутні будь-які джерела іскор, відкритий вогонь чи легкозаймисті матеріали.
- Якщо Ви випадково пролили паливо, витріть його до початку роботи з пристроєм.
- Щільно закручуйте кришку паливного бака. Для запуску двигуна відійдіть на відстань близько 3 м від місця, де заправляли пристрій.

2.2. ЗАПУСК ДВИГУНА

Перед запуском двигуна:

- Огляньте територію, об'єкт роботи, очистіть робоче місце від перешкод.
- Переконайтеся, що для падіння дерева вдосталь вільного місця. До найближчої людини або предмета відстань має бути у 2,5 разу більше довжини дерева, що спилюється.
- Враховуйте, що оператор несе відповідальність за нещасні випадки або загрозу для життя інших людей та їхнього майна.
- Перед використанням виробу перевірте, чи не має він будь-яких пошкоджень. Ніколи не використовуйте пошкоджену або неправильно відрегульовану пилу. Переконайтеся, що ланцюг пили зупиняється, коли Ви відпускаєте кнопку дроселя.

Під час запуску двигуна:

- Міцно тримайте пилу обома руками.
- Переконайтеся, що ланцюг не торкається сторонніх предметів.
- Усі зайві речі мають бути якнайдалі від бензопили.

2.3. РОБОТА

- Тримайте руки чистими. За наявності слідів палива й оливи протріть.

УВАГА!
Глушник, свічки запалювання та інші металеві частини двигуна можуть сильно нагріватися. Не торкайтеся їх під час експлуатації та одразу після зупинки виробу: є небезпека отримання опіків або ураження електричним струмом.

- Будьте особливо обережними, спилюючи невеликі кущі та молоді дерева. Тонкі гілки можуть зачепитися за ланцюг і заподіяти Вам травми.
- Пам'ятайте, що гілки можуть відскакувати.
- Перевірте, чи немає зламаних або сухих гілок, які можуть травмувати Вас під час падіння.
- Завжди вимикайте двигун, перш ніж опустити пилу.

Запобігання віддачі

- Уникайте зворотного удару (віддачі) – непередбаченого руху шини, спрямованого назад і вгору, в бік оператора. Таке явище виникає, коли верхня частина шини натрапляє на будь-який об'єкт (зокрема гілку чи сук) або коли деревина затискає ланцюг пили під час розпилювання.
- Коли двигун ввімкнений, міцно тримайте пилу обома руками. Це допомагає зменшити ризик зворотного удару й покращує керування виробом. Пальцями однієї руки обхопіть передню ручку виробу, великий палець покладіть під неї. Другою рукою повністю обхопіть задню ручку.
- Працюйте з бензопилою виключно на повній швидкості. Якщо лан-

цюг рухається з меншою швидкістю, ризик віддачі зростає.

- Не використовуйте пристрій на висоті, що перевищує рівень Ваших плечей, оскільки в цьому разі ним важко керувати.
- Стежте за тим, щоб ланцюг був гострим і натягнутим. Повислий або затуплений ланцюг збільшує ризик віддачі. Виконуйте інструкції виробника із заточування та обслуговування ланцюга.
- У випадку заміни шини чи ланцюга використовуйте лише ті запчастини, які призначені для використання саме Вашої бензопили.

2.4. ОБСЛУГОВУВАННЯ

- Регулярно перевіряйте виріб, працюйте тільки з повністю справною бензопилою.
- Усі роботи з обслуговування проводьте лише після зупинки двигуна.
- Обслуговування бензопили проводьте в сервісних службах у спеціалістів, які мають відповідну кваліфікацію. Лише деякі операції, що дозволені цією інструкцією, виконуйте самостійно.

2.5. ТРАНСПОРТУВАННЯ І ЗБЕРІГАННЯ

- Переносити бензопилу можна лише після зупинки двигуна. Не торкайтесь глушника (він залишається гарячим ще деякий час після роботи). Шина й ланцюг мають бути позаду Вас, на шину рекомендовано надіти кожух.
- Якщо пила не використовуватиметься понад 6 тижнів, підготуйте її до тривалого зберігання. Металевий різальний інструмент очистіть і злегка змастіть моторною оливою.
- Зберігайте пристрій у сухому, чистому, незапиленому приміщенні та недоступному для дітей місці.

3. ТЕХНІЧНІ ХАРАКТЕРИСТИКИ

Модель	CS 4500	CS 4516	CS 5218	CS 5820
Потужність, кВт/к. с.	2,35/3,2	2,35/3,2	2,6/3,5	3,3/4,5
Тип двигуна	2-тактний			
Об'єм двигуна, см^3	45,5	45,5	52	58
Модель двигуна	045 two stroke	045 two stroke	052 two stroke	058 two stroke
Довжина шини, см/"	40/16	40/16	45/18	50/20
Легкий старт	є			
Ємність бака, л	0,55			
Об'єм бака для мастила ланцюга, л	0,31	0,31	0,31	0,26
Максимальні оберти, об/хв	10800	10800	10800	10600
Пиляльний ланцюг				
Хід ланцюга, "	0,325			
Товщина ланки ланцюга, мм	1,5			
Кількість ланок, од.	66	66	72	76
Кількість різальних ланок, од.	33	33	36	38
Вага спорядженої бензопили (без палива), кг	7	7	7,1	7,5
Вага основного блока, кг	5,3	5,3	5,4	5,6

4. КОМПЛЕКТАЦІЯ*

Найменування	Кількість, од.
Бензопила	1
Напрямна шина	1
Захисний кожух ланцюга	1
Пиляльний ланцюг	1
Набір ключів	1
Ємність для палива	1
Захисні окуляри**	1
Сумка для перенесення**	1
Захисні рукавички**	1
Інструкція з експлуатації	1

* Виробник залишає за собою право на внесення змін до комплектації виробу без попереднього повідомлення про це. Актуальний перелік розміщено на сайті **rozetka.com.ua** у картці товару.

** Ці аксесуари постачаються лише з моделлю **CS 4516**.

5. СКЛАД ПРИСТРОЮ

1. Рукоятка гальма
2. Ручка стартера
3. Глушник
4. Ручка підсосу
5. Блокування дроселя (блокування випадкового ввімкнення)
6. Задня ручка
7. Курок газу (регулятор дроселя)
8. Вимикач
9. Паливний бак ланцюга
10. Оливний бак
11. Передня ручка
12. Ланцюг
13. Шина
14. Зубчастий упор
15. Захисний кожух пиляльного полотна
16. Чохол для аксесуарів
17. Ключ свічковий
18. Ключі шестигранні
19. Викрутка
20. Напилок для заточування ланцюга
21. Ємність для паливної суміші

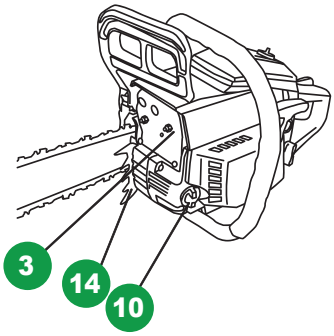
3
14
10

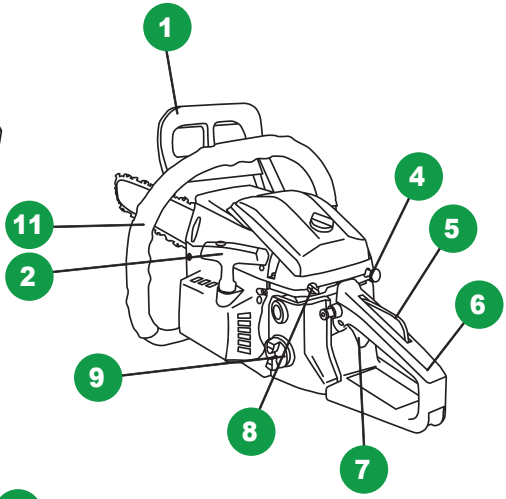
1
4
11
5
2
6
9
8
7

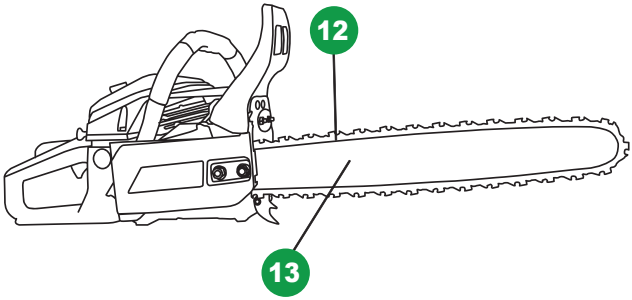
12
13

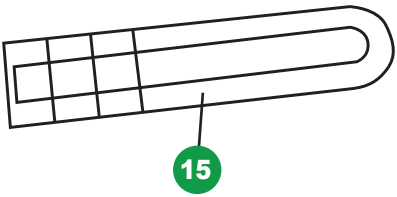
15

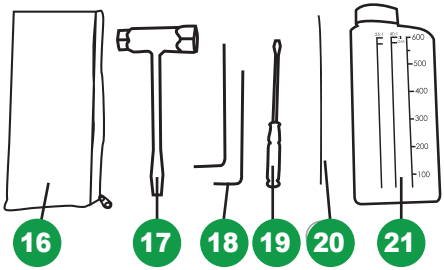
600
500
400
300
200
100
16
17
18
19
20
21

6. ВСТАНОВЛЕННЯ ШИНИ ТА ЛАНЦЮГА

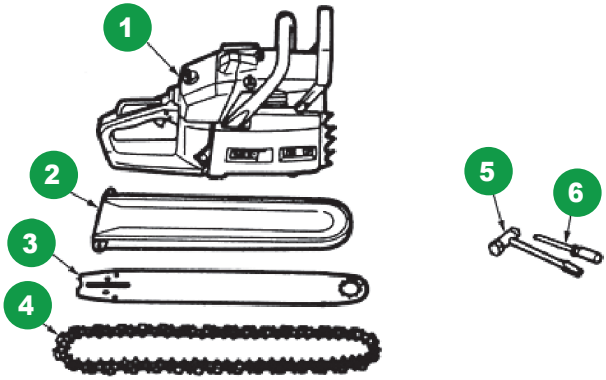

На малюнку зображені всі складові стандартного комплекту бензопили:

1. Головний блок
2. Кожух для шини
3. Шина
4. Ланцюг
5. Ключ для свічки запалювання
6. Викрутка для регулювання карбюратора

УВАГА!
Ланцюг дуже гострий, тому, щоб уникнути порізів, завжди надівайте щільні захисні рукавички.

Відкрийте коробку та встановіть шину з ланцюгом на головному блоці. Для цього:

1. Потягніть захисний щиток у бік передньої ручки, щоб переконатися, що гальмо ланцюга зняте.
2. Послабте й зніміть гайки, а також приберіть кришку, що закриває зірочку.

3. Помістіть ланцюг на зірочку. Встановлюючи його навколо шини, одночасно розташуйте шину на головному блоці. Підкоригуйте позицію регулювального гвинта (на кришці) таким чином, щоб його позиція збігалася з нижнім отвором на шині.

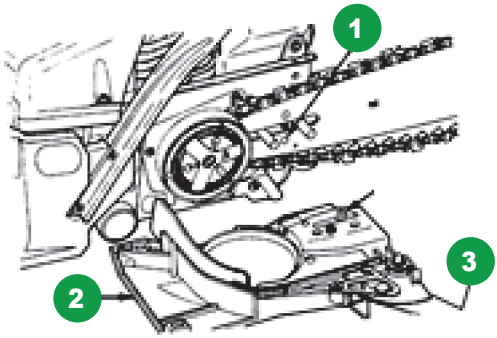

1. Отвір
2. Регулювальний гвинт
3. Кришка

УВАГА!
Дуже важливо вибрати правильний напрям ланцюга.

4. Встановіть кришку на головний блок, закрутіть усі гайки.
5. Утримуючи шину, відрегулюйте натяг ланцюга. Для цього повертайте регулювальний гвинт доти, доки ланцюг не буде встановлений на всю канавку шини.
6. Затягніть гайки (утримуючи шину догори) – 10–15 Н·м. Перевірте обертання та належний натяг ланцюга, рухаючи його рукою. У разі потреби послабте або посильте натяг.
7. Щільно закрутіть регулювальний гвинт.

УВАГА!
Новий ланцюг може розтягнутися на початку експлуатації. Вам треба періодично перевіряти натягнення і регулювати його, якщо буде потрібно.

Слабкий натяг може призвести до швидкого зносу як ланцюга, так і шини. Якщо ланцюг дуже ослаблений, він буде провисати. А це може стати причиною серйозної травми.

7. ПАЛИВНА СУМІШ ТА ОЛИВА ДЛЯ ЛАНЦЮГА

7.1. ПАЛИВО

- Паливо – надзвичайно легкозаймиста речовина. Зберігайте його якнайдалі від будь-яких джерел вогню. Не паліть, заправляючи бензопилу. Перед заправкою зупиніть двигун і зачекайте, поки він охолоне. Змішуйте паливо та заправляйте пристрій на вулиці. Перед вмиканням двигуна відійдіть мінімум на 3 м від місця заправлення.
- Двигун цієї бензопили має бути змащений мастилом, яке спеціально розроблено для двотактних двигунів із повітряним охолодженням. Використовуйте високоякісне мастило.
- Не використовуйте мастило для двотактних двигунів із водяним охолодженням (наприклад, BIA чи TCW).
- Рекомендована пропорція бензину до оливи – 25:1.

Умова	Бензин*	Олива
До 20 годин використання	20	1
Після 20 годин	25	1

* Співвідношення до бензину може варіюватися у зв'язку з різною концентрацією оливи. Для приготування паливної суміші та правильного співвідношення ознайомтеся з рекомендаціями виробника оливи.

Таблиця для співвідношення 25:1

Бензин, л	1	2	3	4	5
Олива, мл	40	80	120	160	200

УВАГА!
Приберіть всі можливі джерела займання з території, де змішуєте та зберігаєте паливо. Використовуйте каністру, спеціально призначену для змішування і зберігання палива.

УВАГА!
Більшість проблем з двигуном виникають унаслідок використання неякісного або неправильно змішаного палива. Не змішуйте бензин з моторною оливою для чотиритактних двигунів.

- Двигун цієї бензопили має працювати тільки на неетилованому бензині. Він менше забруднює повітря.
- Для приготування паливної суміші рекомендовано використовувати бензин з октановим числом 92.
- Олива та бензин поганої якості можуть пошкодити двигун і його частини.

7.2. ЗМІШУВАННЯ ПАЛИВА

1. Відміряйте потрібну кількість бензину й оливи для змішування.
2. Налийте частину бензину в чисту каністру, що спеціально призначена для палива.
3. Додайте оливу та потрусіть каністру.
4. Долийте частину бензину, що лишилася, і знову потрусіть каністру протягом хвилини, щоб паливо повністю змішалося. Для більш довготривалої роботи двигуна дуже важливо, щоб бензин та олива були змішані в правильній пропорції й рівномірно. Склад деяких олив перешкоджає рівномірному змішуванню з бензином, а це може негативно позначитися на поршні двигуна.
5. Зробіть чітке позначення вмісту на каністрі з паливом, щоб випадково не переплутати його з іншими ємностями.

УВАГА!

Після додавання оливи в бензин потрусіть ємність для кращого змішування.

7.3. ЗАПРАВЛЕННЯ ПАЛИВНОЮ СУМІШШЮ

1. Повільно відкрутить і зніміть кришку бензобака. Покладіть її на чисту поверхню.
2. Заповніть бак сумішшю на 80 % об'єму.

3. Щільно закрутіть кришку паливного бака та, якщо на корпусі залишилися сліди бензину, витріть їх насухо чистою тканиною до початку роботи.

УВАГА!
Змішуйте та заливайте паливо поза приміщенням. Перш ніж запустити двигун, відійдіть мінімум на 3 м від місця заправленням паливом.

УВАГА!
Перед дозаправленням вимкніть двигун і зачекайте, поки він охолоне.

Щоб подовжити термін служби двигуна, не використовуйте:

- Чистий бензин (без додавання оливи): це серйозно пошкодить внутрішні деталі двигуна.
- Бензоспирт (газохол): він може призвести до зношення гумових та пластикових частин двигуна, а також зашкодити його змащенню.
- Оливу для 4-тактних двигунів: її використання може призвести до засмічення свічок запалювання, блокування вихлопу та залипання поршневого кільця.
- Не заливайте в бак змішане паливо, що не використовувалося більше місяця: воно може засмітити карбюратор та пошкодити двигун.

Якщо пилу потрібно підготувати до довготривалого зберігання, відпрацюйте або злийте залишки палива. Використану для змішування бензину та оливи каністру утилізуйте в спеціальних місцях.

7.4. ОЛИВА ДЛЯ ЛАНЦЮГА

Використовуйте оливу SAE 10W-30 протягом усього року або SAE 30-40 влітку та SAE 20 – узимку.

УВАГА!
Не застосовуйте використану оливу, бо вона може пошкодити оливний насос.

8. ЗАПУСК ДВИГУНА

УВАГА!

Заборонено працювати з увімкненим гальмом ланцюга. Перед початком робіт упевніться, що гальмо перебуває у вимкненому положенні. Для цього передній щиток потрібно потягнути на себе (від шини). Також обов'язково вивчіть пункт 8.5 цієї інструкції.

УВАГА!
Щоразу перед запуском пристрою перевіряйте цілісність та правильність розташування всіх частин. За наявності поломки в жодному разі не працюйте з пилою.

8.1. ОБКАТУВАННЯ ДВИГУНА

Перед початком робіт залийте в пилу паливну суміш та мастило для ланцюга, дотримуючись рекомендацій цієї інструкції.

УВАГА!
Обкатування має відбуватися на малих і середніх обертах. Під час приготування паливної суміші для першого та другого заправлення потрібно доливати на 10 % більше оливи за рекомендовану кількість.

Дотримуйтеся таких рекомендацій для обкатування двигуна:

1. Запустіть двигун, дайте йому попрацювати до 5 хвилин на холостому ходу. Заглушіть двигун, зачекайте, поки він охолоне.
2. Запустіть двигун, дайте йому попрацювати 15 хвилин на холостому ходу. Заглушіть двигун, зачекайте, поки він охолоне.
3. Запустіть двигун. Працюйте з інструментом протягом 20–25 хвилин, намагайтеся дотримуватися навантаження в межах 30–70 %. Зробіть перерву в роботі 15–20 хвилин, щоб двигун охолонув.
4. Продовжуйте роботу в режимі обкатування. Загальний час експлуатації в такому режимі – 4–5 годин.

8.2. ЗАПУСК ДВИГУНА

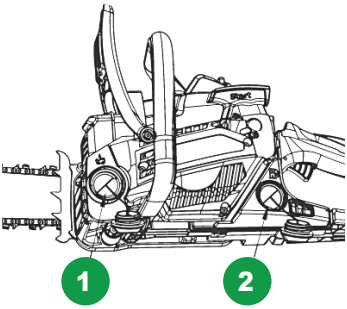

1. Заповніть обидва баки, міцно закрутіть кришки.

(1) Мастило для ланцюга

(2) Паливо

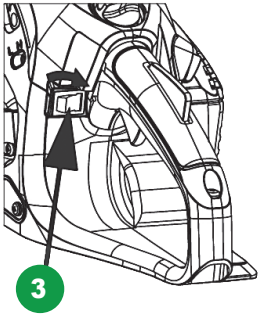

2. Увімкніть бензопилу за допомогою вимикача.

(3) Вимикач

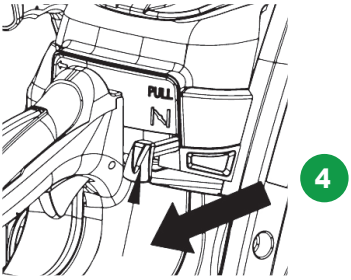

3. Натисніть на ковпачок підкачування палива (праймер) кілька разів до візуального заповнення праймера паливом. Витягніть ручку підсосу до закритої позиції, регулятор дроселя (курок газу) перебуватиме у стартовій позиції.

(4) Ручка підсосу

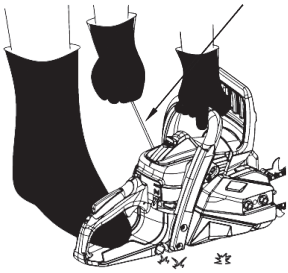

4. Поклавши бензопилу на землю, для запуску двигуна потягніть на себе рукоятку стартера, поки не відчуєте опір. Відчувши опір, різко потягніть на себе рукоятку стартера. Виконайте цю процедуру 2–3 рази, поки двигун не почне «схоплювати». Тільки-но це відбудеться, зупиніть процес запуску двигуна.

УВАГА!
Перезапускаючи двигун одразу ж після його зупинки, залиште ручку підсосу у відкритій позиції. Витягнута ручка дроселя зможе повернутися в робочу позицію, тільки коли Ви відпустите регулятор дроселя (курок газу).

УВАГА!
Не запускайте бензопилу, тримаючи її лише однією рукою. Це дуже небезпечно, оскільки пристрій може заподіяти важкі травми.

5. Натисніть на курок газу (регулятор дроселя), щоб перевести ручку підсосу у відкриту позицію, після чого знову потягніть стартер для запуску двигуна. Двигун має запуститися. Після того як двигун бензопили буде запущений, повільно поверніть рукоятку стартера у вихідне положення.

6. Прогрійте двигун упродовж 1–3 хвилин (залежно від температури повітря), поки двигун не почне працювати на стійких холостих обертах.

УВАГА!
Щоб уникнути виходу з ладу муфти відцентрового зчеплення та механізму гальма ланцюга, не допускайте роботи двигуна пили на підвищених обертах, якщо гальмо ланцюга ввімкнене.

УВАГА!
Після старту двигуна ланцюг почне обертатися на великій швидкості, тому уважно слідкуйте, щоб поруч із ним нічого не було.

8.3. ПЕРЕВІРКА ПОДАЧІ МАСТИЛА

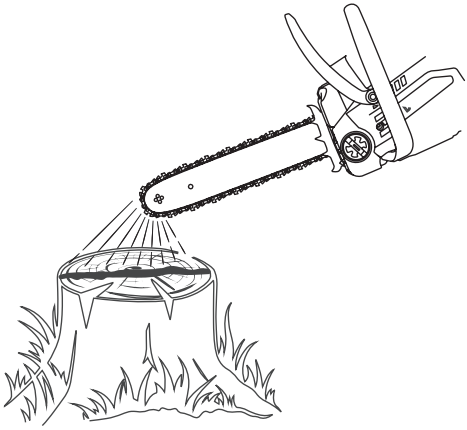

УВАГА!
Перед перевіркою подачі мастила переконайтеся, що шина та ланцюг установлені. Інакше рухомі частини будуть відкриті, а це небезпечно.

УВАГА!
Після запуску двигуна попрацюйте пилою на середній швидкості та подивіться, чи буде витікати мастило, як зображено на малюнку.

Швидкість і характер подачі мастила на ланцюг Ви можете відрегулювати за допомогою викрутки, як показано на малюнку.

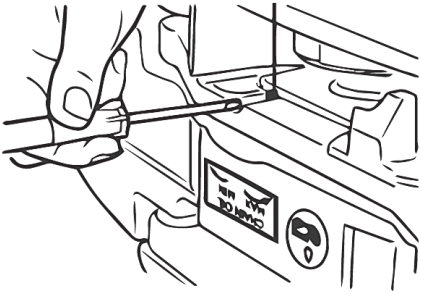

УВАГА!
Мастило закінчується майже одночасно з повним використанням палива. Додавайте мастило щоразу, коли дозаправляєте бензопилу.

8.4. РЕГУЛЮВАННЯ КАРБЮРАТОРА

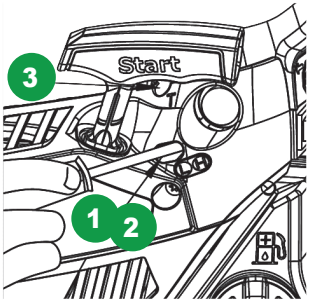

1. Стрілка «L»
2. Стрілка «H»
3. Гвинт регулювання холостого (неробочого) ходу «T»

Карбюратор попередньо відрегульований на заводі, але через зміни умов експлуатації можуть знадобитися додаткові налаштування. Перед регулюванням карбюратора переконайтеся, що повітряний/паливний фільтр у належному стані, а паливна суміш правильно змішана.

УВАГА!
Регулювання карбюратора здійснюється на бензопилі з установленим ланцюгом.

Щоб відрегулювати карбюратор, дотримуйтеся таких пунктів:

1. Стрілки «L» та «H» мають бути обмежені кількістю обертів відповідно до таблиці:

Стрілка «H»	–¼
Стрілка «L»	–¼

2. Запустіть двигун та дайте йому розігрітися деякий час на низькій швидкості.
3. Повертайте гвинт регулювання холостого ходу «T» проти годинникової стрілки таким чином, щоб ланцюг припинив обертання. Якщо швидкість холостого ходу занадто мала, поверніть гвинт за годинниковою стрілкою.
4. Зробіть пробний відріз, відрегулюйте стрілку «H» для найкращої потужності розпилювання.

8.5. ГАЛЬМО ЛАНЦЮГА

Бензопили **RZTK** обладнані автоматичним гальмом ланцюга, яке зупиняє його обертання у випадку зворотного удару. Механізм спрацьовує на основі інерційної сили, що діє завдяки тягарцю, вмонтованому в передній щиток.

Гальмо також може бути активоване вручну. Для цього передній щиток треба нахилити вперед і вниз до шини.

Щоб зняти гальмо, піднімайте передній щиток до передньої ручки, поки не почуєте одноразове клацання.

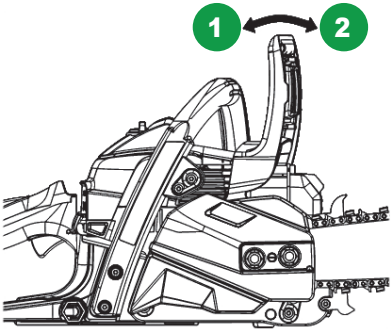

УВАГА!
Перевіряйте працездатність гальма декілька разів у день експлуатації.

Щоб переконатися, що з гальмом усе добре:

1. Вимкніть двигун.
2. Утримуючи бензопилу горизонтально, зніміть руку з передньої ручки, обережно вдарте носом шини об пеньок або дерево. Гальмо має спрацювати. Рівень спрацювання залежить від довжини шини.

Якщо гальмо не спрацьовує, не використовуйте прилад і зверніться до сервісного центру.

Якщо під час роботи з бензопилою на високій швидкості гальмо спрацьовує без потреби, це може пошкодили виріб та спричинити його

перегрів. У разі випадкового спрацювання гальма негайно відпустіть рукоятку дросельної заслінки для зупинки двигуна.

8.6. ВИМКНЕННЯ ДВИГУНА

1. Відпустіть рукоятку дросельної заслінки, щоб двигун попрацював на холостому ходу декілька хвилин.
2. Вимкніть пристрій за допомогою вимикача.

9. РОБОТА З ПИЛОЮ

- Ознайомтеся з правилами техніки безпеки. Потренуйтеся на невеликих колодах.
- Завжди дотримуйтеся вимог безпечної роботи. Використовуйте бензопилу лише для розпилювання деревини. Заборонено розпилювання металевих, пластикових, кам'яних та будь-яких інших матеріалів.
- Не натискайте на бензопилу під час розпилювання. За максимальної швидкості дозволено натискання, але не докладаючи зайвих зусиль.
- Якщо пилу заклинило або вона застрягла в деревині, не намагайтеся витягнути її силою. Ви можете втратити контроль над виробом і пошкодити його чи отримати травму. Зупиніть двигун, витягніть пристрій за допомогою клина або важеля.

9.1. ЗАХОДИ БЕЗПЕКИ ПРОТИ ВІДДАЧІ

Перевіряйте роботу гальма під час роботи двигуна перед кожним використанням виробу. Ввімкніть дросель на максимум, приведіть у дію ланцюгове гальмо, змістивши передній щиток уперед. Ланцюг має негайно зупинитися. Якщо ланцюг зупиняється повільно або взагалі продовжує обертатися, замініть гальмівну стрічку та барабан зчеплення.

Дуже важливо перевіряти гальмо щоразу перед використанням.

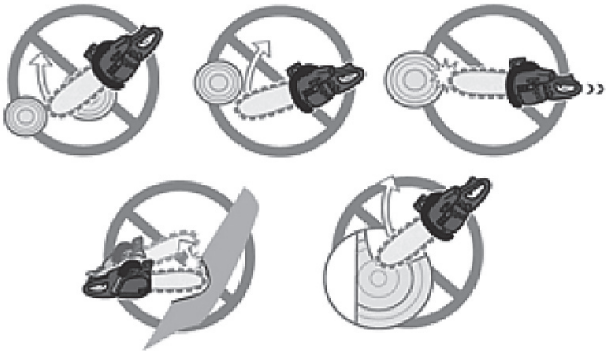

Також важливо, щоб ланцюг був гострим: це допоможе зменшити навантаження на двигун, ведучу зірочку, а також витрату палива. Заміна, самостійний некваліфікований ремонт та будь-які зміни в конструкції пили (шини, ланцюга) можуть призвести до серйозних травм під час експлуатації інструмента.

9.2. СПИЛЮВАННЯ ДЕРЕВА

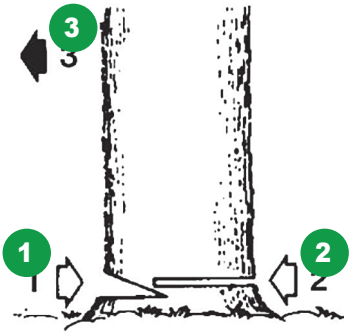

1. Визначте напрямок падіння дерева (3) з урахуванням вітру, розташування великих гілок, зручності роботи після повалення дерева та інших факторів.
2. Під час зачищення території навколо дерева зробіть якісну опору та продумайте варіант відходу в разі потреби.
3. Виконайте надріз углиб дерева на одну третину з боку завалу (1).
4. Пропиляйте стовбур з протилежного боку, але трохи вище, ніж перший надріз (2).

УВАГА!

Під час падіння дерева переконайтеся в тому, що інші люди та тварини поза небезпекою.

9.3. ЗАГОТІВЛЯ ДРОВ ТА ОБРІЗАННЯ СУЧКІВ

1. Переконайтеся в наявності стійкої опори, а також у стійкості дерева.

2. Будьте уважними під час скидання обрізаних гілок.

3. Уважно прочитайте пункт 2.3 розділу «Техніка безпеки» та пункт 9.1 розділу «Робота з пилою» цієї інструкції, щоб уникнути віддачі від пили. Перед початком експлуатації пристрою перевірте напрямок згинальної сили всередині гілля, яке будете спилювати. Завжди завершуйте обрізку з протилежного боку напрямку вигину, щоб уникнути затискання напрямної шини.

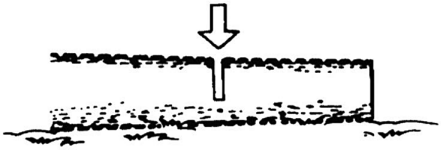

Розпилювання колоди без підкладання

Повільно розпиляйте колоду наполовину, потім переверніть і виконайте розпилювання з протилежного боку.

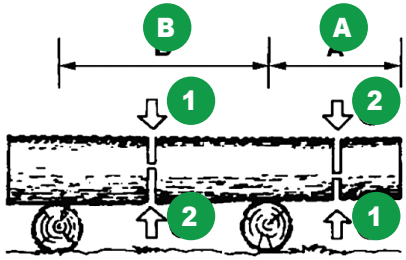

Розпилювання колоди з підкладанням

У зоні «А» розпиляйте згори донизу на одну третину та закінчіть розпилювання знизу вгору. У зоні «В» розпиляйте знизу вгору на одну третину, а потім рухайтесь згори донизу.

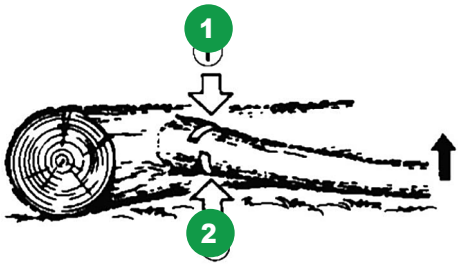

Обрізання сучків

Перевірте напрямок згину гілок. Після цього зробіть невеликий надріз на затиснутому боці для запобігання відриву сучка. Виконайте зріз з натягнутого боку.

УВАГА!
Будьте пильні під час відпружинювання обрізаних гілок.

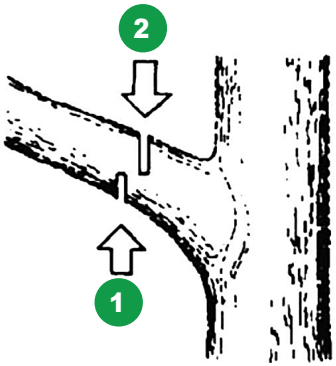

Підрізання

Зрізайте згори донизу. Завершуйте в нижній частині від верхівки.

УВАГА!

1. Не використовуйте нестійку опору або драбину.
2. Не тягніться.
3. Не обрізайте вище рівня плечей.
4. Для утримання пили завжди використовуйте обидві руки.

10. ДОГЛЯД ЗА БЕНЗОПИЛОЮ

УВАГА!
Перш ніж здійснити ремонт, чищення або огляд, переконайтеся, що двигун вимкнений та встиг охолонути. Від'єднайте свічку запалювання, щоб попередити випадкове ввімкнення бензопили.

10.1. ОБСЛУГОВУВАННЯ ПІСЛЯ КОЖНОГО ВИКОРИСТАННЯ

- **Повітряний фільтр**

Пил із поверхні фільтра можна прибрати, постукавши ним по твердій поверхні. Щоб прибрати бруд ізсередини, розберіть фільтр на 2 частини і прочистіть його щіткою, змоченою в бензині. Також можна продути зсередини стисненим повітрям.

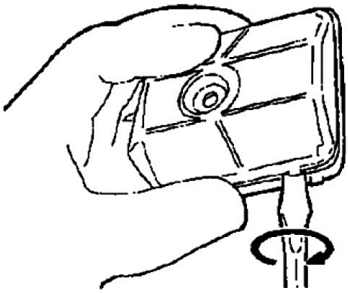

Щоб зібрати фільтр, стисніть обидві його половинки, поки не почуєте одноразове клацання.

УВАГА!
Встановлюючи фільтр, переконайтеся, що пази, розташовані на краях фільтра, точно збігаються з виступами на кожусі циліндра.

- **Оливний отвір**

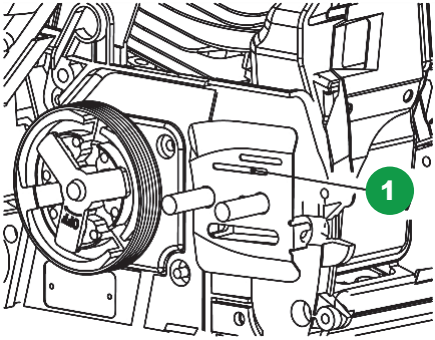

(1) Оливний отвір

Зніміть шину і перевірте, чи не засмічений оливний отвір.

- **Шина**

Періодично знімайте шину та усувайте тирсу з канавки й оливного отвору.

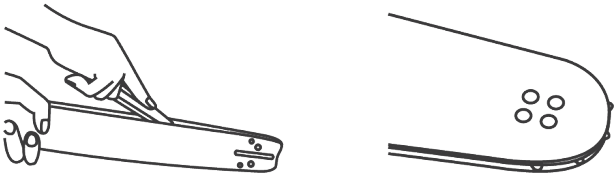

Змащуйте зірочку в носовій частині шини.

- **Інше**

Перевірте, чи немає витоку палива та незатягнутих кріплень. Переконайтеся в цілісності всіх частин, зверніть особливу увагу на кріплення ручок і шини. У разі виявлення будь-яких дефектів усуньте їх та відремонтуйте пристрій перед подальшим використанням.

10.2. РЕГУЛЯРНЕ ТЕХНІЧНЕ ОБСЛУГОВУВАННЯ

- **Ребра циліндра**

Бруд і пил між ребрами циліндра призводять до перегріву двигуна. Тому періодично перевіряйте й очищайте їх, знявши для цього повітряний фільтр і кожух циліндра. Встановлюючи кожух на місце, перевірте, щоб усі дроти перемикача та всі прокладки були на своїх місцях.

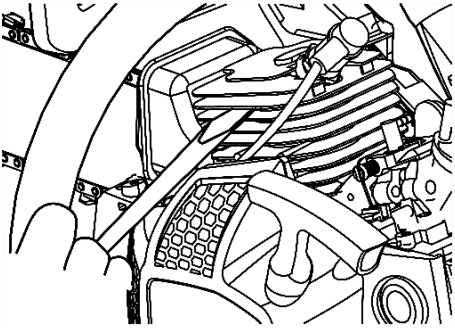

УВАГА!
Обов'язково заблокуйте вентиляційний отвір.

- **Паливний фільтр**

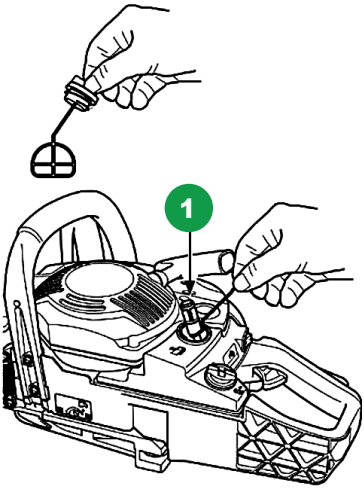

(1) Паливний фільтр

Використовуючи дротяний гачок, витягніть фільтр із наливного отвору. Розберіть і промийте фільтр бензином або замінить його на новий у разі потреби.

УВАГА!
Витягнувши фільтр, затисніть край усмоктувальної труби. Встановлюючи фільтр, прослідкуйте, щоб його волокна чи будь-який бруд не потрапили всередину труби.

- **Оливний бак**

Використовуючи дротяний гачок, витягніть фільтр із наливного отвору і прочистіть його за допомогою бензину. Повертаючи його назад у бак, переконайтеся, що він установлюється в передній правий кут. Також чистіть й оливний бак.

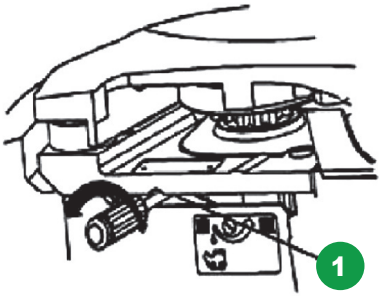

(1) Оливний фільтр

- **Свічка запалювання**

Прочистіть електроди дротяною щіткою. Зазор має становити 0,65 мм.

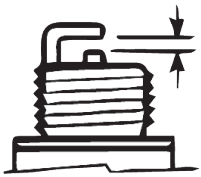

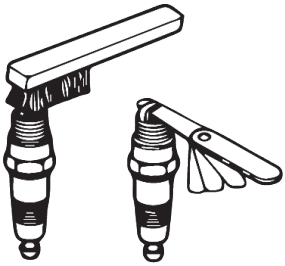

- **Зірочка**

Переконайтеся, що на зірочці немає ознак зношення та тріщин. Якщо зношення значне, замініть зірочку на нову. Ніколи не встановлюйте новий ланцюг на зношену зірочку та навпаки.

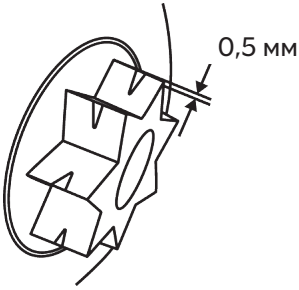

- **Задній та передній демпфери**

Замініть їх, якщо приклеєна частина відходить або є тріщини на гумовій частині.

11. ДОГЛЯД ЗА ЛАНЦЮГОМ ТА ШИНОЮ

11.1. ЛАНЦЮГ

УВАГА!
Дуже важливо, щоб різці на ланцюгу були гострими.

Різці необхідно заточувати, коли:

- тирса стає схожою на порошок;
- для розпилювання потрібно докладати більші зусилля, ніж раніше;
- зріз не виходить рівним;
- вібрація посилюється;
- зростає витрата палива.

УВАГА!
Під час роботи з ланцюгом завжди надівайте захисні рукавички.

Перед обпилюванням переконайтеся, що двигун вимкнений, а ланцюг установлений надійно.

Використовуйте круглий напилок відповідно до Вашого ланцюга. Покладіть напилок на різець, натискайте прямо вперед. Тримайте його, як вказано на малюнку.

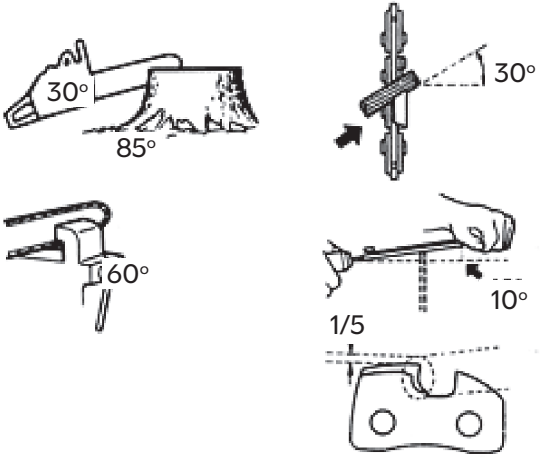

Після заточення всіх різців перевірте глибину канавки. Обробіть її напилком у разі потреби, як вказано на малюнку.

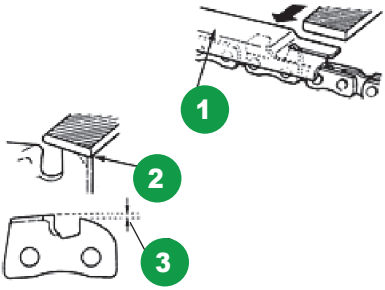

1. Правильний контрольно-вимірювальний прилад

2. Зробіть виступ закругленим

3. Стандарт глибини канавки 21BP: 0,64 мм

УВАГА!
Обов'язково закругліть різці в передній частині полотна. Це знизить імовірність зворотного удару та розірвання з'єднання.

Переконайтеся, що всі різці мають такі ж довжину та кути країв, як зображено на малюнку.

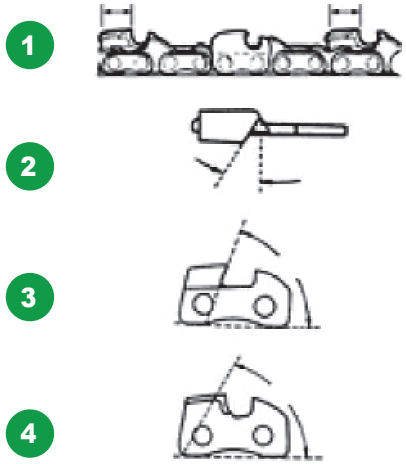

1. Довжина різця
2. Кут заточування
3. Кут бічної пластини
4. Кут різальної пластини

11.2. ШИНА

Час від часу перевертайте шину, щоб запобігти її зношенню.

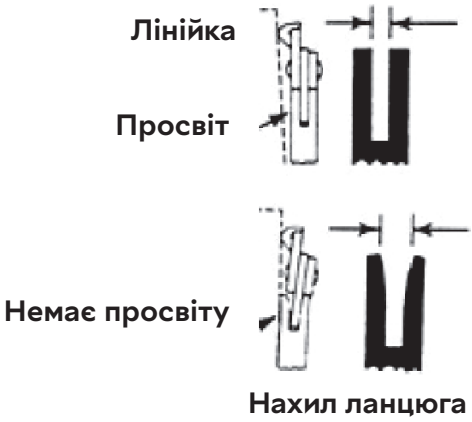

Рейка шини має бути завжди прямокутною. Для перевірки її зношення прикладіть лінійку з боку різця. Якщо між рейкою та різцем є просвіт, то все гаразд, якщо немає – замініть шину.

12. МОЖЛИВІ НЕСПРАВНОСТІ ТА СПОСОБИ ЇХ УСУНЕННЯ

1. Труднощі із запуском

УВАГА!
Переконайтеся, що система охолодження в робочому стані.

Перевірте, чи не потрапила вода в паливну суміш, чи правильно вона змішана.	⇨	Заповніть бензобак правильною паливною сумішшю.
⇩		
Перевірте можливий надлишок палива у двигуні.	⇨	Висушіть свічку або замініть на нову. Потягніть стартер без використання дроселя.
⇩		
Перевірте свічку запалювання.	⇨	Встановіть нову свічку запалювання.

2. Потужність двигуна недостатня чи двигун не збільшує швидкість або не працює як треба на неробочому ходу

Перевірте, чи не потрапила вода в паливну суміш, чи правильно вона змішана.	⇨	Заповніть бензобак правильною паливною сумішшю.
⇩		
Перевірте, чи не забруднені повітряний та паливний фільтри.	⇨	Видаліть забруднення.
⇩		
Перевірте, чи правильно відрегульовано карбюратор.	⇨	Відрегулюйте стрілки швидкості.

3. Мастило не змащує

Можливо, мастило низької якості.	⇨	Замініть мастило.
⇩		
Перевірте, чи не забруднені отвори для змащення.	⇨	Видаліть забруднення.

13. ОПИС СИМВОЛІВ

	Уважно прочитайте інструкцію перед початком роботи з обладнанням.
	Забезпечте відповідний захист вух, очей і голови.
	Під час роботи з обладнанням завжди надівайте захисні та антивібраційні рукавички.
	Під час роботи з обладнанням завжди взувайте захисне взуття.
	Для роботи з бензопилою використовуйте обидві руки.
	Попередження! Небезпека віддачі.
	Уважно прочитайте й дотримуйтеся всіх застережень, наведених далі.

УВАГА!
Небезпека зворотного удару. Уникайте контакту кінця пиляльної шини з будь-яким об'єктом. Шина може несподівано зміститися вгору й назад, що може призвести до серйозних травм.

УВАГА!
Ніколи жодним чином не модифікуйте пилу. Використовуйте лише те приладдя та частини, що входять у комплект або рекомендовані виробником.

14. УМОВНІ ПОЗНАЧЕННЯ

УВАГА!
Для зручності та безпеки експлуатації пили на ній є рельєфні символи. Уважно вивчіть їх, щоб не допустити помилок у подальшому використанні інструмента.

	Отвір для заправлення паливної суміші. Розташування: кришка паливного бака.
	Отвір для заправлення мастила для ланцюга. Розташування: кришка оливного бака.
STOP O	Індикатор «Увімк./Вимк.». Щоб увімкнути двигун, установіть перемикач у положення «I» («Увімк.»), щоб вимкнути – у положення «0» («Вимк.»). Розташування: з лівого заднього боку основного блока.
	Індикатор ручки підсосу. Витягуючи ручку підсосу, Ви її закриваєте. Розташування: з правого заднього боку основного блока.
H	Положення стрілки «H» (максимальна швидкість двигуна).
L	Положення стрілки «L» (мінімальна швидкість двигуна).
T	Положення стрілки «T» (регулювання холостого ходу двигуна). Розташування: з лівого заднього боку основного блока.
	Напрямок, за яким вивільняється (біла стрілка) або активується (чорна стрілка) гальмо ланцюга.

15. ГАРАНТІЙНЕ ОБСЛУГОВУВАННЯ

Пристрої **RZTK** проходять обов'язкову сертифікацію згідно з положеннями всіх відповідних технічних регламентів.

Під час використання, обслуговування та зберігання техніки **RZTK** неухильно дотримуйтеся приписів цієї інструкції з експлуатації.

Термін служби виробу становить 5 років. Після закінчення цього терміну виробник не несе відповідальності за безпечну роботу виробу, а також заподіяння шкоди здоров'ю чи майну.

Термін гарантійного обслуговування становить 2 роки з дати придбання.

Виробник не несе відповідальності за всі пошкодження та збитки, спричинені недотриманням вказівок із техніки безпеки й обслуговування.

Насамперед це поширюється на:

- використання виробу не за призначенням;
- технічні зміни виробу;
- непрямі збитки внаслідок подальшого використання виробу з несправними деталями.

Гарантія не поширюється на такі випадки:

- Пошкоджено будь-які захисні знаки фірми-виробника: стікери, наліпки, голограми, пломби й ін.
- Серійні номери на виробах або їх маркування не відповідають відомостям, зазначеним в оригінальних документах продавця/виробника.
- Вироби були відремонтовані неуповноваженими особами з порушенням вимог виробника й норм техніки безпеки.
- Дефекти були спричинені змінами внаслідок використання товару з метою, що не відповідає встановленій сфері його застосування, зазначеній в інструкції з експлуатації.
- Пристрій вийшов з ладу або його пошкодження спричинене порушенням правил та порядку встановлення, під'єднання, адаптації до

місцевих технічних умов покупця, експлуатації, зберігання і транспортування.

- Обладнання було пошкоджене внаслідок природних стихій, пожеж, повеней, землетрусів, побутових чинників та інших ситуацій, що не залежать від продавця.
- Виріб має виражені механічні та/або термічні пошкодження, отримані внаслідок будь-яких дій користувача чи сторонніх осіб.
- Пошкодження були спричинені потраплянням усередину виробу сторонніх предметів, речовин, рідин, тварин, комах абощо.
- Дефекти з'явилися через використання витратних матеріалів, які не відповідають вимогам експлуатації.
- Представником сервісної служби було помічено використання позаштатних режимів або параметрів роботи обладнання чи його компонентів (частот, напруги й ін.).
- Пошкодження з'явилися внаслідок використання неякісного і/чи несправного, зокрема механічно пошкодженого, або нестандартного змінного приладдя.
- Дефекти були спричинені утворенням на нагрівальних елементах надлишкового шару накипу.
- Звичайний знос або вичерпання ресурсу товару.
- Наявність механічних чи термічних пошкоджень або деформацій.
- На витратні матеріали, які йдуть у комплекті / придбані окремо.
- Інші випадки, передбачені чинним законодавством України.

16. УТИЛІЗАЦІЯ ПРИСТРОЮ

- Пристрій, цю інструкцію та все комплектування треба зберігати протягом усього терміну експлуатації. До деталей і необхідної інформації для всіх користувачів пристрою має бути забезпечений вільний доступ.

- Цей пристрій та комплектувальні вузли виготовлені з безпечних для довкілля і здоров'я людини матеріалів та речовин.
- Для запобігання негативному впливу на навколишнє середовище після завершення використання пристрою або терміну його служби чи в разі непридатності для подальшої експлуатації виріб належить здати в приймальні пункти з переробки металобрухту та пластмас.
- Утилізація пристрою і комплектувальних вузлів полягає в його повному розбиранні та подальшому сортуванні за видами матеріалів і речовин для подальшого переплавлення або використання для вторинної переробки.
- Після завершення терміну служби пристрій має бути утилізований відповідно до норм, правил і способів, що діють у місці утилізації побутових приладів.
- Утилізація пристрою має бути проведена без заподіяння екологічної шкоди довкіллю.
- Технічні рідини (паливо, олива) необхідно утилізувати окремо, відповідно до норм утилізації відпрацьованих нафтопродуктів, що діють у місці утилізації.
- Не виливайте відпрацьовану оливу в каналізацію або на землю. Вона має зливатися в спеціальні ємності та відправлятися в пункти збирання і переробки відпрацьованих олив.

У разі виникнення питань щодо товару та сервісу звертайтеся за:

- телефоном гарячої лінії
0800 331 319
9:00–18:00 Пн–Пт
(безкоштовно)

- адресою електронної пошти
support@rztk.in.ua

Ми завжди раді Вам допомогти!

GARDEN
EQUIPMENT

RZTK

rztk.in.ua